Okov za alu stolarije

2021

schachermayer

Cijene su bez PDV-a i važe do 31.12.2021. Osim u slučaju znatne promjene cijena sirovina od dobavljača. Zadržavamo pravo na štamparske pogreške

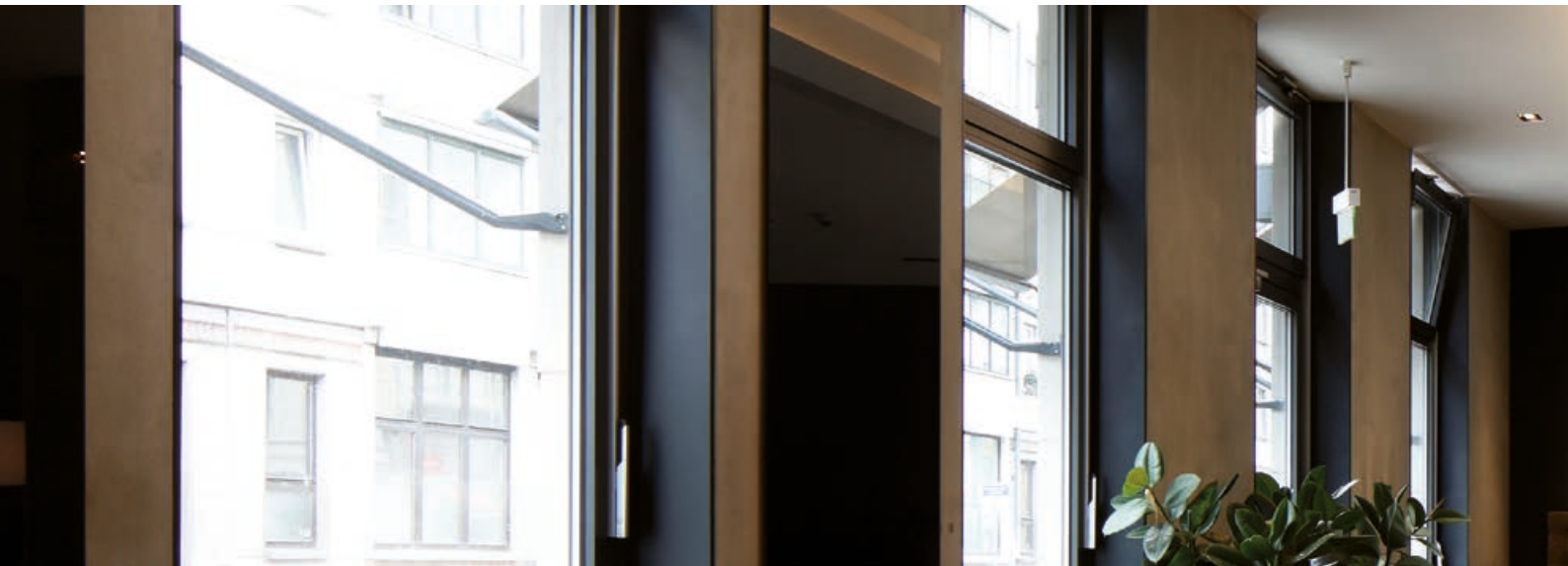

kontaktirajte nas ...

schachermayer sarajevo

info@schachermayer.ba

Sarajevo 71000, Džemala Bijedića 156

T. +387 (0)33 775 344 **T.** +387 (0)33 775 345

Odjel unutarnje uređenje (IAB)

	T.	F.	E-Mail
Almir Muminović	+387 (0)33 775 338	+387 (0)33 775 330	almir.muminovic@schachermayer.ba
Sakib Kaljević	+387 (0)33 775 339	+387 (0)33 775 330	sakib.kaljevic@schachermayer.ba

Odjel građevina - metal - staklo (BMG)

	T.	F.	E-Mail
Dragan Vasilj	+387 (0)33 775 334	+387 (0)33 775 330	dragan.vasilj@schachermayer.ba
Amir Gušić	+387 (0)33 775 335	+387 (0)33 775 330	amir.gusic@schachermayer.ba
Igor Gašević	+387 (0)33 775 336	+387 (0)33 775 330	igor.gasevic@schachermayer.ba
Haris Teskeredžić	+387 (0)33 775 347	+387 (0)33 775 330	haris.teskeredzic@schachermayer.ba

Odjel specijalizirane trgovine (FHM)

	T.	F.	E-Mail
Adela Suljić	+387 (0)33 775 341	+387 (0)33 775 330	adela.suljic@schachermayer.ba

schachermayer mostar

T. +387 (0)36 350 302 F. +387 (0)36 352 781

Mostar 88000, Bišće polje bb

	E-Mail
Alen Rozić	alen.rozic@schachermayer.ba
Zoran Beno	zoran.beno@schachermayer.ba

pojašnjenje točkica uz brojeve artikala

- ● = crvena točka pokraj broja artikla: artikli nisu na skladištu u Linzu, rok isporuke na upit
- ● = žuta točka pokraj broja artikla: artikli su na skladištu u Linzu
- = bez točke pokraj broja artikla: artikli su na skladištu u Sarajevu (osim set artikala)

Sve cijene su bez PDV-a.
Cijene sa oznakom "N" su neto cijene bez PDV-a.

Impressum:

Vlasnik i izdavač:
Schachermayer d.o.o.
Džemala Bijedića 156, 71000 Sarajevo

Schachermayer zadržava pravo na promjene podataka bez prethodnih obavještenja. Slike artikala mogu odstupati od izgleda istih u stvarnosti. Tehnički crteži i navedene mjere su neobavezujući. Zadržavamo pravo na moguće pogreške.
Nedopuštena je objava, umnožavanje i prerada objavljenih materijala i slika bez suglasnosti izdavača.

2021 © by Schachermayer Bosna i Hercegovina. Sva prava zadržana.

sadržaj

Okov za prozore — strana 2 – 45

Okov i pribor za vrata — strana 46 – 77

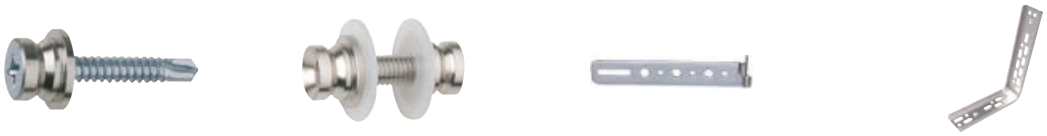

Pričvrsna tehnika — strana 78 – 81

Alat i pribor — strana 82 – 94

Hemijsko - tehnički proizvodi — strana 95 – 112

Zaštitna oprema — strana 113 – 116

MASTER

WEEN
Window is green

Jednostavan za montažu, modularan i zeleni program za okretno - nagibne sustave

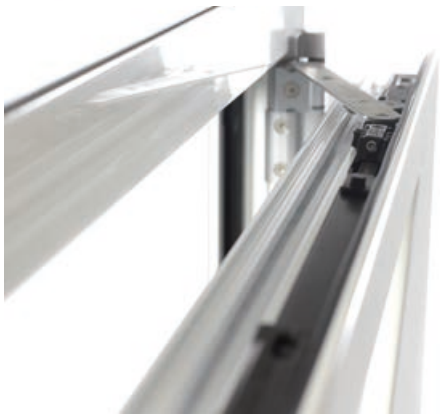

Zahvaljujući kompletnom modularnom rasponu komponenti za aluminijske prozore i vrata sa Euro profilima, povećanoj nosivosti, jednostavnoj montaži i "zelenoj" osobini, Ween je odgovor na najvažnije zahtjeve tržišta, za vrlo velikim staklenim površinama i visokim energetskim perfor-mansama.

Naziv "Ween" kombinira dvije riječi Windows i Green u jednom konceptu proizvoda.
Firma Master je dobrovoljno je potpisala sporazum s Ministarstvom okoliša u kojem se, kao prva kompanija u industriji okova i pribora za vrata i prozore, obvezuje definirati metodologiju izračuna emisije CO2, kako bi osmislila i pripremila mjere za poboljšanje i smanjenje emisija u proizvodnom procesu.

Standardni certifikati

EN 13126-8: 2006
klasa izdržljivosti 4, 15 000 ciklusa

EN 1670: 2007
korozijska otpornost 4, ispitivana u prosjeku 240 sati, vrlo visoka otpornost na koroziju u teškim vanjskim uvjetima

EN 1670: 2007
klasa otpornosti na koroziju 5, testirano 480 sati slana voda (izuzetna otpornost na koroziju dugoročno pod izuzetno teškim uvjetima).

MASTER

Profili sa Euro utorom

BOČNA SEKCIJA

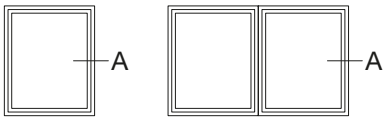

A01	A02	A03
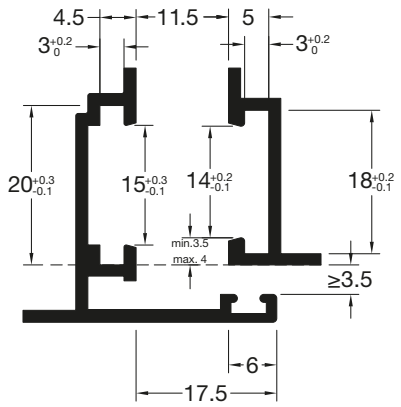	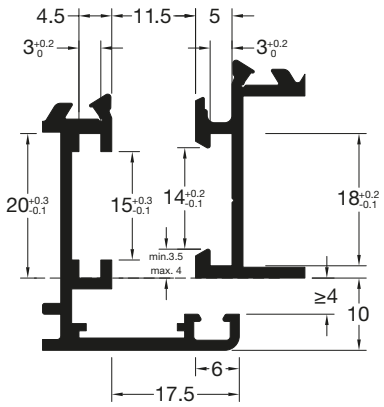	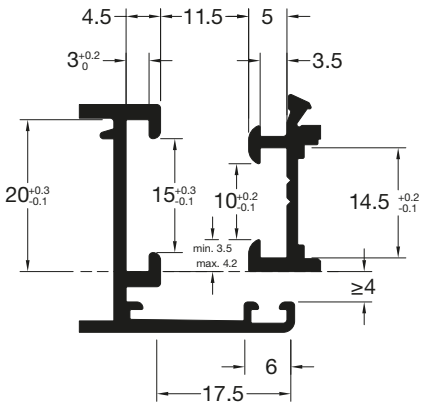

A04	A05	A06
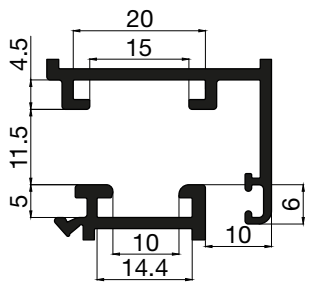	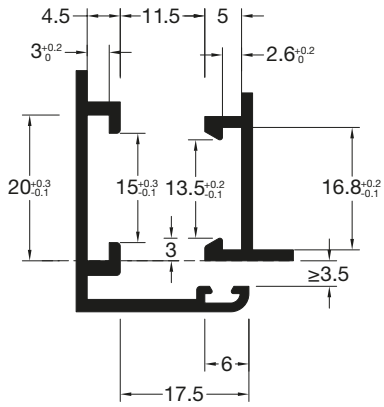	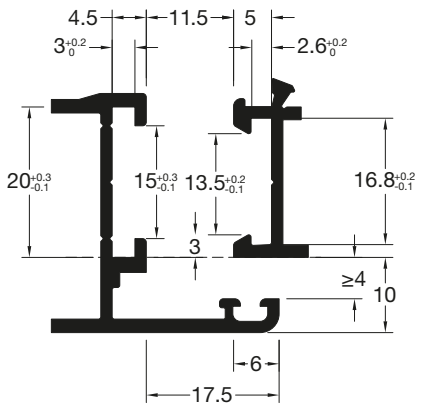

A07
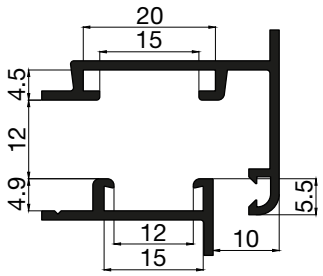

MASTER

Primjer za širinu prozora 370 - 450 mm

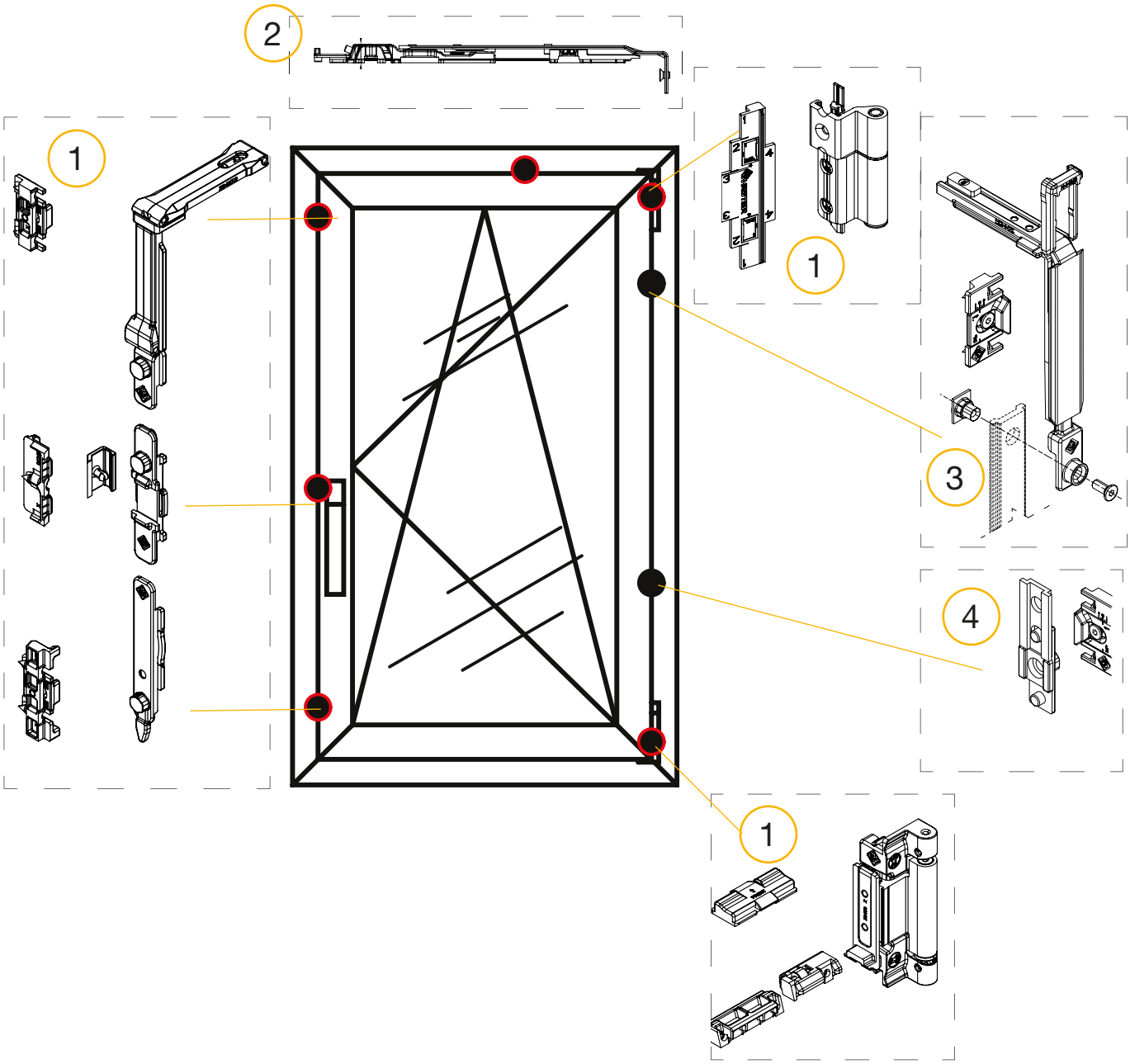

Širina prozora (mm)			370 - 450		
Visina prozora (mm)			2200 - 2700	1400 - 2200	500 - 1400
Točke zatvaranja:			5 + 2	5 + 1	5
Pozicije					
1	Osnovni set	102219403 - 405	x	x	x
2	Škare za kutne spojnice 370-450	102219421	x	x	x
3	Kutni prijenos okomiti - 1 upadnica	102219486	x	x	
4	Set podesivih upadnica	102219463	x		

MASTER

Primjer za širinu prozora 451 - 650 mm

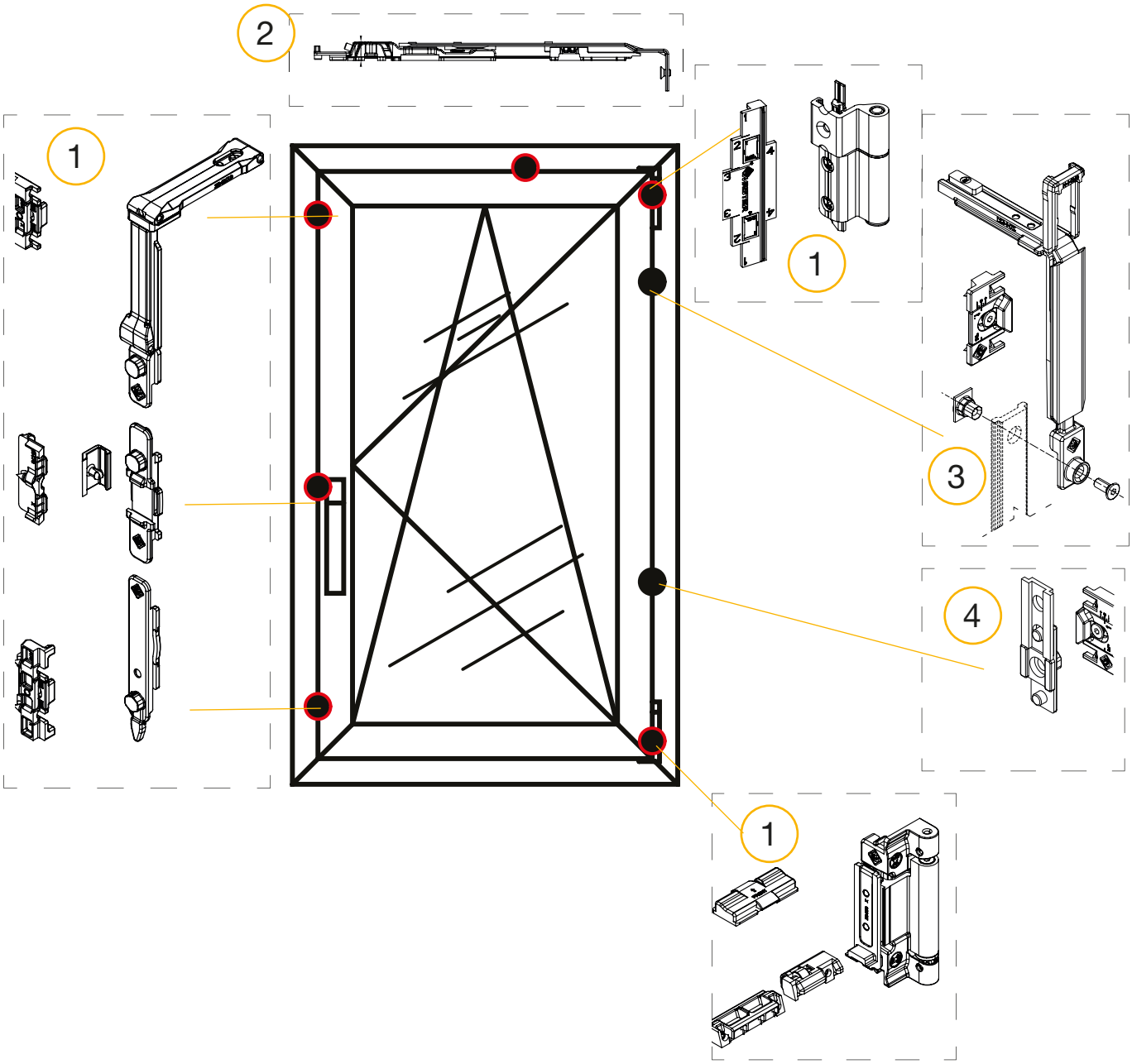

Širina prozora (mm)			451 - 650			
Visina prozora (mm)			2200 - 2700	1400 - 2200	500 - 1400	
Točke zatvaranja:			5 + 2	5 + 1	5	
Pozicije						Set sa poluolivom
1	Osnovni set	102219403 - 405	x	x	x	102210494 102211961 102210962
2	Škare za kutne spojnice 451-650	102219423	x	x	x	
3	Kutni prijenos okomiti - 1 upadnica	102219486	x	x		
4	Set podesivih upadnica	102219463	x			

MASTER

Primjer za širinu prozora 651 - 1200 mm

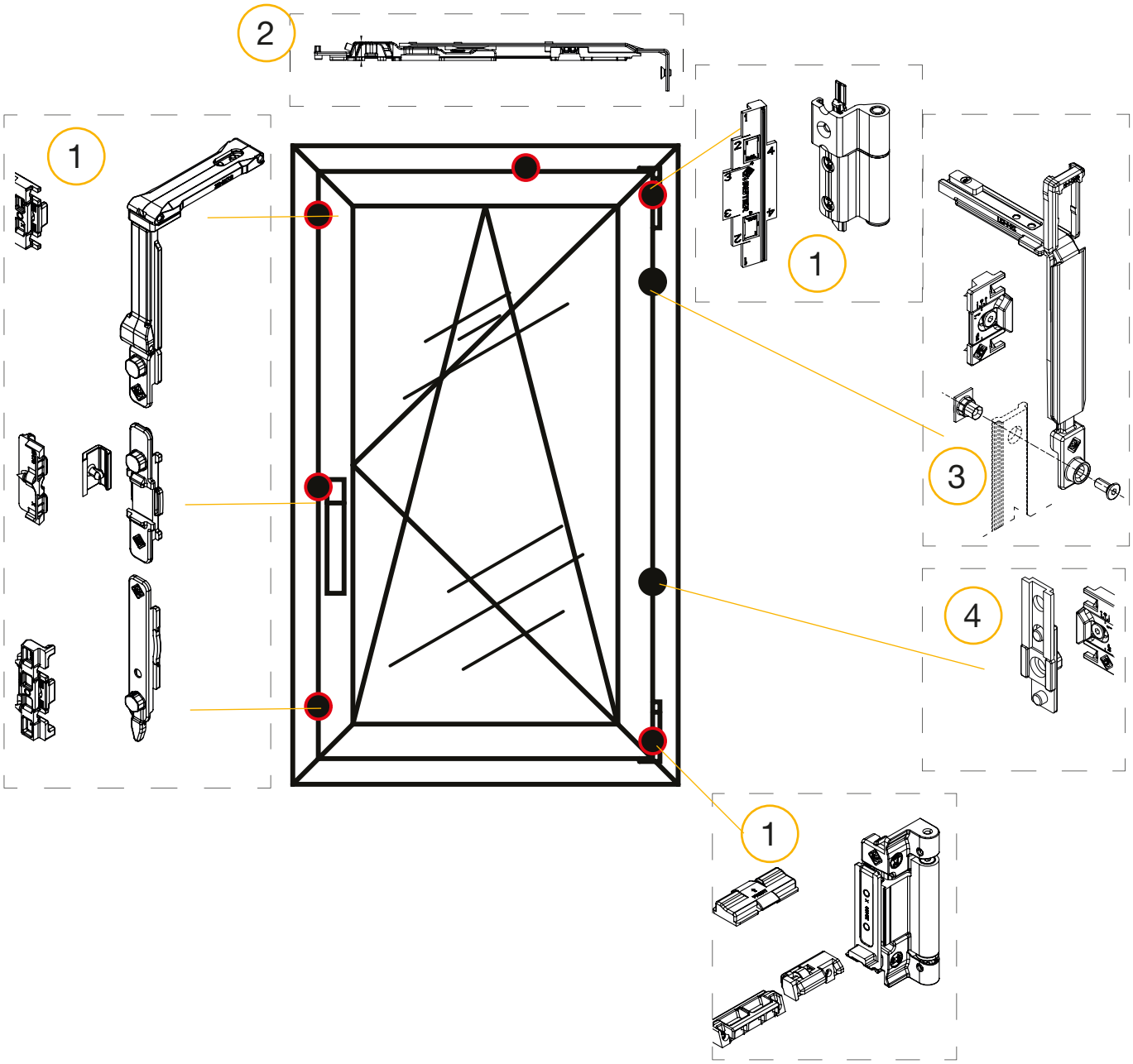

Širina prozora (mm)			651 - 1200			
Visina prozora (mm)			2200 - 2700	1400 - 2200	500 - 1400	
Točke zatvaranja:			5 + 2	5 + 1	5	
Pozicije						Set sa poluolivom i upadnicom
1	Osnovni set	102219403 - 405	x	x	x	102211963 102211964 102210965
2	Škare za kutne spojnice 651-1200	102219424	x	x	x	
3	Kutni prijenos okomiti - 1 upadnica	102219486	x	x		
4	Set podesivih upadnica	102219463	x			

MASTER

Tabela sa težinama krila

Maksimalna težina krila (aluminij + staklo =100 kg)												
Maksimalna debljina stakla (cca. 30 mm)							N.D. = nije dostupno					
Napomena: maksimalna debljina stakla je uzeta u obzir bez ventilacionog dijela												
2700	40	37	30	25	21	19	16	15	13	12	11	11
2600	42	38	31	26	22	19	17	15	14	13	12	11
2500	43	40	32	27	23	20	18	16	15	13	12	11
2400	45	42	33	28	24	21	19	17	15	14	13	12
2300	47	43	35	29	25	22	19	17	16	14	13	12
2200	49	45	36	39	26	23	29	18	17	15	14	13
2100	50	48	38	32	27	24	21	19	17	16	15	14
2000	50	50	40	33	29	25	22	29	18	17	15	14
1900	50	50	42	35	30	26	23	21	19	18	16	15
1800	50	50	44	37	32	28	25	22	20	19	17	16
1700	50	50	47	39	34	29	26	24	21	29	18	15
1600	50	50	50	42	36	31	28	25	23	21	17	16
1500	50	50	50	44	38	33	30	27	24	22	18	17
1400	50	50	50	48	41	36	32	29	26	21	20	18
1300	50	50	50	50	44	38	34	31	25	23	21	16
1200	50	50	50	50	48	42	37	30	27	25	19	14
1100	50	50	50	50	50	45	36	33	30	23	17	16
1000	50	50	50	50	50	50	40	36	27	20	18	11
900	50	50	50	50	50	50	44	27	24	15	7	x
800	50	50	50	50	50	50	33	30	18	8	x	x
700	50	50	50	50	50	43	38	11	x	x	x	x
600	50	50	50	50	50	33	15	x	x	x	x	x
500	50	50	50	50	46	x	x	x	x	x	x	x
V / Š	**370**	**400**	**500**	**600**	**700**	**800**	**900**	**1000**	**1100**	**1200**	**1300**	**1400**

MASTER

Set okova za okretno-nagibno krilo Ween

Opseg isporuke:
1 osnovna garnitura DK Ween 100 kg
1 škare za kutne spojnice
1 ručka DK COMFORT 104
1 upadnica podesiva (u setovima 651 - 1200)

Marka: Master
Odgovara za: aluminijski profili sa euro utorom
Sustav: Ween 100 kg / Ween 160 kg / Ween Hide

Br.art	Boja	Širina krila mm	JM	Cijena BAM	za
102 210 494	bijela RAL 9010	451-650	GT	64,60	1 GT
102 211 961	crna	451-650	GT	64,60	1 GT
102 211 962	srebrno	451-650	GT	64,60	1 GT
102 211 963	bijela RAL 9010	651-1200	GT	66,75	1 GT
102 211 964	crna	651-1200	GT	66,75	1 GT
102 211 965	srebrno	651-1200	GT	66,75	1 GT

Grupa proizvoda YA2

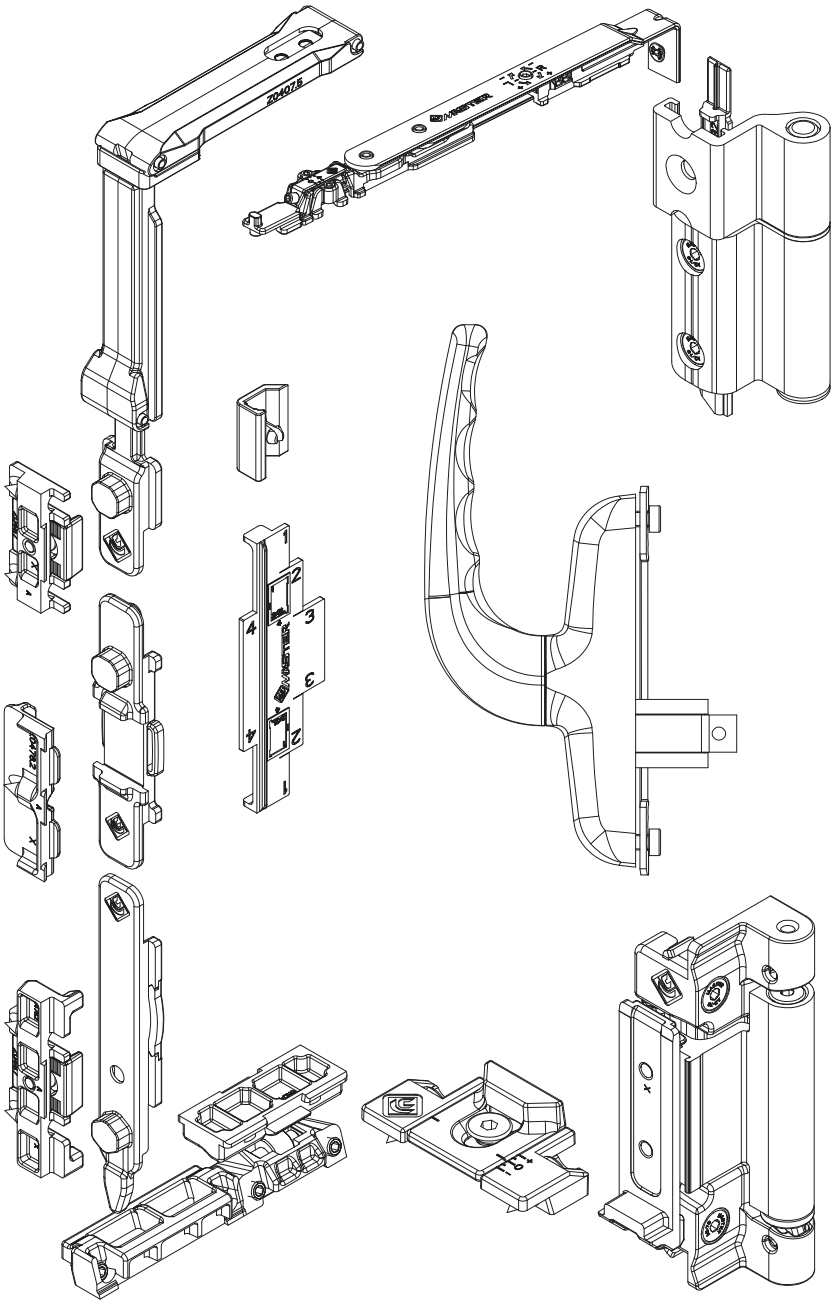

B	C	D	E
14	4	18	1.5
13.5	3.2	16.8	2.4
12	2.9	15	1.5
10	4.2	14.5	1.5

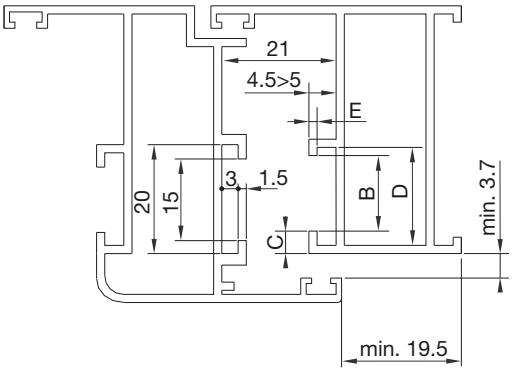

Osnovna garnitura za okretno-nagibno krilo Ween

Opseg isporuke:
1 nagibni zasun
1 nagibni ležaj
1 T-zahvatnik
1 pokrivna kapa za osigurač
1 kutni prijenos
1 set spojnica gore / dolje
1 podizni dio dolje sa mesinganom rolnicom
1 podizni dio za pogonsku ručku
3 upadnice
1 šablona za upadnice

Materijal: zamak crno anodiziran i aluminij ekstrudiran
Sustav: Ween 100 kg
Nosivost: 100 kg

Br.art	Tvornički broj	Boja	Odgovara za	JM	Cijena BAM	za
102 219 403	A3400FR9010.1	bijela RAL 9010	alu okvir s Euro utorom	kom	35,85	1 kom
102 219 404	A3400FNEOPA.1	crna mat	alu okvir s Euro utorom	kom	35,85	1 kom
102 219 405	A3400FARGEN.1	srebrna	alu okvir s Euro utorom	kom	35,85	1 kom

Grupa proizvoda YA2

Osnovna garnitura za pomoćno okretno krilo Ween

Opseg isporuke:
1 set spojnica gore / dolje
1 škare

Materijal: zamak crno anodiziran i aluminij ekstrudiran
Sustav: Ween 100 kg
Nosivost: 100 kg

Br.art	Tvornički broj	Boja	Odgovara za	JM	Cijena BAM	za
102 219 409	A3400R9010.23	bijela RAL 9010	alu okvir s Euro utorom	kom	31,35	1 kom
102 219 410	A3400NEOPA.23	crna mat	alu okvir s Euro utorom	kom	31,35	1 kom
102 219 413	A3400ARGEN.23	srebrna	alu okvir s Euro utorom	kom	31,35	1 kom

Grupa proizvoda YA2

Podešavanje

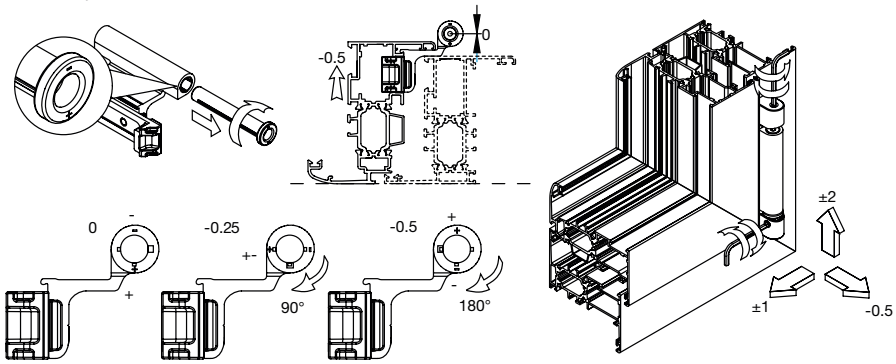

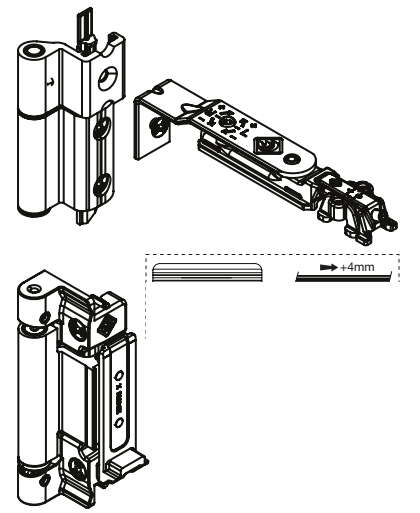

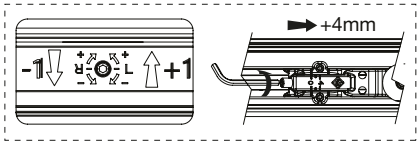

MASTER

Škare za kutne spojnice DK Ween 100/160 kg

Sustav: Ween 100/160 kg
Širina: 22.5 mm
Visina: 14,5 mm
Materijal: ruka i vijci - nehrđajući čelik; tijelo - zamak; osigurač - najlon
Odgovara za: aluminijske profile sa euro utorom

Br.art	Tvornički broj	FFB od - do mm	Izvedba	JM	Cijena BAM	za
102 219 421	A3400.20	370 - 450	bez otvora za ventilaciju	kom	17,00	1 kom
102 219 423	A3400.21	451 - 650	sa otvorom za ventilaciju	kom	17,00	1 kom
102 219 424	A3400.22	651 - 1700	s otvorom za ventilaciju	kom	17,00	1 kom

Grupa proizvoda YA2

MASTER

Dodatne škare za okretno nagibni okov Ween

Sustav: Ween 100/160 kg
Širina: 22.5 mm
Visina: 14,5 mm
FFB od - do: 1201 - 1700 mm
Materijal: ruka i vijci - nehrđajući čelik; tijelo - zamak

Br.art	Tvornički broj	Odgovara za	JM	Cijena BAM	za
102 219 425	A3520.30	alu okvir s Euro utorom	kom	28,40	1 kom

Grupa proizvoda YA2

MASTER

Pribor dodatne točke zatvaranja

Boja: crna
Materijal: zamak
Sustav: System Ween 100 / 160 kg; Ween Hide
Odgovara za: alu okvir sa Euro utorom

Br.art	Izvedba	Tvornički broj	Primjena za krilo	JM	Cijena BAM	za
102 219 487	kutni prijenos sa 2 upadnice	A3420F.31	visina > 2200 mm, širina > 1200	kom	14,00	1 kom
102 219 486	kutni prijenos sa 1 upadnicom	A3400F.31	visina > 1400 mm	kom	14,55	1 kom
102 219 463	upadnica	A3400F.32	visina > 1400 mm	kom	3,00	1 kom

Grupa proizvoda YA2

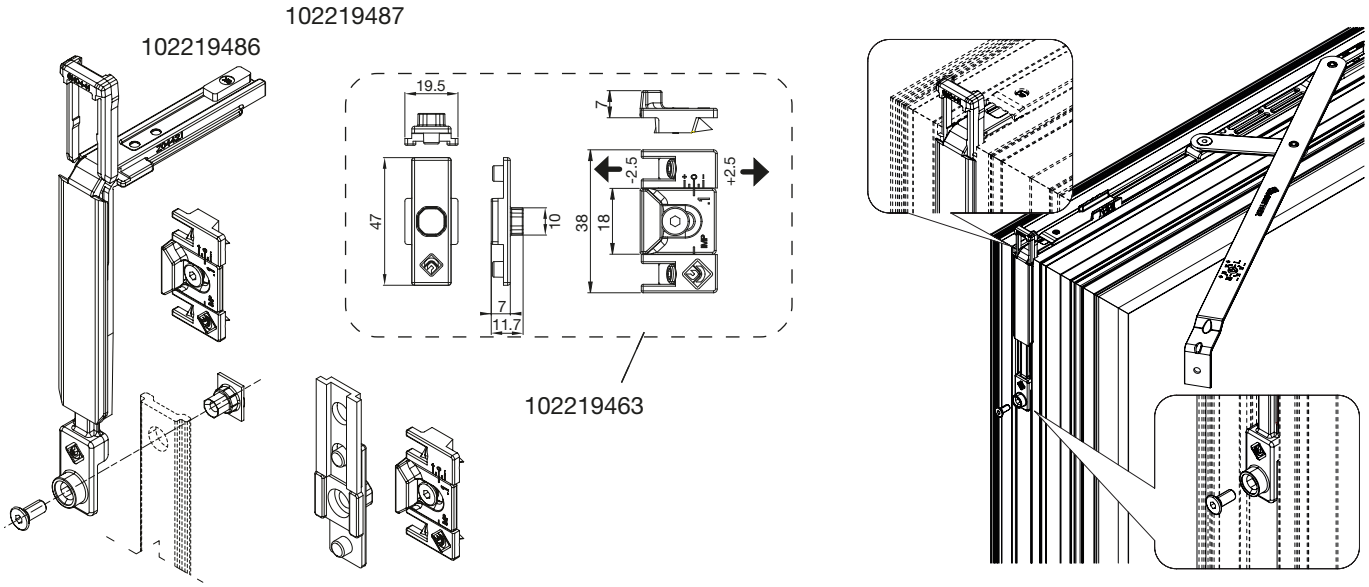

MASTER

Okretno-nagibno krilo Ween Hide 110°

WEEN HIDE 110
Nevidljivo rješenje za sve tipove otvaranja.

WEEN HIDE 110 jedinstveno rješenje koje ispunjava zahtjeve za maksimalnim opterećenjem, dizajnom, funkcionalnošću i izdržljivosti.

WEEN HIDE 110 je jednostavno, modularno i zeleno rješenje za sustav nagiba i okretanja, s jasnim modernim dizajnom sa skrivenim spojnicama (kut otvaranja od 110 °), a koristi se za sisteme nagiba i okretanja.

WEEN HIDE 110 može se instalirati u kombinaciji s WiCloudom (prvim skrivenim sustavom za automatizaciju prozora) za stvaranje arhitektonskih dizajnerskih projekata.

WEEN HIDE 110 pogodan je za težine prozora do 120 kg 110 ° otvora i lako se nadograđuje za težine prozora do 150 kg s posebnim potpornjem krila. Jednostavan je za upotrebu zahvaljujući brzom sustavu sklapanja i višesmjernom zglobu za kut otvaranja od 180 ° koji omogućava 3D podešavanje.

MASTER

Okov za okretno-nagibno krilo Ween Hide 110°

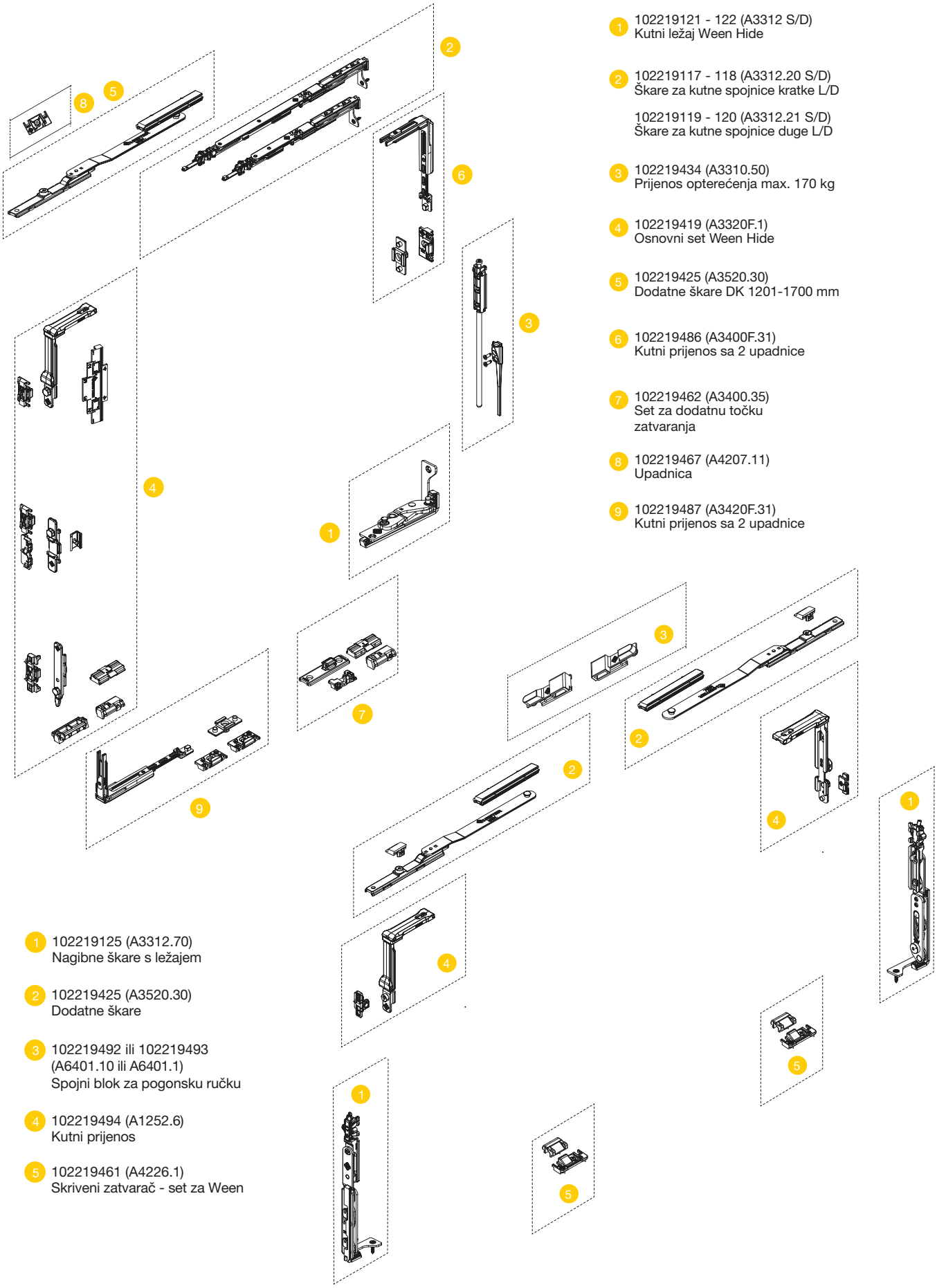

1. 102219121 - 122 (A3312 S/D)
   Kutni ležaj Ween Hide
2. 102219117 - 118 (A3312.20 S/D)
   Škare za kutne spojnice kratke L/D

   102219119 - 120 (A3312.21 S/D)
   Škare za kutne spojnice duge L/D
3. 102219434 (A3310.50)
   Prijenos opterećenja max. 170 kg
4. 102219419 (A3320F.1)
   Osnovni set Ween Hide
5. 102219425 (A3520.30)
   Dodatne škare DK 1201-1700 mm
6. 102219486 (A3400F.31)
   Kutni prijenos sa 2 upadnice
7. 102219462 (A3400.35)
   Set za dodatnu točku zatvaranja
8. 102219467 (A4207.11)
   Upadnica
9. 102219487 (A3420F.31)
   Kutni prijenos sa 2 upadnice

1. 102219125 (A3312.70)
   Nagibne škare s ležajem
2. 102219425 (A3520.30)
   Dodatne škare
3. 102219492 ili 102219493
   (A6401.10 ili A6401.1)
   Spojni blok za pogonsku ručku
4. 102219494 (A1252.6)
   Kutni prijenos
5. 102219461 (A4226.1)
   Skriveni zatvarač - set za Ween

MASTER

Okov za okretno-nagibno krilo Ween Hide 110° za visine > 2200

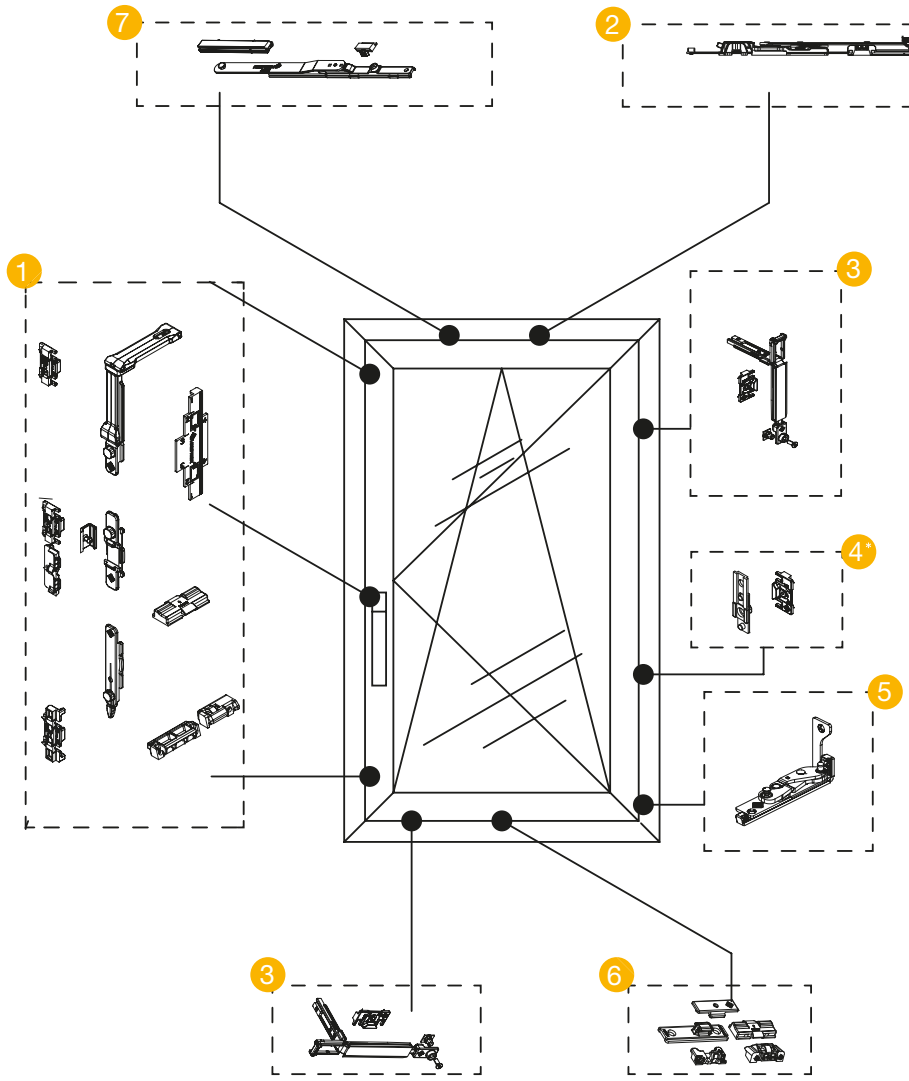

1 102219419
+
2 102219117 - 118
+
3 102219486 x2
+
4* 102219463
+
5 102219121 - 122
+
6 102219462
+
7 102219425 5+5 točki zaključavanja

4* opcija za visinu > 2200

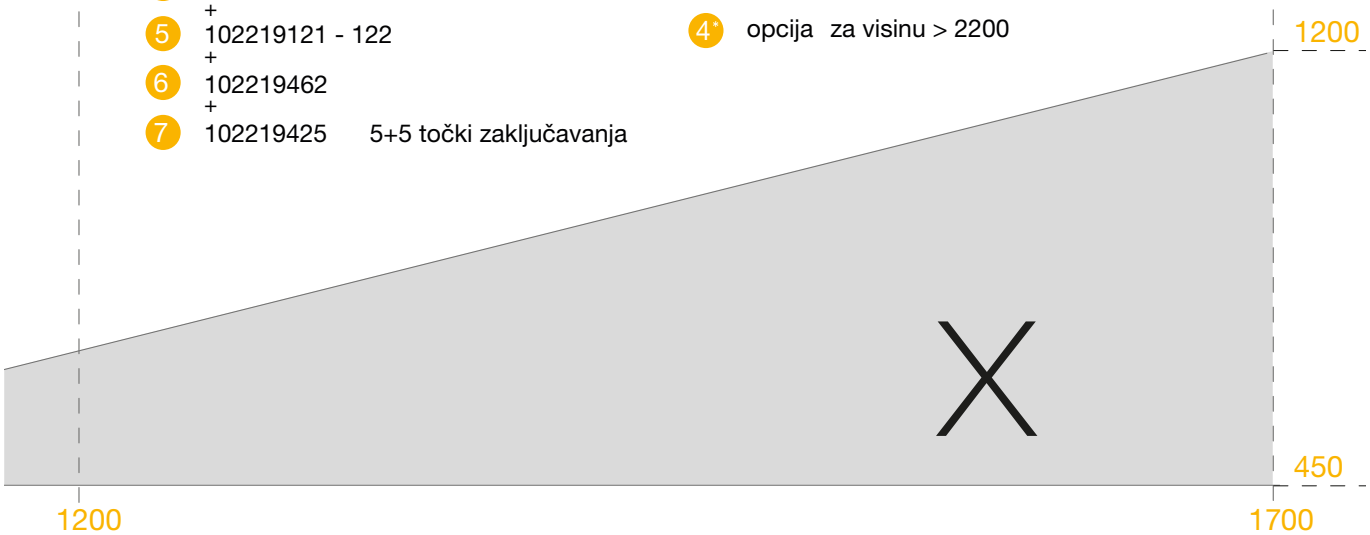

MASTER

Osnovna garnitura Ween Hide 110°

Opseg isporuke:
1 nagibni zasun
1 nagibni ležaj
1 T-zahvatnik
1 pokrivna kapa za osigurač
1 kutni prijenos
1 podizni dio dolje sa mesinganom rolnicom
1 podizni dio za pogonsku ručku
3 upadnice
1 šablona za upadnice

Boja:	crna
Materijal:	zamak crno anodiziran i aluminij ekstrudiran
Odgovara za:	alu okvir sa Euro utorom
Nosivost:	120 kg
Sustav:	Ween Hide

Br.art	Tvornički broj	PJ	JM	Cijena BAM	za
102 219 419	A3320F.1	5	kom	24,35	1 kom

Grupa proizvoda YA2

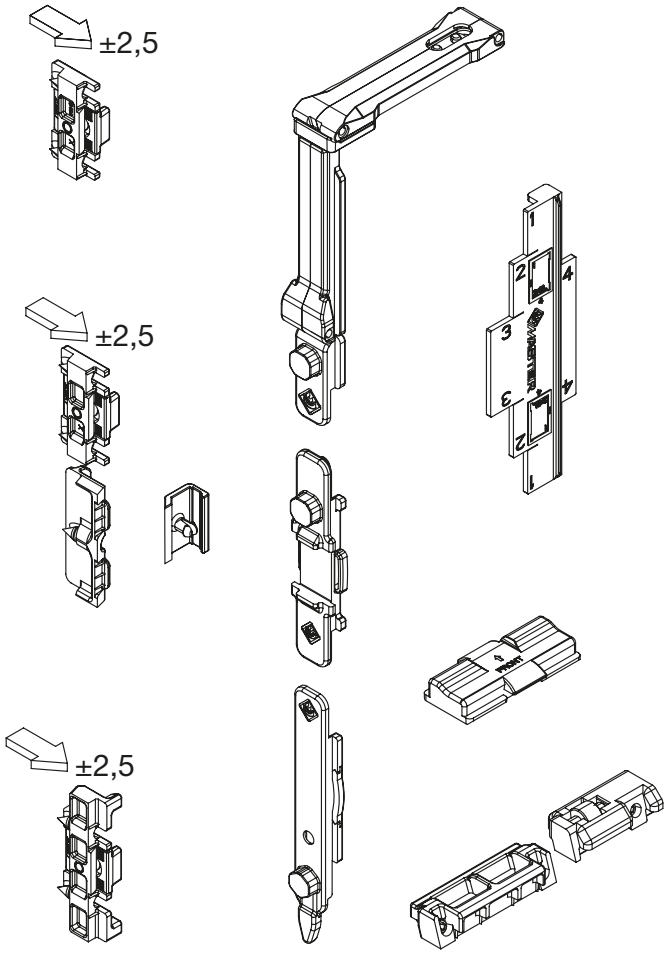

MASTER

Kutni ležaj DK Ween Hide 110

Materijal: tijelo - zamak; vijci - nehrđajući čelik
Sustav: Ween Hide 110
Odgovara za: aluminijske profile sa euro utorom
Nosivost: 120 kg

Br.art	Tvornički broj	Smjer	JM	Cijena BAM	za
102 219 121	A3312D	desno	kom	31,20	1 kom
102 219 122	A3312S	lijevo	kom	31,20	1 kom

Grupa proizvoda YA2

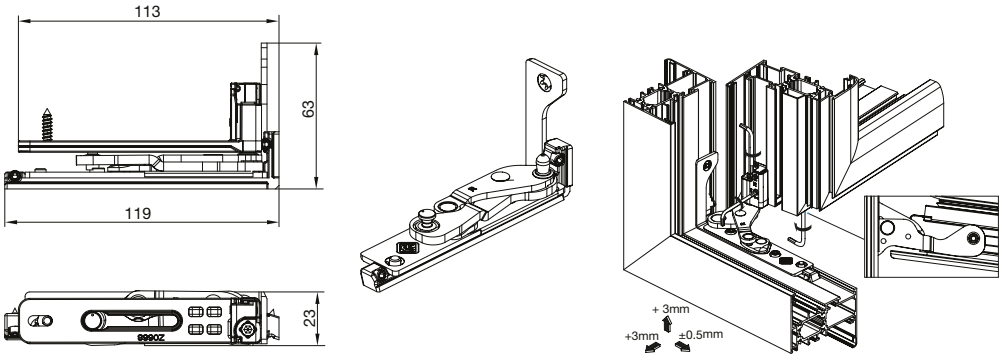

MASTER

Škare za kutne spojnice DK Ween Hide

Sustav: Ween Hide 110
Širina: 23 mm
Materijal: neh. čelik
Odgovara za: alu okvir sa Euro utorom

Br.art	Tvornički broj	Duljina mm	FFB od - do mm	Smjer	JM	Cijena BAM	za
102 219 117	A3312.20D	315	430 - 560	desno	kom	34,20	1 kom
102 219 118	A3312.20S	315	430 - 560	lijevo	kom	34,20	1 kom
102 219 119	A3312.21D	444	561 - 1700	desno	kom	34,20	1 kom
102 219 120	A3312.21S	444	561 - 1700	lijevo	kom	34,20	1 kom

Grupa proizvoda YA2

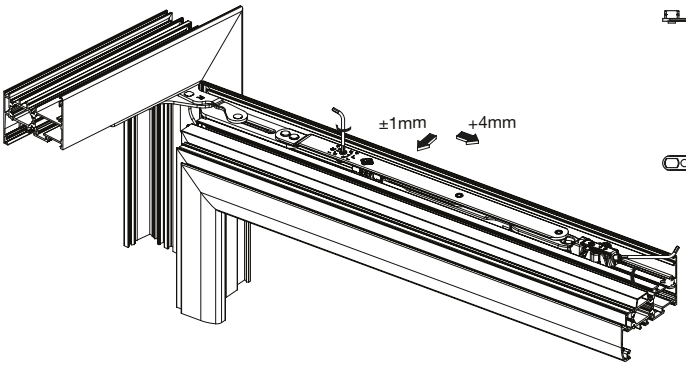

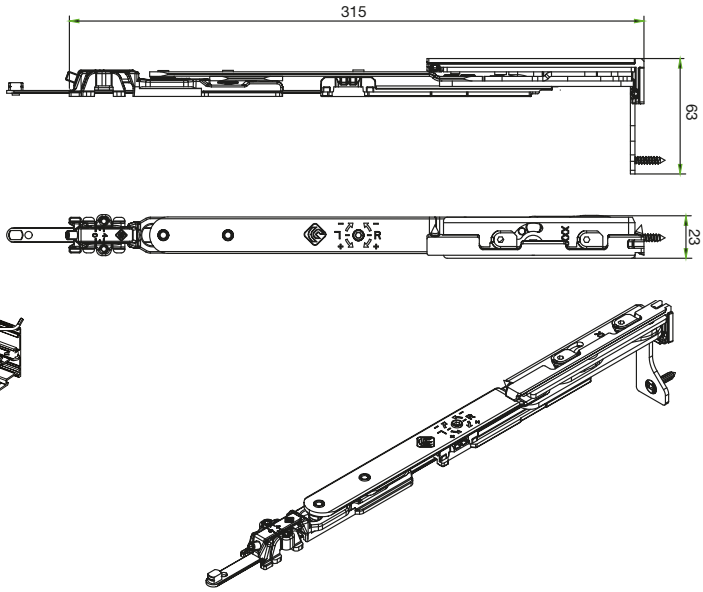

MASTER

Prijenos opterećenja

Napomena: s graničnikom otvaranja 90°

Sustav:	Ween Hide
Duljina:	277 mm
Širina:	21,5 mm
Visina:	14
Smjer:	lijevo/desno
Materijal:	neh. čelik
Nosivost maks.:	170 kg

Br.art	Tvornički broj	Odgovara za	JM	Cijena BAM	za
102 219 434	A3310.50	alu profili s Euro utorom	kom	16,20	1 kom

Grupa proizvoda YA2

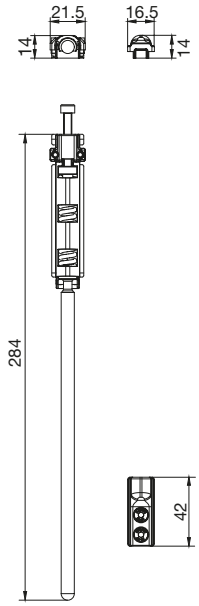

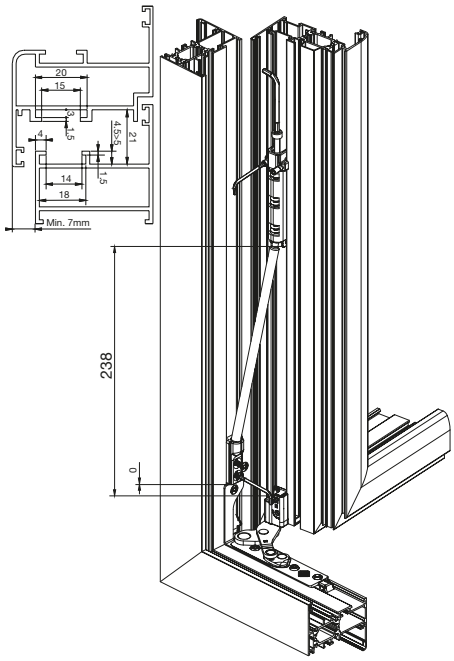

MASTER

Krakovi škara

Sustav:	Ween Hide
Duljina:	226,5 mm
Širina:	23 mm
Visina:	63
Boja:	crna
Materijal:	neh.čelik/zamak
Nosivost maks.:	120, s prijen.opterećenja 150 kg

Br.art	Tvornički broj	Smjer	PJ	JM	Cijena BAM	za
102 219 123	A3312.71D	desno	5	kom	27,80	1 kom
102 219 124	A3312.71S	lijevo	5	kom	27,80	1 kom

Grupa proizvoda YA2

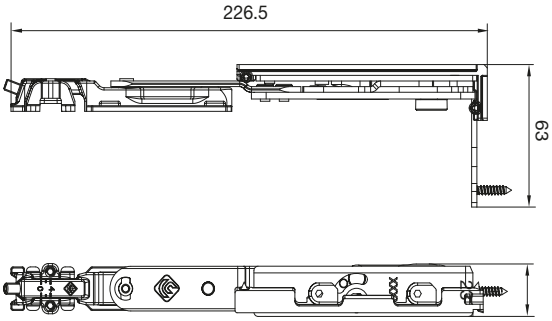

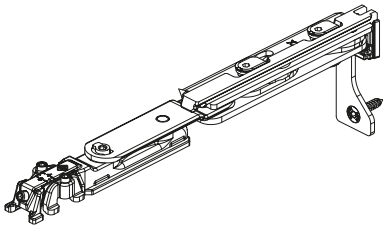

MASTER

Nagibne škare s ležajem

Duljina: 226,5 mm
Širina: 23 mm
Boja: srebrna/crna
Materijal: poluge - nehrđajući čelik
set za fiksiranje - zamak
Maksimalni kapacitet: 100 kg

Br.art	Tvornički broj	JM	Cijena BAM	za
102 219 125	A3312.70	kom	68,70	1 PAR

Grupa proizvoda YA2

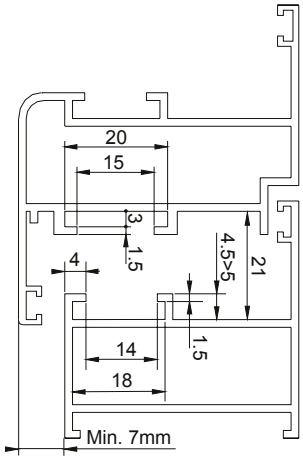

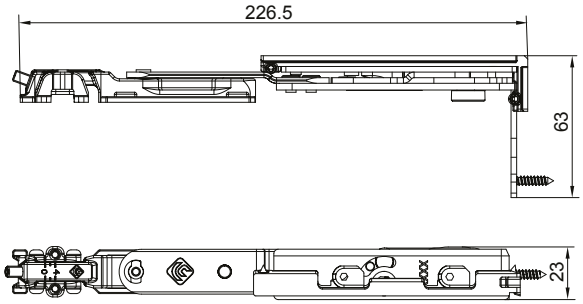

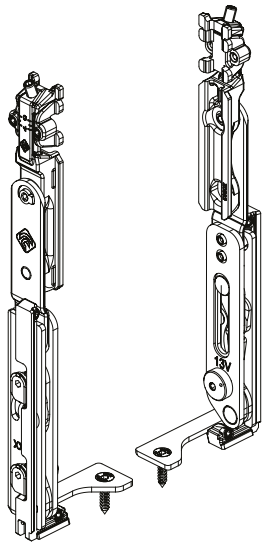

MASTER

Kutni prijenos

Boja: crna
Materijal: zamak
Odgovara za: alu okvir sa Euro utorom
Sustav: Ween 100 / 160 kg; Ween Hide

Br.art	Tvornički broj	Izvedba	JM	Cijena BAM	za
102 218 429	A1252.12		kom	19,40	1 kom
102 219 487	A3420F.31	sa 2 upadnice	kom	14,00	1 kom
102 219 494	A1252.6	sa 1 upadnicom	kom	18,20	1 kom

Grupa proizvoda YA2

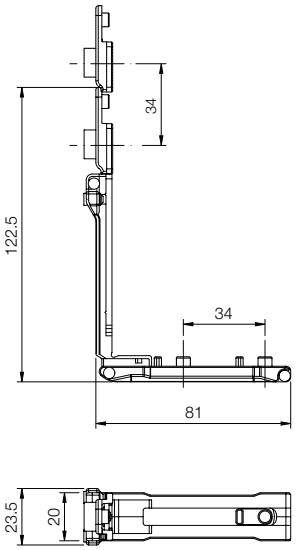

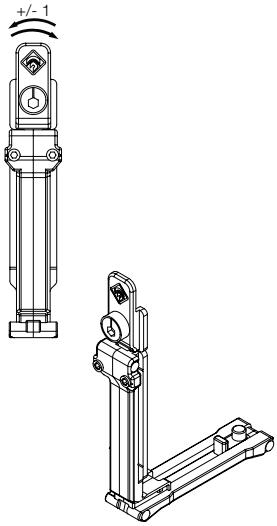

102218429

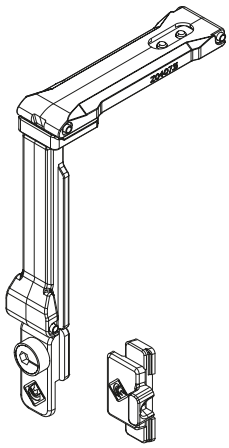

102219494

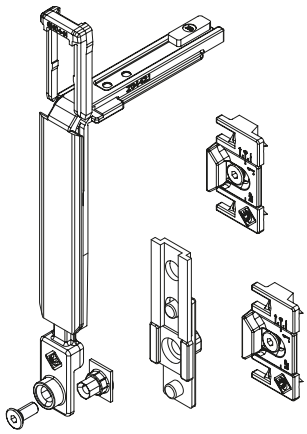

102219487

MASTER

Upadnica za ventilaciju za Ween

Duljina: 45 mm
Širina: 20,2 mm
Visina: 11,7
Materijal: tijelo - zamak; vijci - nehrđajući čelik
Sustav: Ween 100/160 kg
FFB od - do: 650 - 1700 mm

Br.art	Tvornički broj	Odgovara za	JM	Cijena BAM	za
102 219 443	A3400.39	alu profili s Euro utorom	kom	3,40	1 kom

Grupa proizvoda YA2

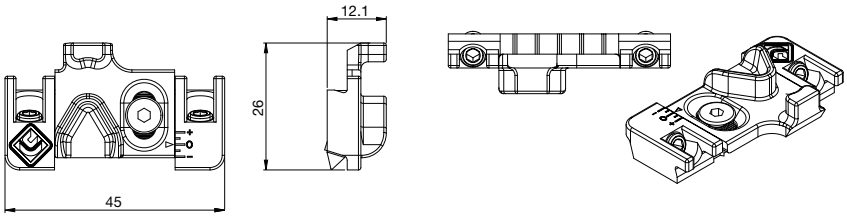

MASTER

Pogon pomoćnog krila BI-HID sa razupornom polugom

- preporučeno za visine > 710 mm

Opseg isporuke: razuporna poluga

Širina: 22 mm
Visina: 13 mm
Boja: crna
Materijal: razuporna poluga - zamak; kompenzatori - plastika; nokne i vijci - nehrđajući čelik
Sustav: Ween 100 / 160 kg; Ween Hide

Br.art	Tvornički broj	Odgovara za	JM	Cijena BAM	za
102 219 474	A4515.1	alu profili s Euro utorom	kom	20,00	1 kom

Grupa proizvoda YA2

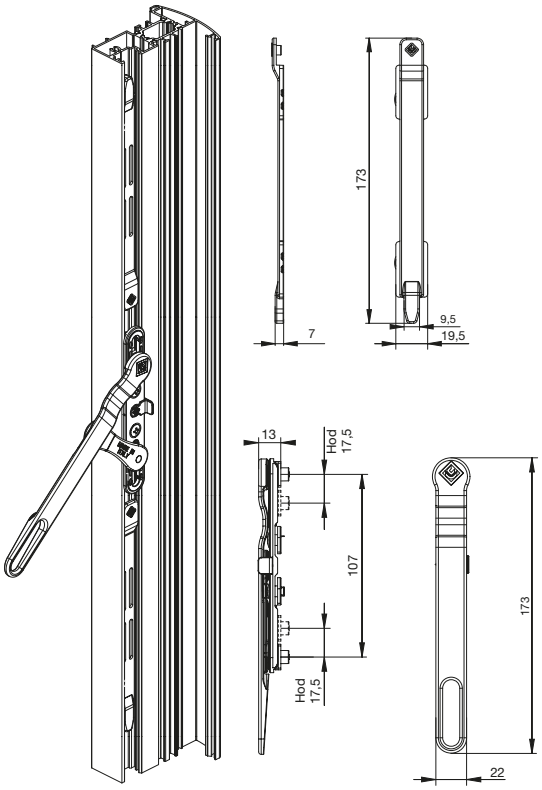

Zasun New Sirio gore/dolje

Duljina: 194,6 mm
Širina: 19,2 mm
Visina: 9,5 mm
Boja: crna
Materijal: klizač, spojna ploča, završetak i pokrivna čahura - najlon sa staklenim vlaknima; blok za pozicioniranje - zamak pocinčani; podešavajući vijak M5 - čelik
Sustav: Ween 100 / 160 kg; Ween Hide

Br.art	Tvornički broj		JM	Cijena BAM	za
102 219 472	A4011.20	alu profili s Euro utorom	kom	1,75	1 kom

Grupa proizvoda YA2

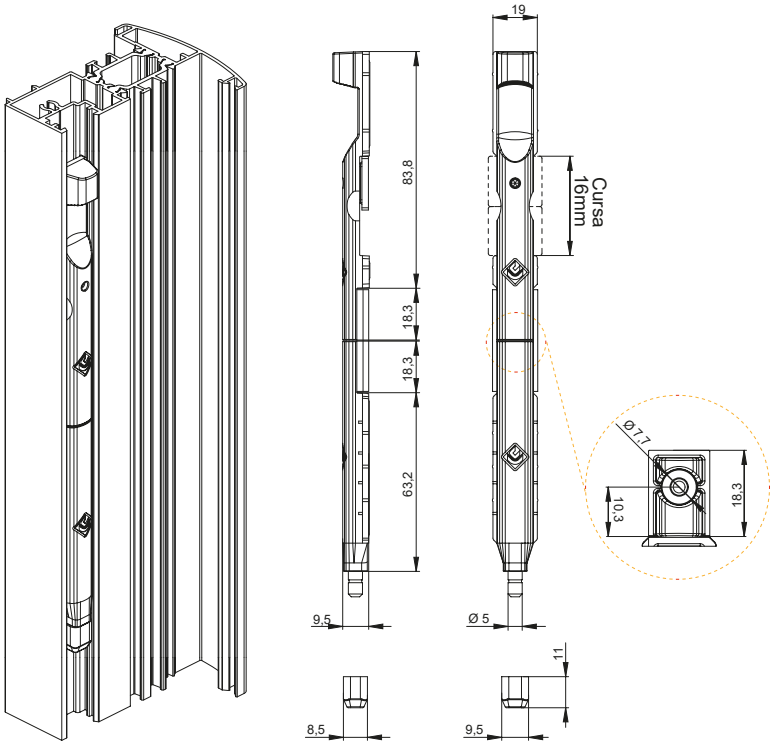

Zasun Ween gore/dolje s polugom

Duljina: 270 mm
Širina: 20 mm
Visina: 11,5 mm
Boja: crna
Materijal: zamak
Sustav: Ween 100 / 160 kg; Ween Hide

Br.art	Tvornički broj	Odgovara za	JM	Cijena BAM	za
102 219 469	A3420.34	alu profile s Euro utorom	PAR	24,00	1 PAR

Grupa proizvoda YA2

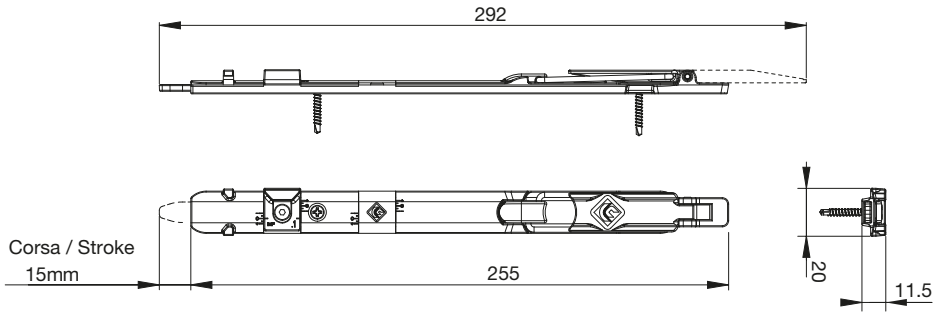

MASTER

Skriveni zatvarač - set za Ween

Tvornički broj: A4226.1
Duljina: 22,5 mm
Širina: 9,6 mm
Visina: 6,3 mm
Materijal: klizač, ploča i osnova poliče - zamak; vijak M4 x 6i trnovi - nehrđajući čelik
Odgovara za: aluminijske profile sa euro utorom
Sustav: Ween 100/160 kg; Ween Hide

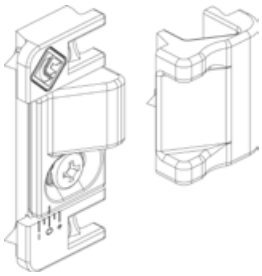

Br.art	Boja	PJ	JM	Cijena BAM	za
102 219 461	crna	1	kom	7,30	1 kom

Grupa proizvoda YA2

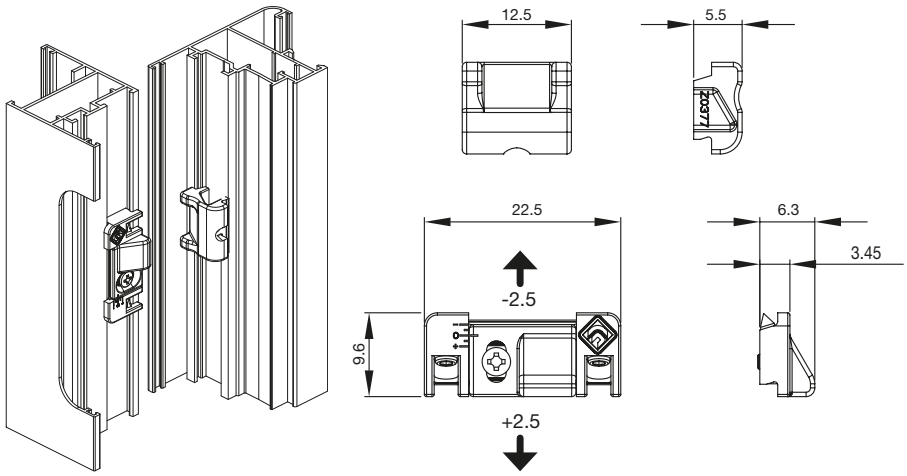

MASTER

Prihvatnik s 1 prorezom

Duljina: 19,6 mm
Širina: 31 mm
Boja: crna

Br.art	Tvornički broj	Visina mm	Mate-rijal	Odgovara za	PJ	JM	Cijena BAM	za
102 219 484	A4212.2	8.6	najlon	aluminij	1	kom	1,20	1 kom
102 219 485	A4202.1	8	zamak			kom	2,15	1 kom

Grupa proizvoda YA2

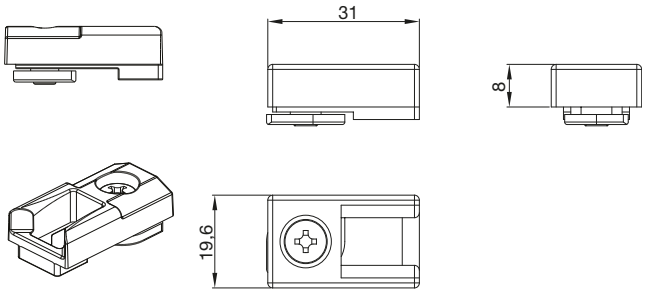

MASTER

Upadnice

Boja: crna
Materijal: zamak

Br.art	Tvornički broj	Sustav	JM	Cijena BAM	za
102 210 851	A1252.19	Empire	kom	3,90	1 kom
102 218 430	A1252.18	Ween 100 / 160 kg; Ween Hide / Ween Hide	kom	3,90	1 kom
102 219 463	A3400F.32	System Ween 100 / 160 kg; Ween Hide	kom	3,10	1 kom
102 219 464	A4206	Ween 100 / 160 kg; Ween Hide	kom	2,25	1 kom
102 219 465	A4205.3	Ween 100 / 160 kg; Ween Hide, podesiva	kom	4,80	1 kom
102 219 467	A4207.11	Ween 100 kg / Ween Hide	kom	2,25	1 kom
102 219 488	A4247.2	Ween 100 / 160 kg; Ween Hide	kom	12,80	1 kom

Grupa proizvoda YA2

102218430

102219463

102219488

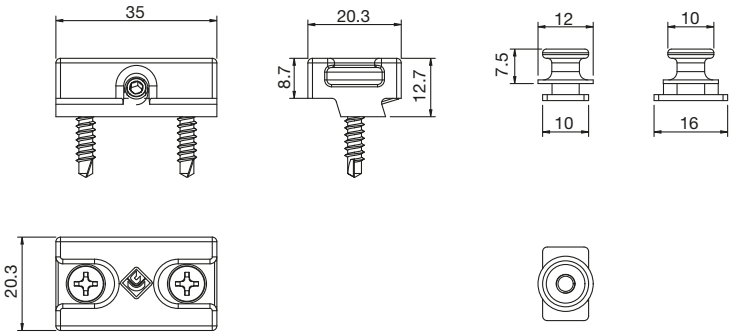

102219488

102210851

102219464

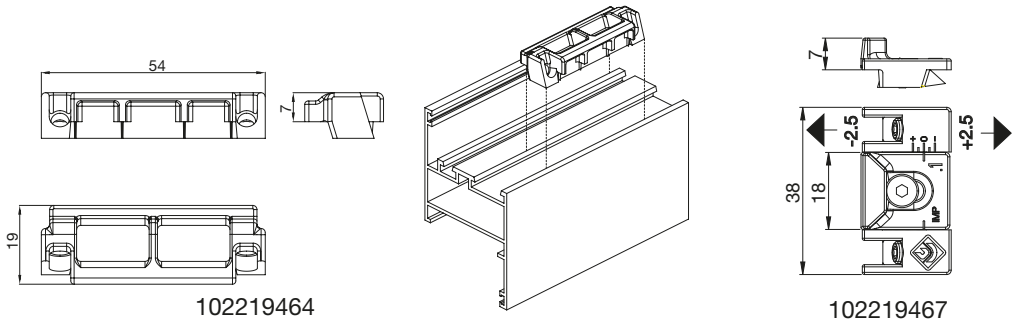

102219464 102219467

102219467

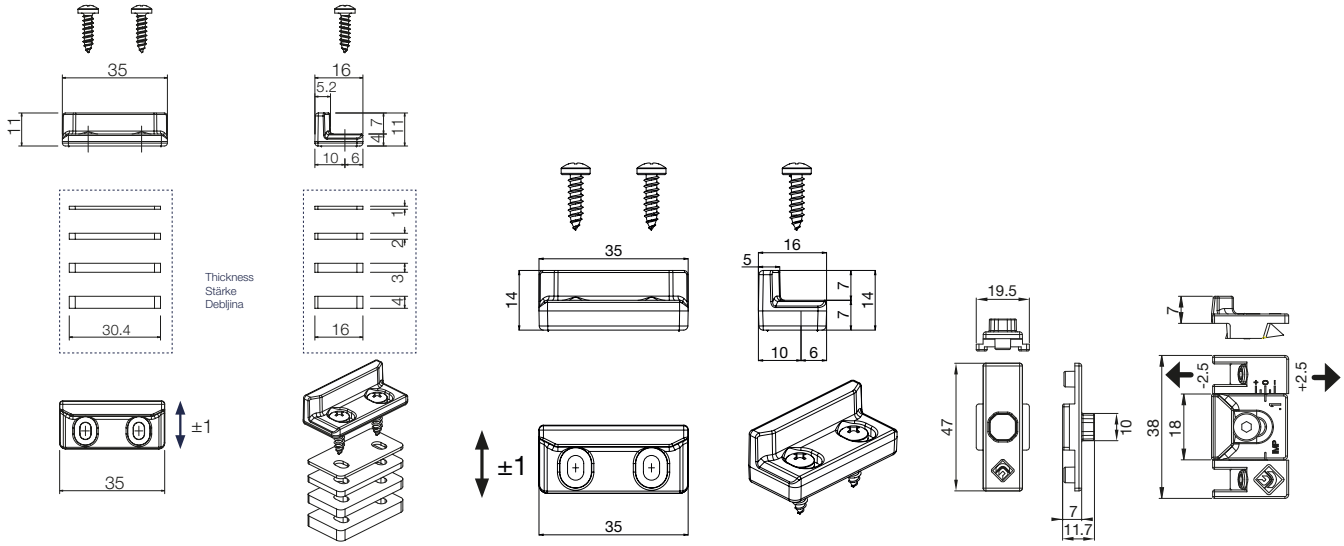

102218430 102210851 102219463

MASTER

Nagibne škare kratke i duge

Širina: 19.4 mm
Visina: 19,9 mm
Materijal: ruka - nehrđajući čelik; pribor - zamak
Nosivost maks.: 70 (zavisno od veličine okvira i kuta otvaranja) kg
Odgovara za: alu okvir sa Euro utorom

Br.art	Tvornički broj	Duljina mm	Visina krila mm	PJ	JM	Cijena BAM	za
102 219 435	A1115.2	190	260 - 800	1	PAR	16,85	1 PAR
102 219 436	A1115.1	290	600 - 1600	1	PAR	16,85	1 PAR

Grupa proizvoda YA2

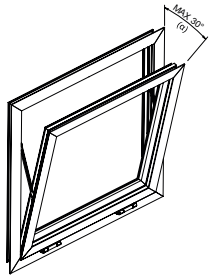

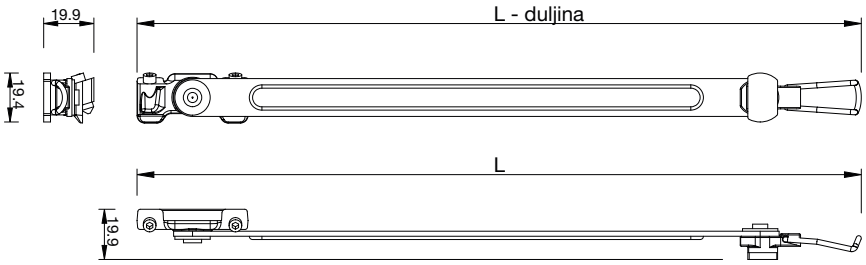

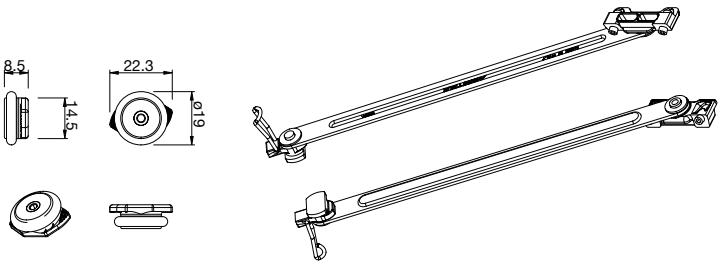

MASTER

Podizni dio - set

Tvornički broj: A2432.1
Boja: crna
Materijal: rolnica i trnovi - mesing; tijelo - najlon
Odgovara za: aluminijski profili sa euro utorom

Br.art		PJ	JM	Cijena BAM	za
102 219 489		1	kom	3,30	1 kom

Grupa proizvoda YA2

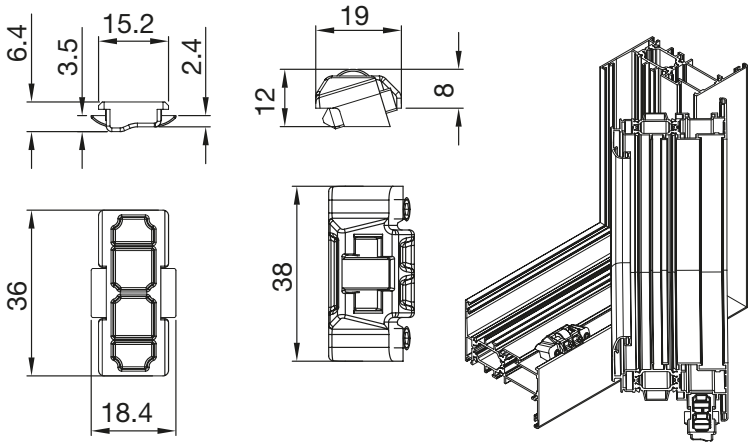

Rolnica sa vijkom M5

Materijal: čelik pocinčani
Odgovara za: aluminijske profile sa euro utorom
Sustav: Wenn 100 / 160 kg; Ween Hide

Br.art	Tvornički broj		PJ	JM	Cijena BAM	za
102 219 468	A4246		1	kom	1,05	1 kom
102 219 466	A4241.11		1	kom	6,95	1 kom

Grupa proizvoda YA2

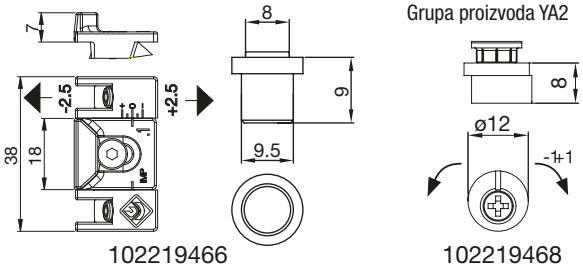

102219466 102219468

Sigurnosni set

Opseg isporuke:
6 upadnica i.S. sa 6 rolnica
1 rolnica
6 spojnih pločica
1 podizni dio okomiti sa mesinganom rolnicom
1 podizni dio vodoravni gornji

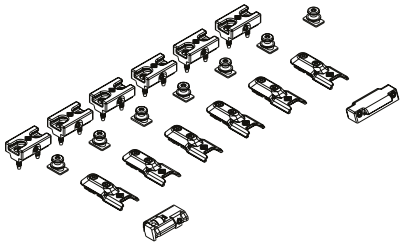

Sustav: Ween 100/160 kg

Br.art	Tvornički broj	Materijal	PJ	JM	Cijena BAM	za
102 219 440	A3400A.52	zamak	5	kom	78,60	1 kom

Grupa proizvoda YA2

Art. 102219488

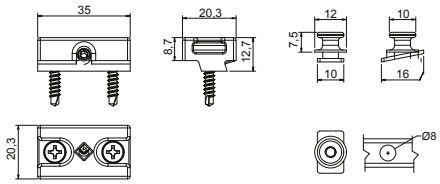

Art. 4247.11

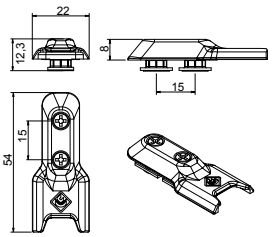

Art. 102219441

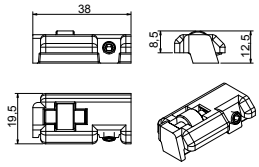

Art. 102219442

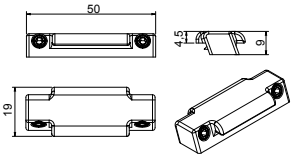

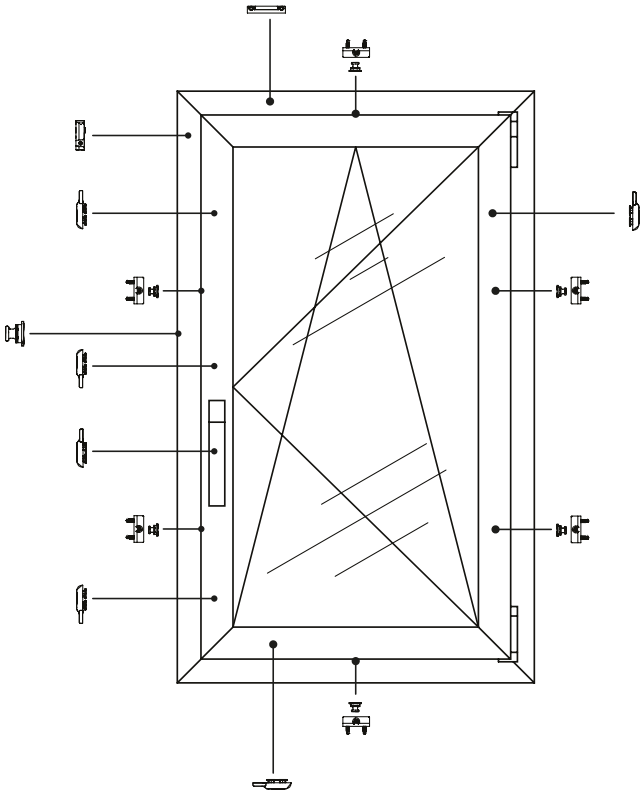

x 6	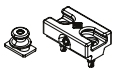
x 6	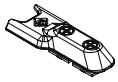
x 1	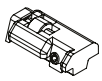
x 1	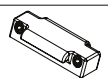
x 1	

MASTER

Spojnica za fasadni prozor

Granični vijak može povećati nosivost, ali smanjuje kut otvaranja (skica kut B).

Sustav: Empire
Širina: 23 mm
Dubina: 16,5 mm
Materijal: nehrđajući čelik

Br.art	Tvornički broj	Visina mm	Širina krila maks. mm	Visina krila mm	Kut otvaranja °	Nosivost kg	JM	Cijena BAM	za
102 210 855	A1206.14	349.5	1200	800-1000	40	50	PAR	38,15	1 PAR
102 210 856	A1206.16	410.5	1200	1000-1200	35	65	PAR	44,50	1 PAR
102 210 857	A1206.18	455.5	1500	1200-1400	35	75	PAR	52,90	1 PAR
102 210 858	A1206.20	509.5	1600	1400-1600	30	100	PAR	63,50	1 PAR
102 210 859	A1206.22	555.5	1800	1600-1800	30	110	PAR	69,90	1 PAR
102 210 860	A1206.24	599.5	1800	1600-1800	25	120	PAR	84,20	1 PAR
102 210 861	A1206.28	713	2000	1800-2000	20	140	PAR	97,50	1 PAR

Grupa proizvoda YA2

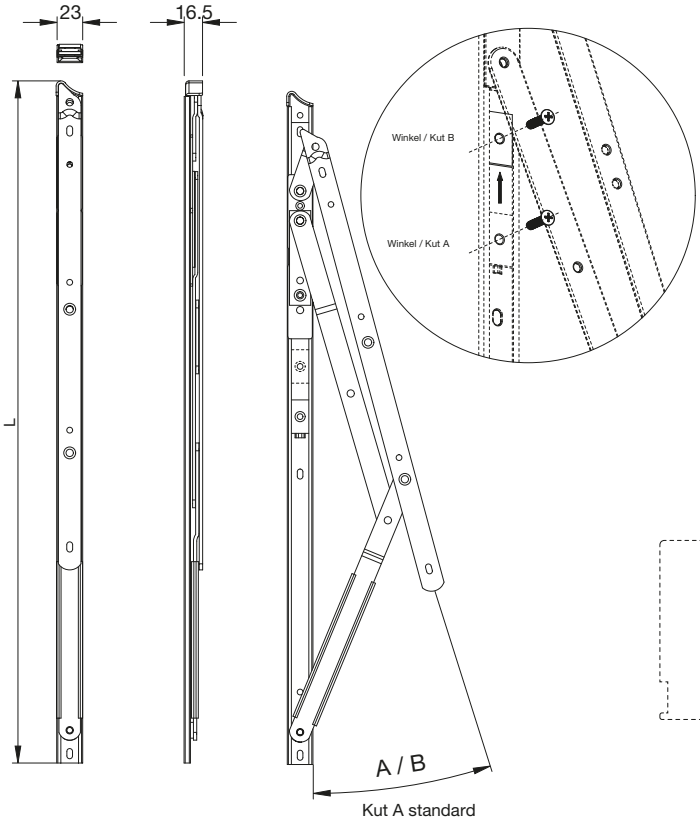

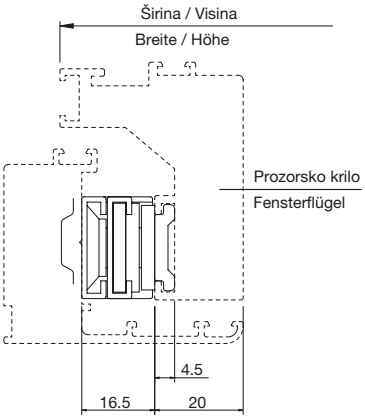

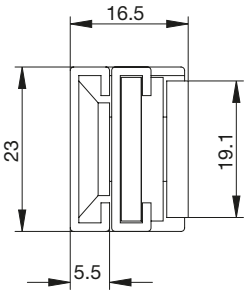

Regulator pozicije

Marka:	Master
Tvornički broj:	1251.1
Model:	Empire
Duljina:	67,5 mm
Širina:	21,8 mm
Dubina:	14,5 mm
Boja:	srebrno
Materijal:	zamak
Odgovara za:	spojnica za fasadni prozor

Br.art		JM	Cijena BAM	za
102 210 854		PAR	8,40	1 PAR

Grupa proizvoda YA2

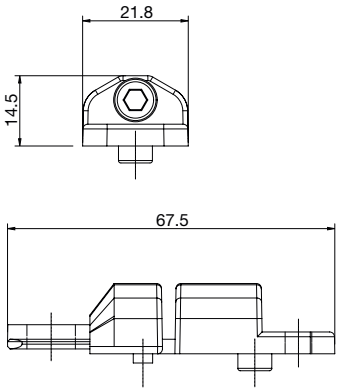

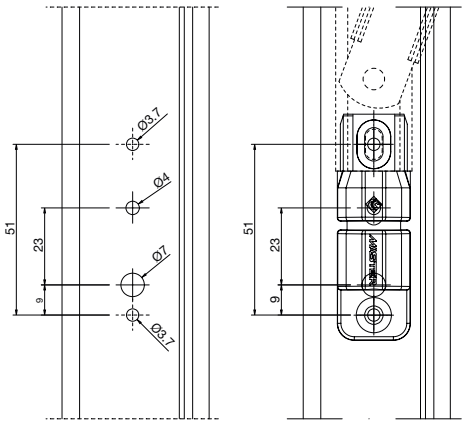

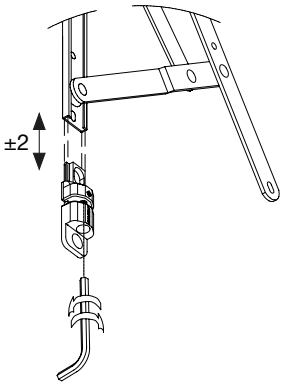

Graničnik za skrivene spojnice

Tvornički broj:	A1250
Materijal:	najlon
Odgovara za:	skrivene spojnice

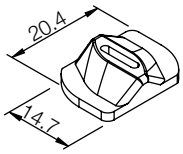

Br.art	Boja	PJ	JM	Cijena BAM	za
102 218 433	bijelo	1	kom	3,20	1 kom

Grupa proizvoda YA2

Zatvarač sa rolnicom

Tvornički broj:	A4220.1
Duljina:	70 mm
Širina:	20 mm
Visina:	13,6 mm
Materijal:	rolnica - zamak; tijelo - najlon; trnovi - nehrđajući čelik
Odgovara za:	aluminijske profile sa euro utorom
Sustav:	Wenn 100 / 160 kg; Ween Hide

Br.art	Boja	PJ	JM	Cijena BAM	za
102 219 480	crna	1	kom	5,35	1 kom

Grupa proizvoda YA2

MASTER

Skrivene spojnice za otvaranje prema van

FFB od - do (mm):	450 - 1200
Kut otvaranja:	20 / 30°
Boja:	srebrna
Materijal:	spojnica - nehrđajući čelik, regulator - zamak
Odgovara za:	alu okvir s Euro utorom
Nosivost maks.;	42 kg bočno; 60 kg gornje vješanje; 100 kg donje vješanje

Br.art	Tvornički broj	Širina mm	Visina mm	Dubina mm	Sustav	JM	Cijena BAM	za
102 218 432	1233.16	22.6	418	16.5	Easy Rapid Plus	kom	63,30	1 kom

Grupa proizvoda YA2

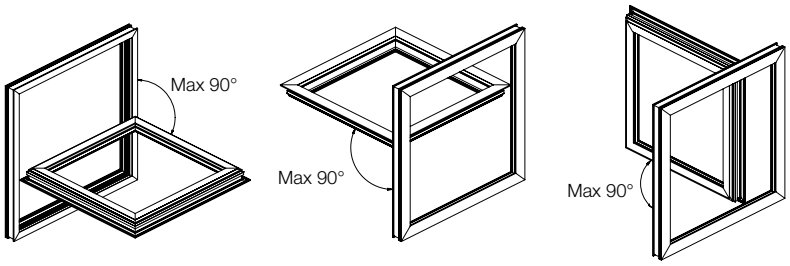

ART.	L		SASH HEIGHT	SASH WIDTH	OPENING	OPENING ANGLE			MAX LOAD
	inch	mm	Min | Max	Min | Max		Opening Angle		Opening Limitation	Kg
1233.16	16"	418	450 | 1800	450 | 750	Side Hung	α	30°	vite | screw	42
			450 | 1200	450 | 1200	Top Hung	α	20°	vite | screw + 1 x A1250	100
						α	30°	vite | screw	60
			450 | 1200	450 | 1200	Bottom Hung	α	30°	vite | screw	100

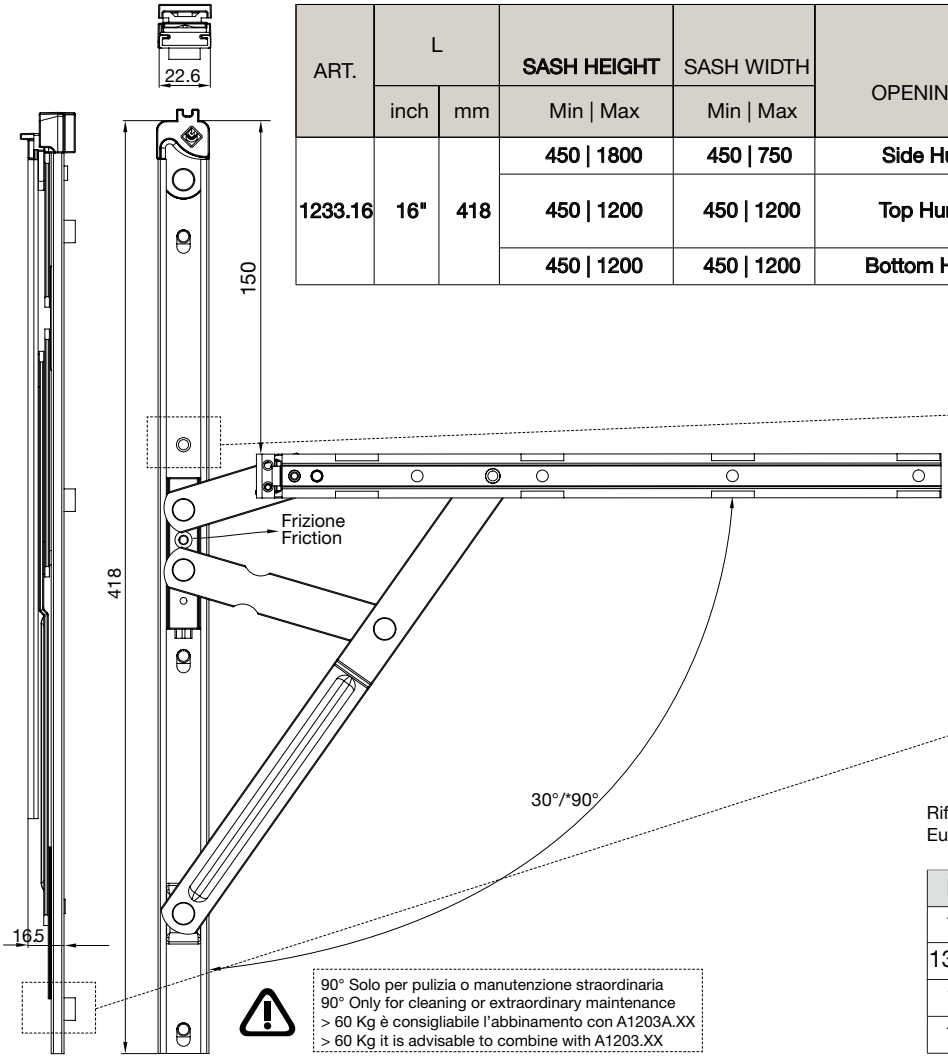

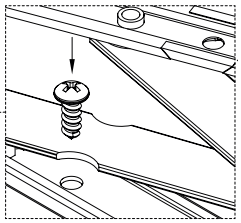

Limitatore
Limiter

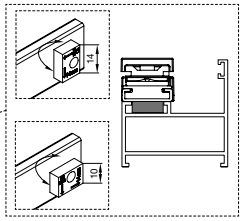

Riferimento nodo Camera Europea
Euro Groove cross section reference

B	C	D	E
14	4	18	1,5
13,5	3,2	16,8	2,4
12	2,9	15	1,5
10	4,2	14,5	1,5

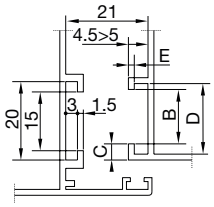

90° Solo per pulizia o manutenzione straordinaria
90° Only for cleaning or extraordinary maintenance
> 60 Kg è consigliabile l'abbinamento con A1203A.XX
> 60 Kg it is advisable to combine with A1203.XX

MASTER

Skrivene spojnice za otvaranje prema van

FFB od - do (mm): 340 - 1200
Kut otvaranja: 90°
Boja: srebrna
Materijal: spojnica - nehrđajući čelik, regulator - zamak
Odgovara za: alu okvir s Euro utorom
Nosivost maks.; 20 kg bočno i gornje vješanje;
30 kg donje vješanje

Br.art	Tvornički broj	Širina mm	Visina mm	Dubina mm	Sustav	JM	Cijena BAM	za
102 218 431	1231.12	13.5	313	19.5	Easy Rapid	kom	27,75	1 kom

Grupa proizvoda YA2

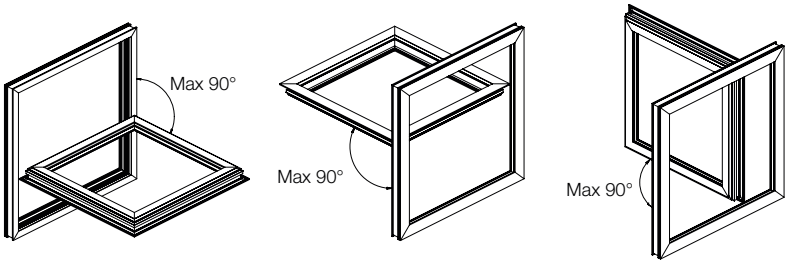

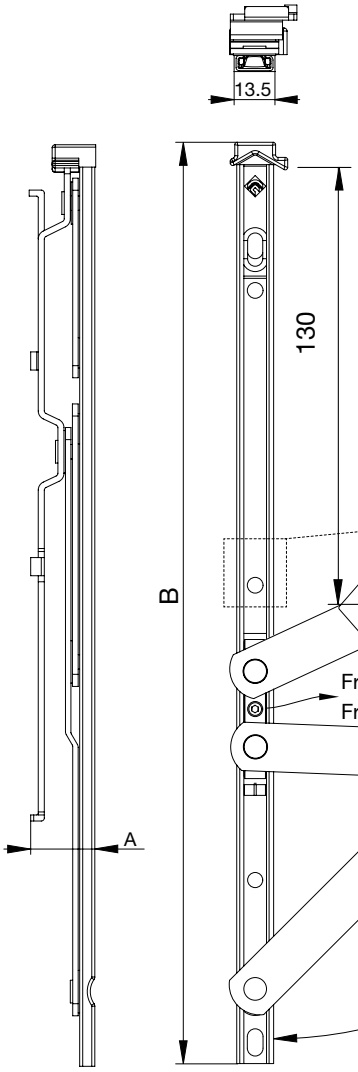

ART.	DIMENSION		SASH HEIGHT	SASH WIDTH	OPENING	OPENING ANGLE			MAX LOAD
	A	B	Min | Max	Min | Max		Opening Angle		Opening Limitation	kg
1231.12	19,5	313	340 | 1800	340 | 450	Battente | Side Hung	α	90°	vite | screw	20
			340 | 450	340 | 1200	Sporgere | Top Hung	α	90°	vite | screw	20
			340 | 450	340 | 1200	Vasistas | Bottom Hung	α	90°	vite | screw	30

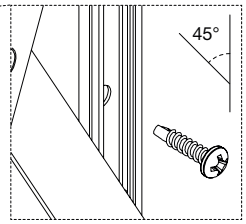

Limitatore a 45°
45° limiter

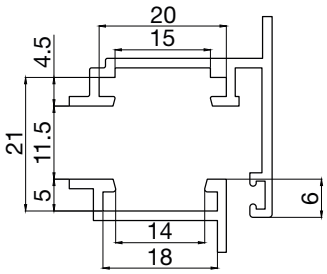

MASTER

Graničnik otvaranja s ključem

Zaustavljanje podesivo pomoću vijka

Napomena: 1 kom = 1 par

Duljina:	254 mm
Širina:	18,4 mm
Visina:	16,5 mm
Materijal:	nehrđajući čelik
Sustav:	Ween
Kut otvaranja:	90 °

Br.art	Tvornički broj	Odgovara za	JM	Cijena BAM	za
102 218 428	A1203A.10	alu okvir s Euro utorom	kom	42,70	1 kom

Grupa proizvoda YA2

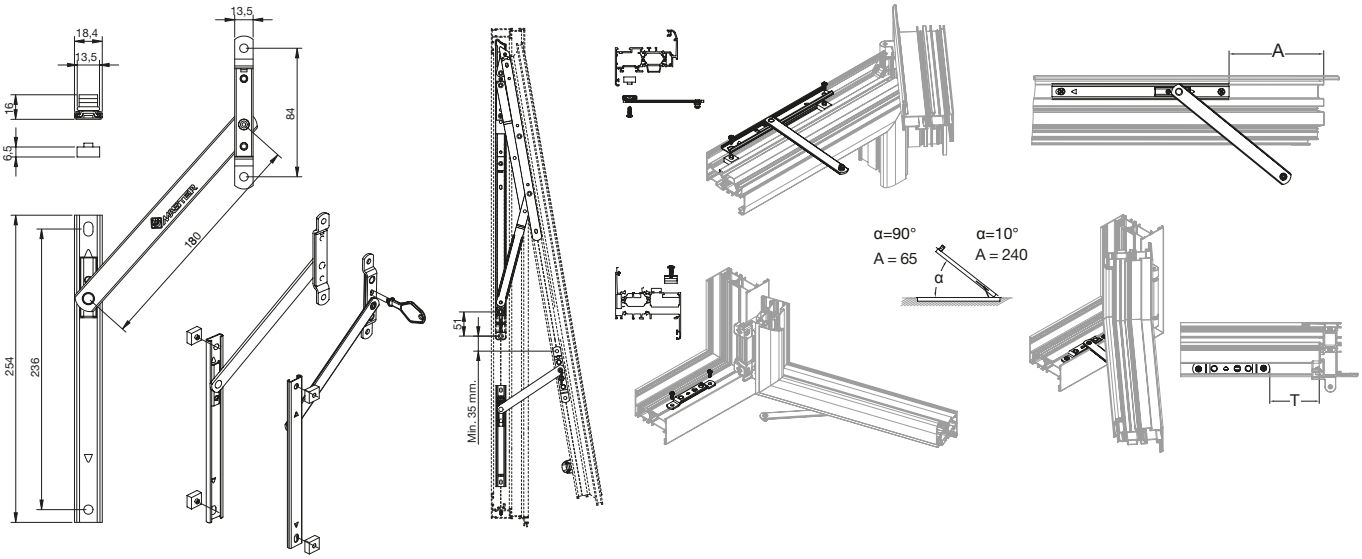

MASTER

Graničnik otvaranja Empire sa teleskopskom rukom

Visina: 16,5 mm

Br.art	Tvornički broj	JM	Cijena BAM	za
102 218 631	A1204.8	PAR	27,85	1 PAR
102 218 632	A1204.10	PAR	32,00	1 PAR
102 218 633	A1204.12	PAR	34,20	1 PAR

Grupa proizvoda YA2

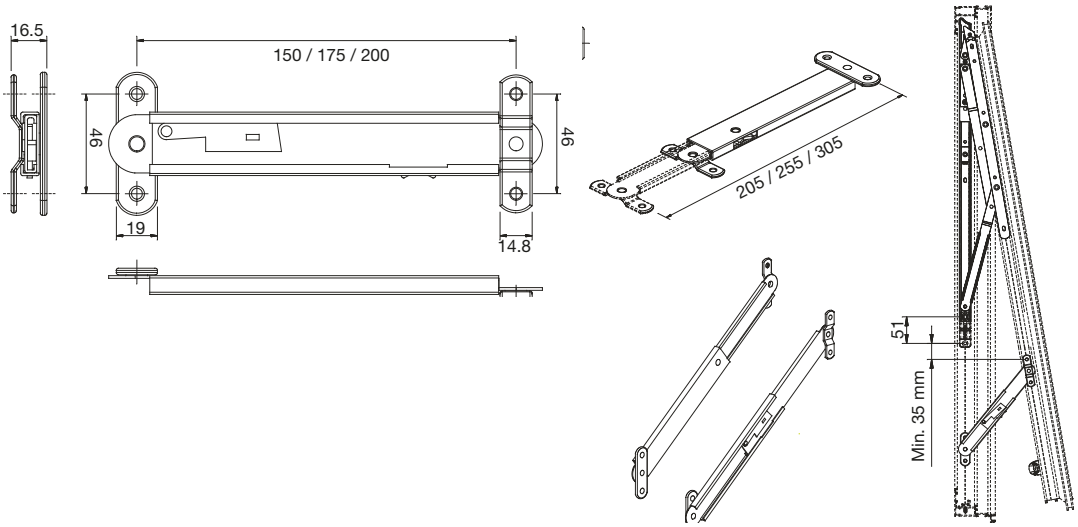

MASTER

Dodatna točka zaključavanja

Duljina: 70 mm
Širina: 9,7 mm
Boja: crna / srebrno
Materijal: najlon / zamak

Br.art	Tvornički broj		JM	Cijena BAM	za
102 210 852	A4227	alu profili s Euro utorom	kom	8,90	1 kom

Grupa proizvoda YA2

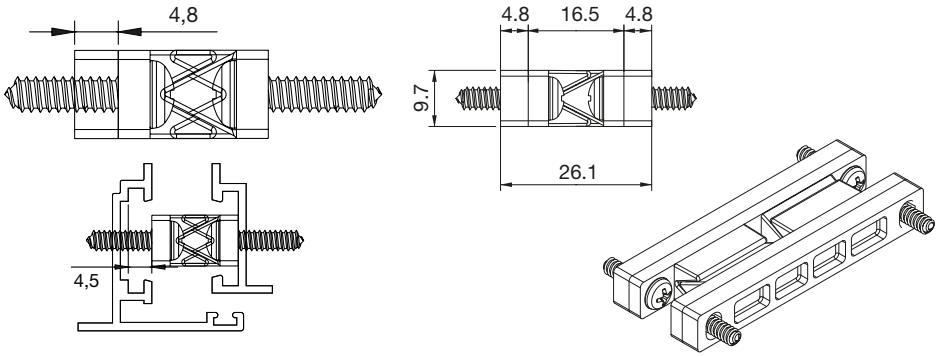

MASTER

Dodatna točka zaključavanja protuprovalna

Izvedba: s čahurom
Duljina: 60 mm
Širina: 12 mm
Boja: crna / srebrno
Materijal: aluminij

Br.art	Tvornički broj		JM	Cijena BAM	za
102 210 853	A4228	alu profil s Euro utorom	kom	18,00	1 kom

Grupa proizvoda YA2

VELIČINA TRNA PREMA VRSTI SPOJNICE
STIFT GRÖSSE NACH DER SCHARNIERART

A	SCHARNIERART / VRSTA SPOJNICE
20	Top Rapid | Cerniere a Pettine | Ween | Top Rapid | Comb Hinge| Ween | Ween Hide 110 | Ween Hide 110 ERRE | Ween Hide 180 | Dinamika
30	Slim Rapid | Top Rapid long hinge

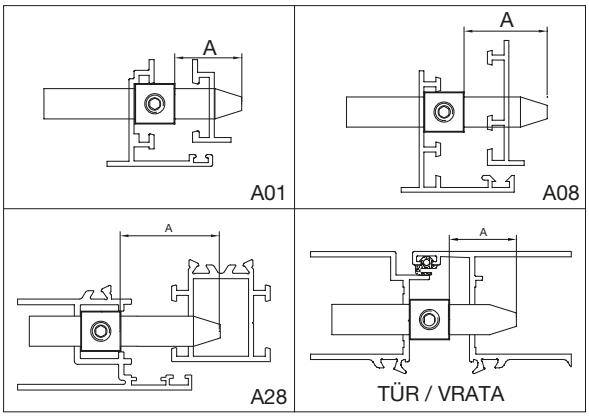

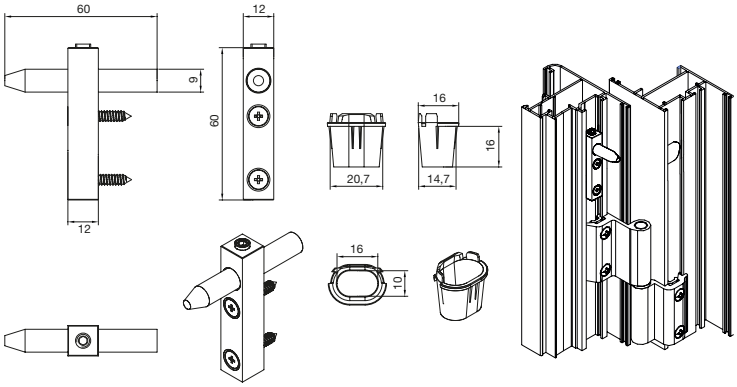

Euro Nut Flügel
Krilo s Euro utorom

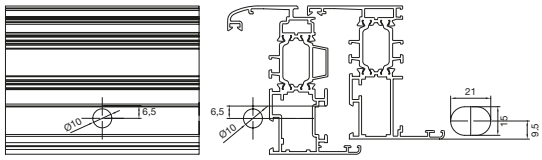

European Rahmennut
Okvir s Euro utorom

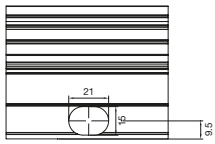

MASTER

Mehanizam za centralno zaključavanje

Duljina: 144 mm
Širina: 21 mm
Visina: 31 mm
Boja: crno
Materijal: zamak
Odgovara za: alu okvir sa Euro utorom
Sustav: Ween 100 /160 kg , Ween Hide 110/180

Br.art	Tvornički broj	JM	Cijena BAM	za
102 219 852	A3627.2	kom	15,65	1 kom

Grupa proizvoda YA2

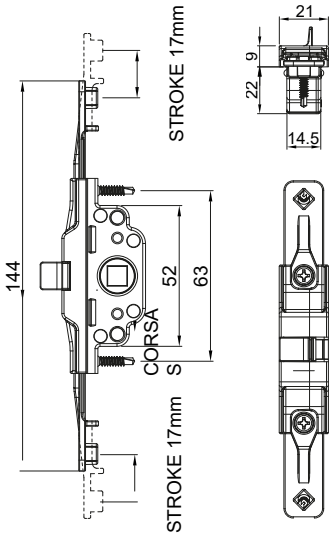

MASTER

Dvosmjerni mehanizam Bing sa podesivim trnom

Duljina: 160 mm
Materijal: zamak crni

Br.art	Tvornički broj	Trn mm	Visina mm	JM	Cijena BAM	za
102 218 536	A3626.1	15 - 27	30/42	kom	11,30	1 kom
102 218 537	A3626.2	23 - 35	38/50	kom	11,30	1 kom

Grupa proizvoda YA2

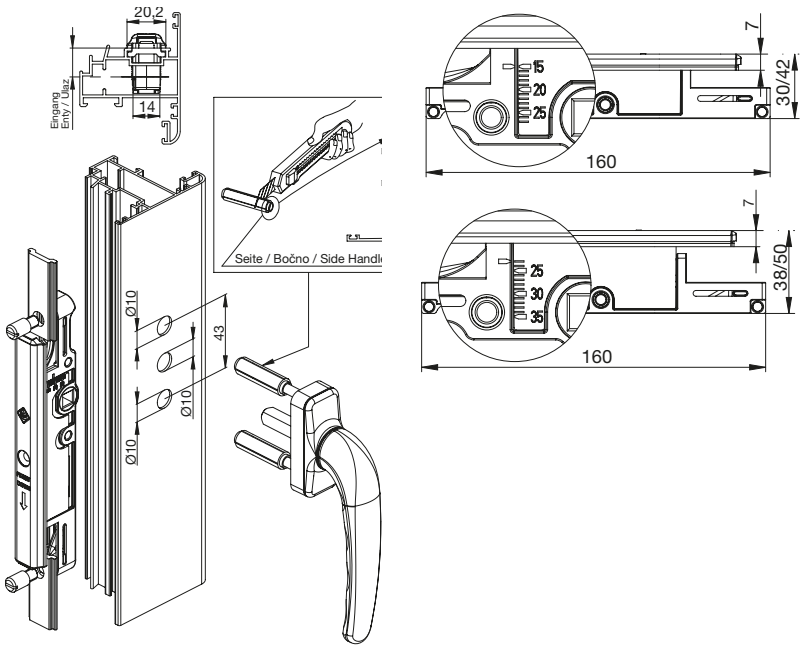

Zaporni trn

ø: 7,9 mm
Boja: crna pocinčana
Materijal: čelik
Odgovara za: za Bing mehanizam i Comfort Plus ručkicu

Br.art	Tvornički broj	Duljina mm	JM	Cijena BAM	za
102 218 529	A6420E.13	13	kom	0,53	1 kom
102 218 531	A6420E.18	18	kom	0,53	1 kom
102 218 533	A6420E.25	25	kom	0,60	1 kom
102 218 535	A6420E.31	31	kom	0,74	1 kom

Grupa proizvoda YA2

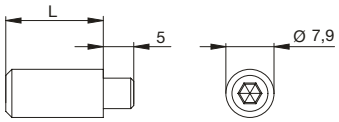

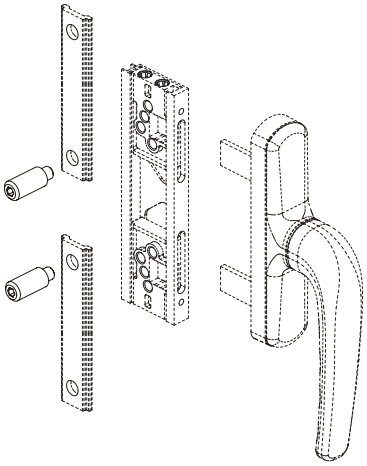

Poluoliva COMFORT MINI

Izvedba: skriveno pričvršćivanje
Duljina: 135 mm
Širina: 24 mm
Visina: 48 mm

Br.art	Tvornički broj	Boja	Materijal	JM	Cijena BAM	za
102 218 519	A3075R9010.2	bijela	aluminij	kom	11,30	1 kom
102 218 520	A3075NEOPA.2	crna	aluminij	kom	11,30	1 kom
102 218 521	A3075ARGEN.2	srebrna	aluminij	kom	11,30	1 kom

Grupa proizvoda YA2

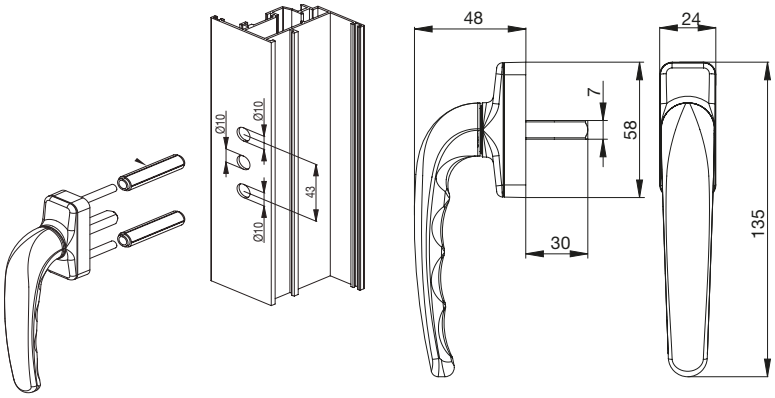

MASTER

Poluoliva s trnom Comfort

Izvedba: skriveno pričvršćivanje
Duljina: 130 mm
Širina: 31 mm
Visina: 61 mm

Br.art	Tvornički broj	Boja	Materijal	JM	Cijena BAM	za
102 218 912	A3070R9010	bijela	aluminij	kom	14,10	1 kom
102 218 913	A3070NEOPA	crna	aluminij	kom	14,10	1 kom
102 218 914	A3070ARGEN	srebrna	aluminij	kom	14,10	1 kom

Grupa proizvoda YA2

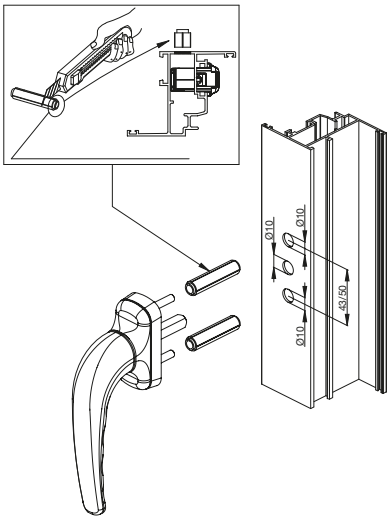

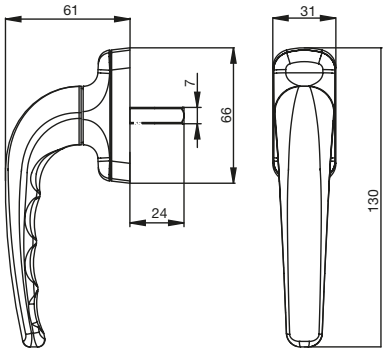

MASTER

Poluoliva EMPIRE

Duljina: 182 mm
Širina: 56 mm
Visina: 64 mm
Boja: crna

Br.art	Tvornički broj	Smjer	Izvedba	JM	Cijena BAM	za
102 210 838	A6006NEOPA	desno	pogonski trnovi 44 mm	kom	19,80	1 kom

Grupa proizvoda YA2

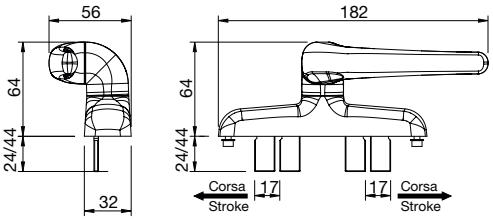

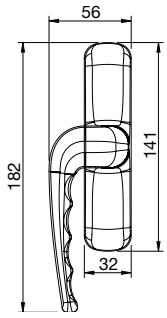

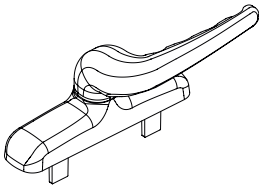

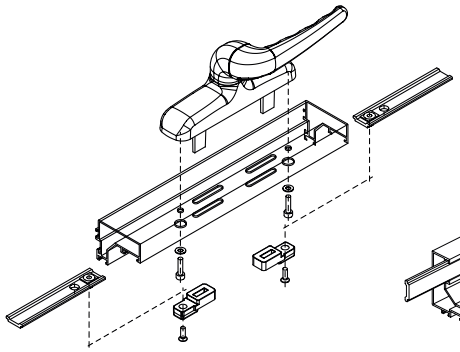

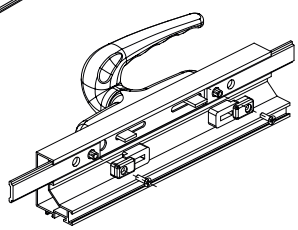

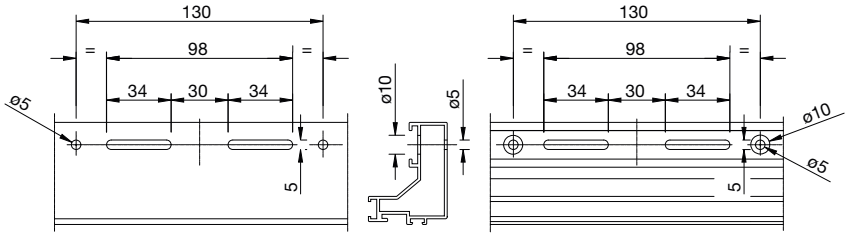

Spojni blok za ručku Empire

Tvornički broj: A6406.1
Sustav: Empire
Duljina: 40 mm
Širina: 14,7 mm
Visina: 13 mm
Materijal: zamak

Br.art	Boja	JM	Cijena BAM	za
102 210 842	crna	PAR	3,00	1 PAR

Grupa proizvoda YA2

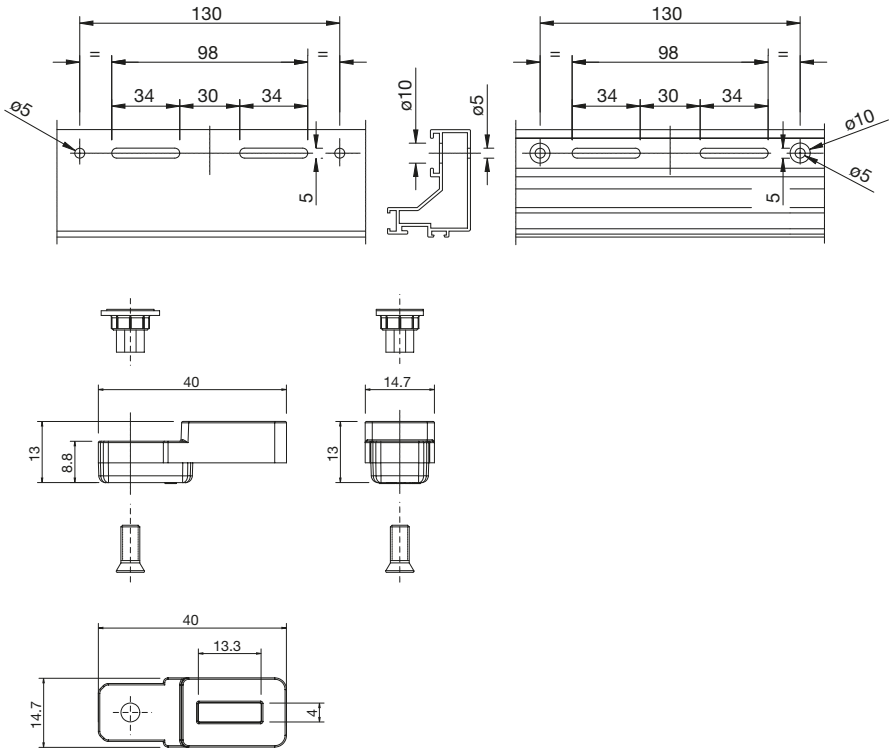

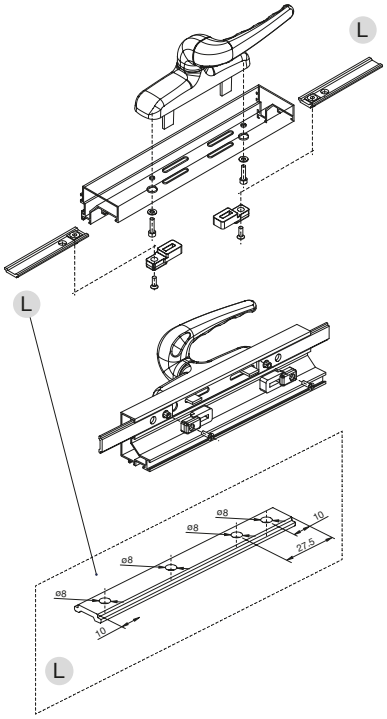

Spojni blok za okretnu pogonsku ručku Empire

Širina: 22 mm
Odgovara za: alu okvir sa Euro utorom
Sustav: Ween 100 / 160 kg; Ween Hide

Br.art	Tvornički broj	Duljina mm	Visina mm	Boja	Materijal	PJ	JM	Cijena BAM	za
102 219 492	A6401.10	52	12.2	crno	zamak	1	PAR	4,00	1 PAR
102 219 493	A6401.1	55	12.6	crna	najlon	1	PAR	0,90	1 PAR

Grupa proizvoda YA2

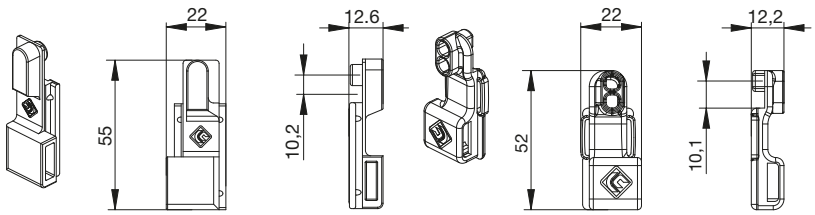

MASTER

Poluoliva Comfort

Napomena:
Poluoliva A6004 za otklopni prozor
Poluoliva A6015 za otklopno zaokretni prozor

Opseg isporuke: ručka, pričvrsni vijci

Izvedba:	skriveno pričvršćenje
Duljina:	187 mm
Širina:	32,5 mm
Visina:	65,5 mm
Materijal:	aluminij

Br.art	Tvornički broj	Boja	Osovinski razmak mm	Površinska obrada	JM	Cijena BAM	za
102 219 388	A6004R9010	bijela RAL 9010	(vijci za pričvršćivanje profila) 92 - 104	bijela	kom	12,00	1 kom
102 218 440	A6015R9010	bijela RAL 9010	(vijci za pričvršćivanje profila) 104	bijela	kom	11,75	1 kom
102 218 441	A6015NEOPA	crna mat	(vijci za pričvršćivanje profila) 104	crna mat	kom	11,75	1 kom
102 219 389	A6004NEOPA	crna mat	(vijci za pričvršćivanje profila) 92 - 104	crna mat	kom	12,00	1 kom
102 219 390	A6004AR-GEN	srebrna	(vijci za pričvršćivanje profila) 92 - 104	srebrna	kom	12,00	1 kom
102 218 442	A6015AR-GEN	srebrna	(vijci za pričvršćivanje profila) 104	srebrna	kom	11,75	1 kom

Grupa proizvoda YA2

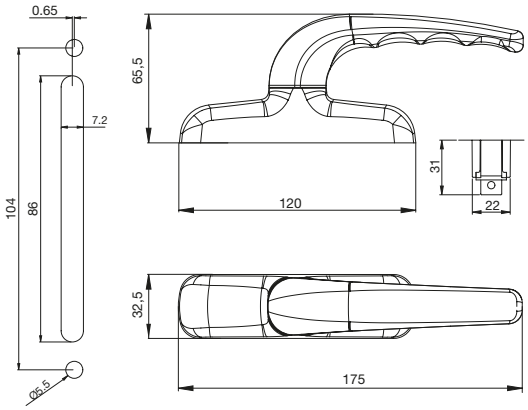

MASTER

Poluoliva SEMPLICE

Opseg isporuke:
poluoliva, pričvrsni vijci

Izvedba:	skriveno pričvršćivanje
Duljina:	146 mm
Širina:	24 mm
Visina:	48,7 mm

Br.art	Tvornički broj	Boja	Materijal	JM	Cijena BAM	za
102 219 481	A3042R9010	bijela RAL 9010	zamak	kom	13,15	1 kom
102 219 482	A3042NEOPA	crna	zamak	kom	13,15	1 kom
102 219 483	A3042ARGEN	srebrna	zamak	kom	13,15	1 kom

Grupa proizvoda YA2

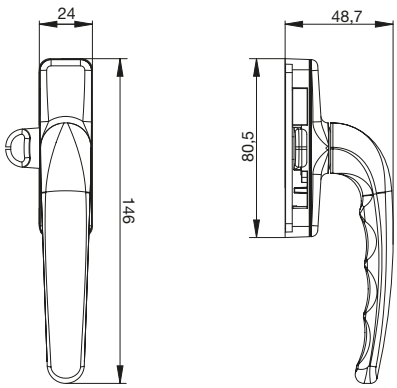

MASTER

Poluoliva Karma

Napomena:
Poluoliva A6060 za otklopni prozor
Poluoliva A6061 za otklopno zaokretni prozor

Opseg isporuke: ručka, pričvrsni vijci

Izvedba:	skriveno pričvršćenje
Duljina:	178 mm
Širina:	32,5 mm
Visina:	65 mm
Materijal:	aluminij

Br.art	Tvornički broj	Boja	Osovinski razmak mm	Površinska obrada	JM	Cijena BAM	za
102 210 116	A6060R9010	bijela RAL 9010	(vijci za pričvršćivanje profila) 84 - 104	bijela	kom	14,65	1 kom
102 210 132	A6061R9010	bijela RAL 9010	(vijci za pričvršćivanje profila) 84 - 104	bijela	kom	14,65	1 kom
102 210 130	A6060NEOPA	crna mat	(vijci za pričvršćivanje profila) 84 - 104	crna mat	kom	14,65	1 kom
102 210 133	A6061NEOPA	crna mat	(vijci za pričvršćivanje profila) 84 - 104	crna mat	kom	14,65	1 kom
102 210 131	A6060AR-GEN	srebrna	(vijci za pričvršćivanje profila) 84 - 104	srebrna	kom	14,65	1 kom
102 210 134	A6061AR-GEN	srebrna	(vijci za pričvršćivanje profila) 84 - 104	srebrna	kom	14,65	1 kom

Grupa proizvoda YA2

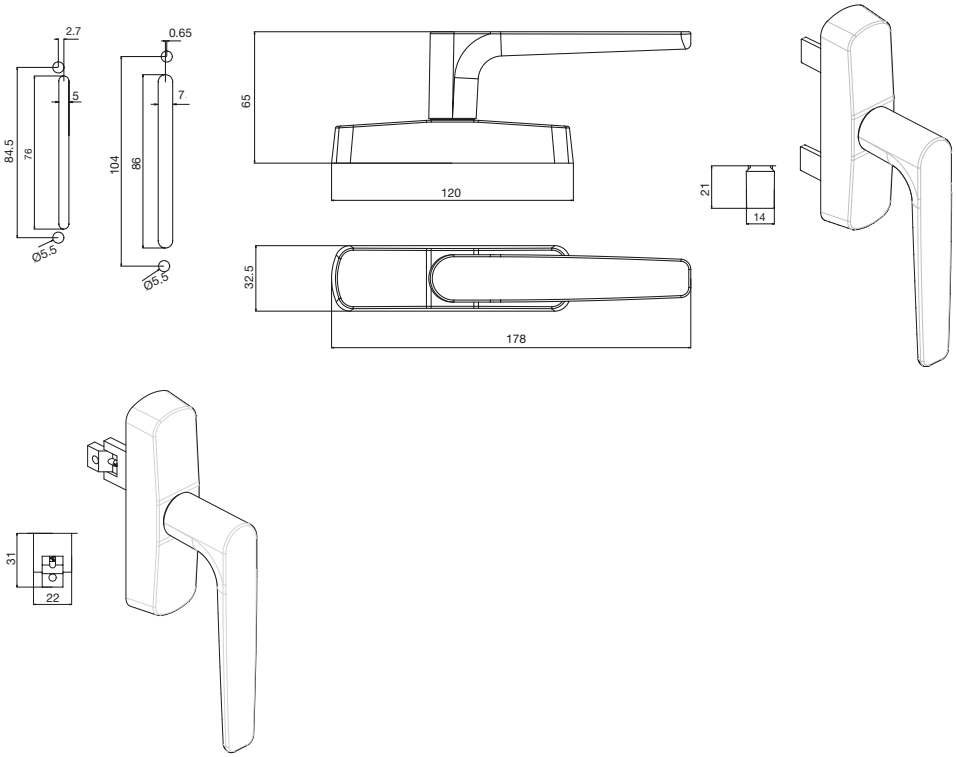

MASTER

Spojnice za aluminijske prozore

Nosivost: 2 kom = 80 kg kg
Odgovara za: aluminijske prozore
Sustav: Ween

Br.art	Tvornički broj	Boja	Materijal	JM	Cijena BAM	za
102 218 434	A3420R9010.71	bijela RAL 9010	aluminij	kom	9,55	1 kom
102 218 435	A3420NEOPA.71	crna	aluminij	kom	9,55	1 kom
102 218 436	A3420ARGEN.71	srebrna	aluminij	kom	9,55	1 kom

Grupa proizvoda YA2

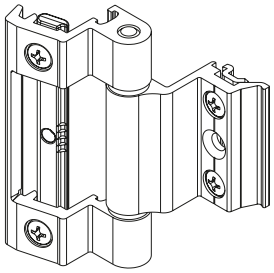

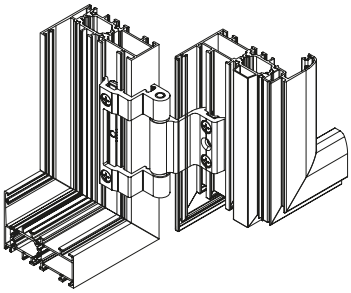

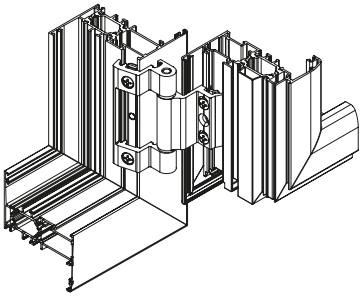

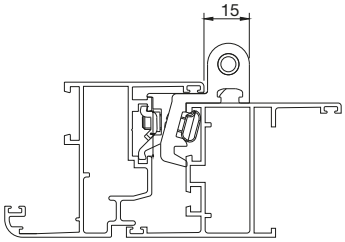

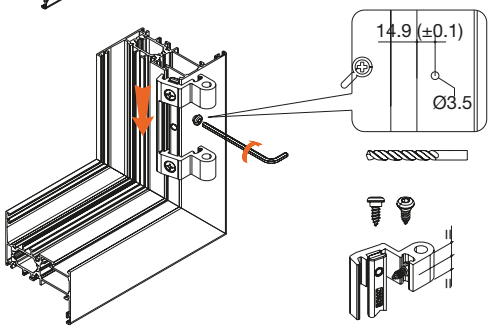

MASTER

Set za pojačavanje spojnica WEEN

Izvedba: sa 100 na 160 kg
Sustav: Ween
Odgovara za: spojnice za alu prozore

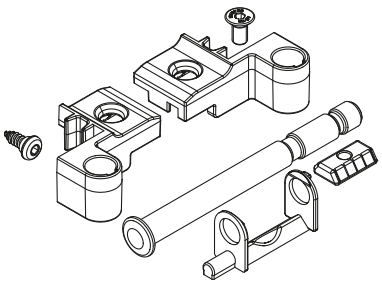

Br.art	Tvornički broj	Boja	Materijal	JM	Cijena BAM	za
102 218 437	A3420R9010.52	bijela	aluminij	kom	13,15	1 kom
102 218 438	A3420NEOPA.52	crna	aluminij	kom	13,15	1 kom
102 218 439	A3420ARGEN.52	srebrna	aluminij	kom	13,15	1 kom

Grupa proizvoda YA2

Šablona za bušenje Ween 160 kg

- za gornje pozicioniranje vijaka

Koristiti sa svrdlom ø 3.5 mm

Odgovara za: Ween 160 kg
Smjer: univerzalno lijevo/desno

Br.art	Tvornički broj	Materijal	JM	Cijena BAM	za
102 219 460	A3400.50	najlon crni	kom	1,20	1 kom

Grupa proizvoda YA2

Profil

Duljina role: 250 m
Širina: 97,5 mm
Visina: 22,5 mm
Sustav: Ween 100/160 kg; Ween Hide

Br.art	Tvornički broj	Materijal	JM	Cijena BAM	za
102 219 495	A2010NEOPA.2	poliamid crni	m	1,65	1 m

Grupa proizvoda YA2

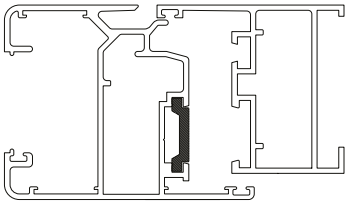

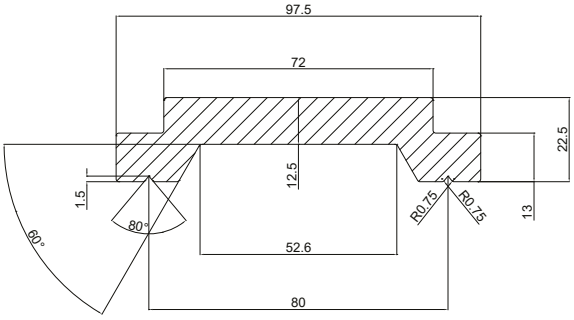

Štanca

Način rada: bušenje, bušenje i mjerenje, 3 rupe za RC 2

Sustav: Ween 100 /160 kg , Ween Hide 110/180
Boja: plava
Odgovara za: alu okvir sa Euro utorom

Br.art	Tvornički broj	Materijal	JM	Cijena BAM	za
102 218 538	A2015.2	čelik	kom	2.785,00	1 kom

Grupa proizvoda YA2

GEZE

Otklopne škare OL 90 N s prihvatom krila

Za pravokutne prozore. Mogućnost upravljanja s ručkom, šipkom s ručicom ili elektronski.

Opseg isporuke:
ležaj škara, prihvat krila Standard, 1 vodilica šipke

Br.art	Materijal	JM	Cijena BAM	za
102 216 610	aluminij srebrno eloksoirani	kom	27,10	1 kom
102 216 613	aluminij bijeli RAL 9016	kom	30,60	1 kom
102 219 761	aluminij crni	kom	30,60	1 kom

Grupa proizvoda 200 250

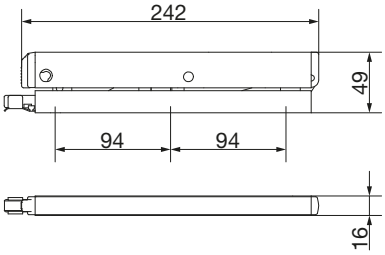

GEZE

Potisna šipka

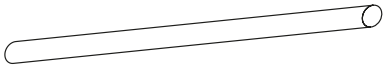

Odgovara za: OL 90 N / OL 95
ø: 8 mm
Materijal: čelik pocinčani

Br.art	Duljina mm	JM	Cijena BAM	za
102 216 633	6000	kom	17,70	1 kom

Grupa proizvoda 200 250

GEZE

Pokrivni profil ravno odrezan

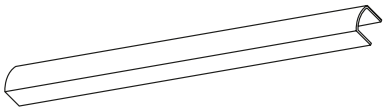

Za prekrivanje potisne šipke, kutnog prijenosa i pogona, ravno odrezan.

Odgovara za: OL 90 N / OL 95
Duljina: 6000 mm

Br.art	Materijal	JM	Cijena BAM	za
102 216 638	aluminij srebrno eloksirani	kom	30,30	1 kom
102 216 643	aluminij bijeli RAL 9016	kom	42,70	1 kom
102 216 644	aluminij crni	kom	55,30	1 kom

Grupa proizvoda 200 250

GEZE

Ručka u setu

S kutnim prijenosom i vodilicom šipke

Opseg isporuke:
1 ručka
1 kutni prijenos kruti
1 vodilica šipke

Odgovara za: OL 90 N / OL 95
Hod: 54 mm

Br.art	Materijal	JM	Cijena BAM	za
102 216 616	aluminij srebrno eloksirani	KAR	36,05	1 KAR
102 216 618	aluminij bijeli RAL 9016	KAR	37,40	1 KAR
102 219 760	aluminij crni	kom	37,40	1 kom

Grupa proizvoda 200 250

LIWIN

Lančani pogon LIWIN L25

Za prirodnu ventilaciju Za drvene, plastične ili metalne prozore.

Karakteristike proizvoda:
- izvlačna duljina podesiva preko Dip-Switch prekidača
- za otklopno i nagibno krilo isporučuje se sav potreban pribor
- jednostavna i brza montaža
- dvostruki lanac za bolji potisak i vučnu snagu
- moguće je paralelno spajanje do 30 motora
- frekvencija: 50-60 Hz
- konstantna uporaba bez prekida max. 4 min
- Soft Start / Soft Stop
- otkrivanje prepreka
- 3-godišnja garancija
- mjere (D x Š x V): 414 x 74,5 x 38,5 mm

Karakteristike krila:
- širina krila max. 1250 mm
- visina krila min. 300 mm

Napomena: Kod uporabe prozora koji rade na napajanje vrijede odgovarajući propisi i standardi.
Nagibna se krila moraju dodatno opremiti zahvatnim škarama ili drugim prikladnim uređajima za hvatanje koji će spriječiti eventualno ispadanje krila.

Hod:	200 / 250 / 380 mm
Napon priključka:	230 V
Struja potrebna:	0,14 A
Zaštita:	IP 44
Vrijeme kretanja:	18 mm/s
Potezna snaga:	250 N
Tlačna snaga:	250 N
Oblik krila:	krovna prozorska krila / nagibna prozorska krila / otklopna prozorska krila / rotirajuća prozorska krila (po širini) / svjetlosne kupole / tavanska prozorska krila
Smjer:	prema unutra / prema van
Ugradnja:	na okvir
Raspon temperature:	- 5 do + 50 °C

Br.art	Materijal	JM	Cijena BAM	za
102 217 902 •	plastika siva RAL 7035	kom	245,50	1 kom
102 217 903 •	plastika bijela RAL 9010	kom	245,50	1 kom

Grupa proizvoda 200

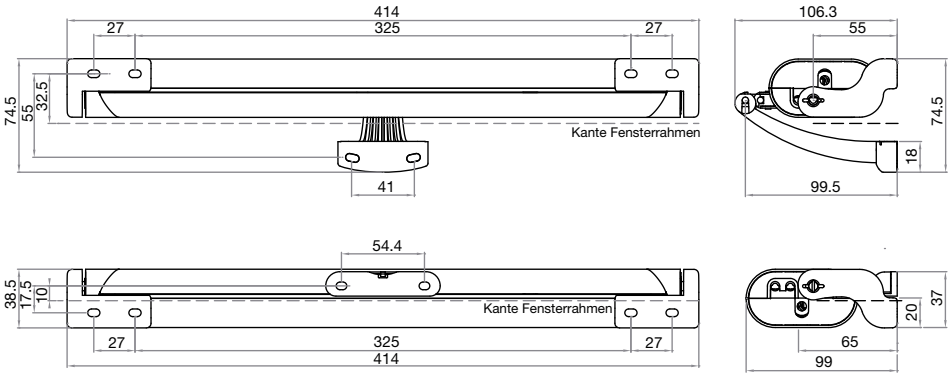

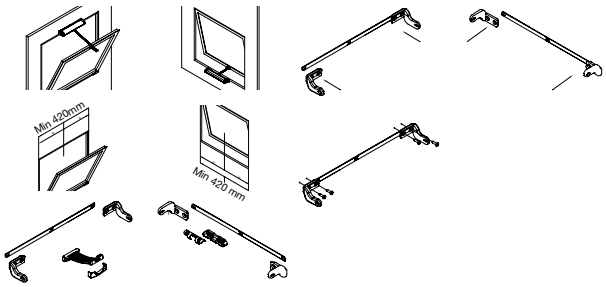

Motor za rolete mehanički HREF4013-14

Motor ove serije s promjerom od 35 mm se može montirati na 8-kutnu osovinu promjera 40 mm. Brza i jednostavna montaža, može se koristiti i u industrijskoj proizvodnji. Cijevasti motor bez održavanja ima dugi vijek trajanja i termičku zaštitu od pregrijavanja. Jednostavno mehaničko podešavanje i tihi hod pogona.

Tehnički podaci:
Osovina (vratilo) ø: 40 mm
Okretni moment: 13 Nm
Brzina okretaja: 14 min-1
Priključak: 230 V
Frekvencija: 50 Hz
Snaga: 121 W
Jakost struje: 0,53 A
Vrijeme rada: 4 min
Duljina kabela: 2500 mm

Opseg isporuke:
cijevasti motor, zahvatnik za osovinu, adapter s obje strane, ležaj za roletnu kutiju, osigurači, pribor za podešavanje, priručnik

Potezna snaga:	29 kg
Duljina:	465 mm

Br.art	Boja	JM	Cijena BAM	za
102 222 676	plava	kom	90,40	1 kom

Grupa proizvoda YHE

MASTER

Spojnica Dinamika 3-dijelna

- za sve uobičajne aluminijske profile
- horizontalno podešavanje ± 3 mm za brzu obradu
- podešavanje visine + 4 / - 1 mm bez skidanja krila
- podešavanje potiska ± 1 na ugrađenom krilu

Opterećenje: 200 kg
Smjer: univerzalno

Br.art	Okretna točka mm	Osovinski razmak mm	Materijal	JM	Cijena BAM	za
102 219 534	20.5	67	aluminij bijela RAL 9010	kom	32,45	1 kom
102 219 535	20.5	67	aluminij crna	kom	32,45	1 kom
102 219 536	20.5	67	aluminij srebrno eloksirani	kom	32,45	1 kom
102 219 543	46.5	93	aluminij bijela RAL 9010	kom	33,10	1 kom
102 219 544	46.5	93	aluminij crna	kom	32,30	1 kom
102 219 545	46.5	93	aluminij srebrno eloksirani	kom	32,30	1 kom

Grupa proizvoda YA2

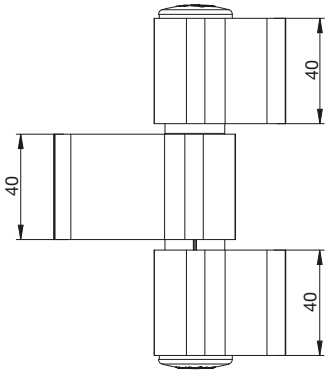

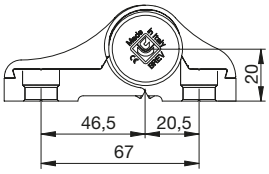

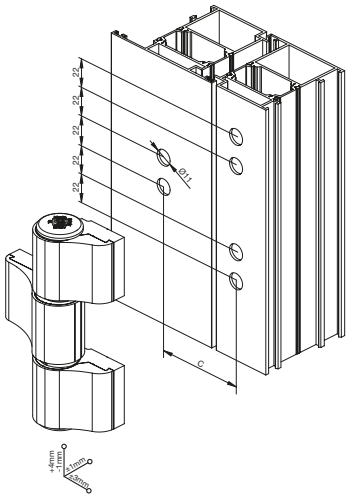

MASTER

Spojnica Dinamika 2-dijelna

- za sve uobičajne aluminijske profile
- horizontalno podešavanje ± 3 mm za brzu obradu
- podešavanje visine + 4 / - 1 mm bez skidanja krila
- podešavanje potiska ± 1 na ugrađenom krilu

Okretna točka: 20,5 mm
Osovinski razmak: 67 mm
Opterećenje: 160 kg
Smjer: univerzalno

Br.art	Materijal	JM	Cijena BAM	za
102 219 519	aluminij bijela RAL 9016	kom	21,00	1 kom
102 219 520	aluminij crna mat	kom	21,00	1 kom
102 219 521	aluminij srebrno eloksirana	kom	21,00	1 kom

Grupa proizvoda YA2

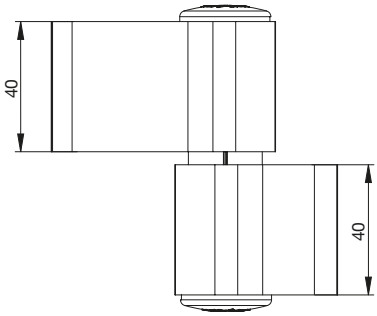

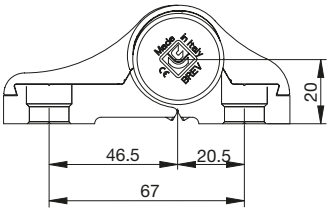

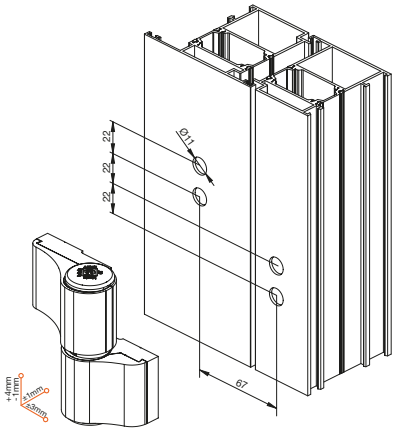

MASTER

Podloške Dinamika

Model: Dinamika
Duljina: 40 mm
Širina: 28,5 mm
Visina: 8,5 mm
Materijal: aluminij
Odgovara za: termo profil

Br.art	Tvornički broj	Boja	JM	Cijena BAM	za
102 211 549	A8010R9010.26	bijela	kom	2,80	1 kom
102 211 550	A8010NEOPA.26	crna	kom	2,80	1 kom
102 211 551	A8010ARGEN.26	srebrna	kom	2,80	1 kom

Grupa proizvoda YA2

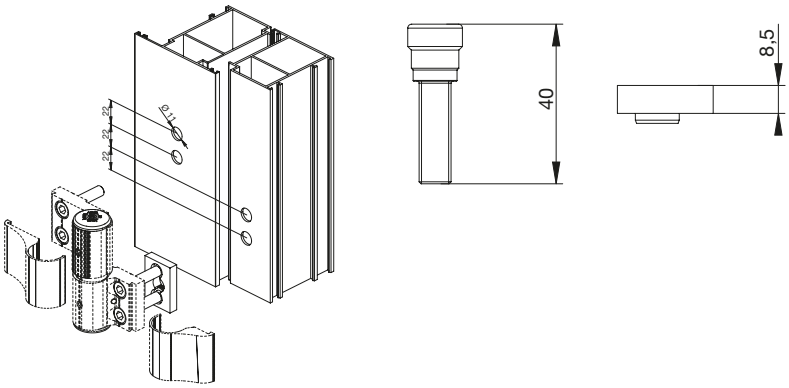

MASTER

Dinamika pribor

Odgovara za: Dinamika 2-dijelne ili 3-dijelne spojnice za vrata

Br.art	Opis	Tvornički broj	Duljina mm	Boja	Materijal	JM	Cijena BAM	za
102 219 555	šablona	A8000.23		srebrna	aluminij / nehrđajući čelik	kom	148,50	1 kom
102 219 547	vijak	A8010.14	56	srebrno	čelik pocinčani	kom	3,00	1 kom
102 219 548	vijak	A8010.15	66	srebrno	čelik pocinčani	kom	3,20	1 kom
102 219 546	vijak	A8010.13	46	srebrno	čelik pocinčani	kom	2,20	1 kom

Grupa proizvoda YA2

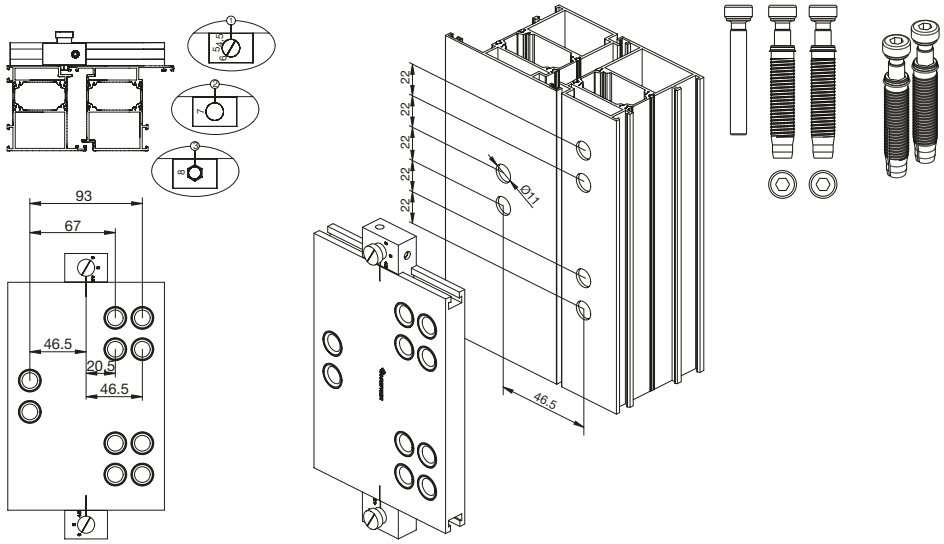

MASTER

Spojnica Slim Rapid 2-dijelna

Odgovara za aluminijske profile sa euro utorom.
Spojnica - ekstrudirani aluminij, čahura - najlon, trnovi i predmontirani vijci - nehrđajući čelik.

- horizontalno podešavanje ± 1 mm
- podešavanje potiska ± 0.5 mm

Materijal:	spojnica - ekstrudirani aluminij, čahura - najlon, trnovi i predmontirani vijci - nehrđajući čelik
Odgovara za:	aluminijske profile sa euro utorom
Smjer:	univerzalno lijevo/desno
Opterećenje:	120 kg

Br.art	Tvornički broj	Boja	JM	Cijena BAM	za
102 219 556	A8060R9010	bijela	kom	17,30	1 kom
102 219 557	A8060NEOPA	crna mat	kom	17,30	1 kom
102 219 558	A8060ARGEN	srebrna	kom	17,30	1 kom

Grupa proizvoda YA2

MASTER

Regulator visine Slim Rapid

- za spojnice Slim Rapid 2-dijelne ili 3-dijelne
- kontinuirano podešaanje visne + 3 mm

Duljina:	34 mm
Širina:	18 mm
Visina:	16,5 mm
Boja:	srebrna
Materijal:	tijelo zamak, pričvrsni vijci od nehrđajućeg čelika

Br.art	Tvornički broj	Odgovara za	JM	Cijena BAM	za
102 219 568	A8060.20	alu profile s Euro utorom	kom	4,25	1 kom

Grupa proizvoda YA2

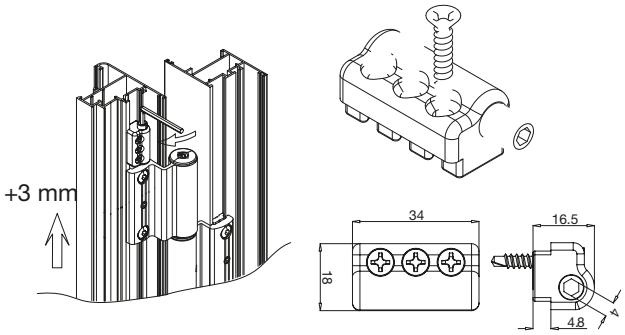

MASTER

Spojnica TOP RAPID 2-dijelna

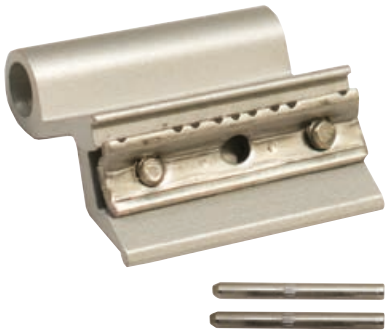

Materijal:	ekstrudirani aluminij, sa najlonskim čahurama - spojnica; trn i pričvrsni vijci M5 od nehrđajućeg čelika, predmontirano
Odgovara za:	aluminijske profile sa euro utorom
Smjer:	univerzalno lijevo/desno
Opterećenje:	80 kg

Br.art	Tvornički broj	Boja	JM	Cijena BAM	za
102 219 444	A9211R9010.3	bijela RAL 9010	kom	2,85	1 kom
102 219 445	A9211NEOPA.3	crna mat	kom	2,85	1 kom
102 219 446	A9211ARGEN.3	srebrna	kom	2,85	1 kom

Grupa proizvoda YA2

Ručkica za balkonska vrata Base

Izvedba: pravokutna, savijena
Visina: 17 mm
Razmak od sredine rupe: 50 mm
Pričvrsni pribor: bez
Način pričvršćivanja: za pričvršćivanje vijcima na preklopu krila

Br.art	Materijal	Površinska obrada	Ukupna duljina mm	JM	Cijena BAM	za
102 208 672	aluminij	srebrno eloksirano	71	kom	4,82	1 kom
102 208 674 •	aluminij	novo srebro eloksi-rano	71	kom	6,50	1 kom
102 208 675 •	aluminij	brončano eloksirano	72	kom	9,42	1 kom
102 208 673 •	aluminij	titan eloksirano	71	kom	9,42	1 kom
102 208 676	aluminij	bijelo presvučeno	72	kom	3,89	1 kom
102 225 804	aluminij	smeđa	72	kom	6,87	1 kom
102 218 483	aluminij	antracit mat	72	kom	6,87	1 kom

Grupa proizvoda 200 211

Kvaka za balkonska vrata 60

Izvedba: ravna
Visina: 12 mm
Razmak od sredine rupe: 45 mm
Ukupna duljina: 60 mm
Pričvrsni pribor: naručuje se zasebno
Način pričvršćivanja: za pričvršćivanje vijcima na preklopu krila

Br.art	Materijal	Površinska obrada	JM	Cijena BAM	za
102 284 005 •	aluminij	efekt nehrđajućeg čelika	kom	11,00	1 kom
102 284 007 •	aluminij	crna (RAL 9005)	kom	12,10	1 kom

Grupa proizvoda 200 279 C39

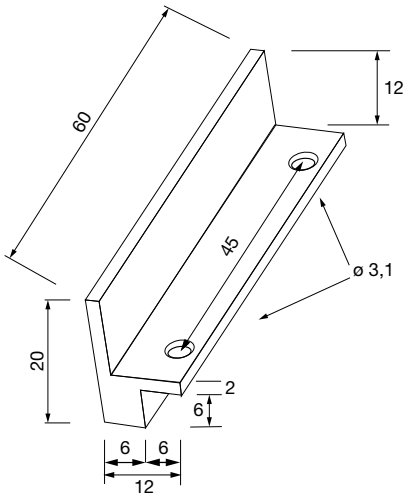

MASTER

Garnitura kvaka Comfort

Napomena: bez rozete za ključ, s povratnom oprugom
Opseg isporuke: 1 par

Duljina:	130 mm
Širina:	31 mm
Visina:	61 mm
Mogućnost zaključavanja:	Ne
Izvedba:	skriveno pričvršćenje
Materijal:	aluminij
Kvadratni trn:	8 mm
Debljina vrata:	0 - 75 mm
Rozeta:	31 x 67 mm

Br.art	Tvornički broj	Boja	JM	Cijena BAM	za
102 219 572	A3060R9010	bijela	kom	15,10	1 kom
102 219 573	A3060NEOPA	crna mat	kom	15,10	1 kom
102 219 574	A3060ARGEN	srebrna	kom	15,10	1 kom

Grupa proizvoda YA2

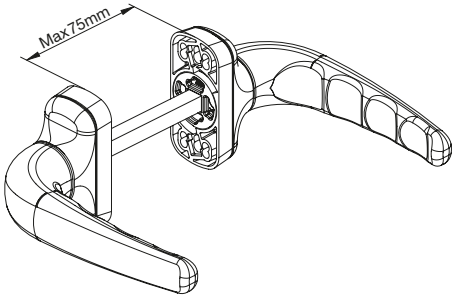

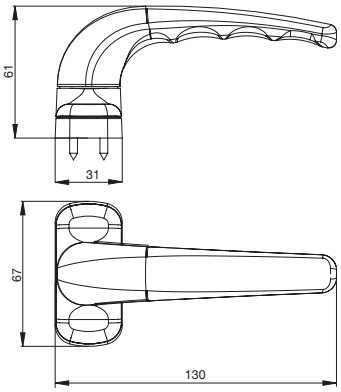

MASTER

Garnitura kvaka-kugla Comfort

Materijal:	aluminij
Duljina:	76 / 130 mm
Širina:	31 mm
Visina:	54,5 / 61 mm
Debljina vrata:	0 - 75 mm
Rozeta:	31 x 67 mm
Kvadratni trn:	8 mm
Izvedba:	skriveno pričvršćenje
Mogućnost zaključavanja:	Ne

Br.art	Tvornički broj	Boja	JM	Cijena BAM	za
102 211 643	A3064R9010.6	bijela	GT	20,85	1 GT
102 211 644	A3064ARGEN.6	crna	GT	20,85	1 GT
102 211 645	A3064NEOPA.6	siva	GT	20,85	1 GT

Grupa proizvoda YA2

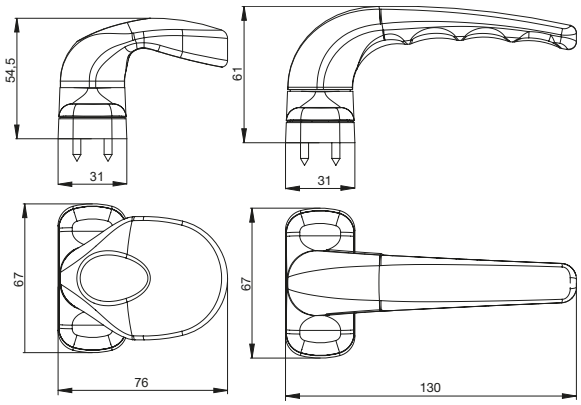

MASTER

Garnitura kvaka Karma

Napomena: bez rozete za ključ, s povratnom oprugom
Opseg isporuke: 1 par

Duljina:	134 mm
Širina:	31,5 mm
Visina:	56 mm
Mogućnost zaključavanja:	Ne
Izvedba:	skriveno pričvršćenje
Materijal:	aluminij
Kvadratni trn:	8 mm
Debljina vrata:	0 - 75 mm
Rozeta:	31,5 x 63 mm

Br.art	Tvornički broj	Boja	JM	Cijena BAM	za
102 210 113	A3067R9010	bijela	kom	23,10	1 PAR
102 210 114	A3067NEOPA	crna mat	kom	23,10	1 PAR
102 210 115	A3067ARGEN	srebrna	kom	23,10	1 PAR

Grupa proizvoda YA2

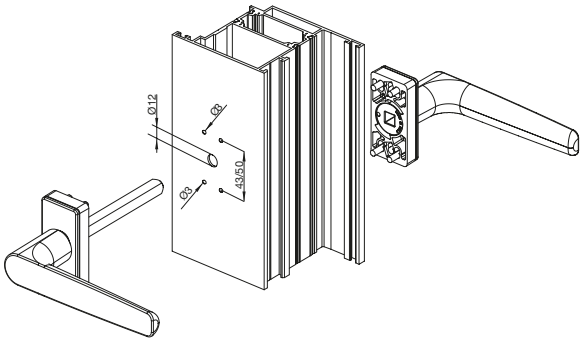

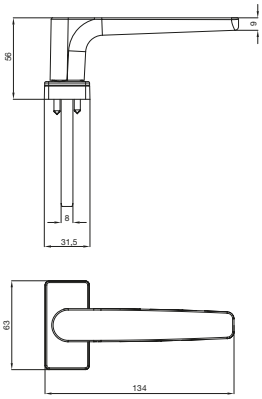

MASTER

Rozeta za cilindar Comfort

Duljina: 65.5 mm
Širina: 31.5 mm
Visina: 7 mm
Materijal: rozeta zamak, podloška najlon, vijci čelik pocinčani
Priprema: PZ

Br.art	Tvornički broj	Boja	JM	Cijena BAM	za
102 219 582	A2129R9010.5	bijela	kom	3,30	1 kom
102 219 583	A2129NEOPA.5	crna mat	kom	3,30	1 kom
102 219 584	A2129ARGEN.5	srebrna	kom	3,30	1 kom

Grupa proizvoda YA2

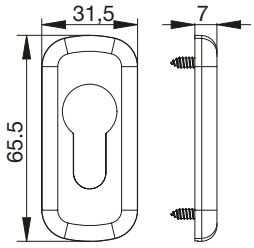

MASTER

Rozeta za cilindar Italia/Karma

Duljina: 66 mm
Širina: 31.5 mm
Visina: 7 mm
Materijal: zamak, podkonstrukcija najlon
Priprema: PZ

Br.art	Tvornički broj	Boja	JM	Cijena BAM	za
102 219 579	A2129R9010.4	bijela	kom	3,49	1 kom
102 219 580	A2129NEOPA.4	crna mat	kom	3,49	1 kom
102 219 581	A2129ARGEN.4	srebrna	kom	3,49	1 kom

Grupa proizvoda YA2

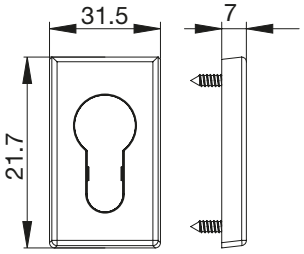

MASTER

Pričvrsni set za kvake

Opseg isporuke:
2 x matica FRK
2 x vijak M4

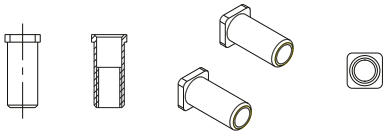

Model: Comfort i Italia
Boja: srebrna
Izvedba: za garniture kvaka-kvaka
ø: 5,9 mm

Br.art	Tvornički broj	Materijal	JM	Cijena BAM	za
102 219 585	A3060.7	čelik pocinčani	kom	2,90	1 kom

Grupa proizvoda YA2

Garnitura kvaka MARCO

- s mehanizmom povratne opruge
- za vijke M5
- skriveno pričvršćenje

Priprema: PZ
Prema standardu EN1906: ne
Rozeta: 31,5 x 61,5 x 10 mm
Kvadratni trn: 8 pojedinačno mm
Pričvrsni pribor: vijci M5
Izvedba: podkonstrukcija nehrđajući čelik
Vatrootporno: ne
Ispitano prema normi: ne

Br.art	Materijal	Površinska obrada	Debljina vrata mm	Oblik	JM	Cijena BAM	za
102 237 276	nehrđajući čelik	mat	35 - 65	fiksna okretna	GT	26,00	1 GT
102 237 279 •	nehrđajući čelik	crno	36 - 65	fiksna okretna	GT	44,85	1 GT

Grupa proizvoda 200 279 C37

Garnitura kvaka RIGA

- s mehanizmom povratne opruge
- za vijke M5
- skriveno pričvršćenje

Priprema: PZ
Prema standardu EN1906: ne
Debljina vrata: 35 - 65 mm
Rozeta: 31,5 x 61,5 x 10 mm
Kvadratni trn: 8 pojedinačno mm
Pričvrsni pribor: vijci M5
Izvedba: podkonstrukcija nehrđajući čelik
Vatrootporno: ne
Ispitano prema normi: ne

Br.art	Materijal	Površinska obrada	Oblik	JM	Cijena BAM	za
102 237 277	nehrđajući čelik	mat	fiksna okretna	GT	25,75	1 GT

Grupa proizvoda 200 279 C37

Ovalna rozeta za cilindar

Priprema: PZ
Rozeta: 32 x 62 x 10 mm
Izvedba: podkonstrukcija nehrđajući čelik
Razmak rupa: 50 mm

Br.art	Materijal	Površinska obrada	JM	Cijena BAM	za
102 237 271	nehrđajući čelik	mat	kom	6,10	1 kom
102 237 282 •	nehrđajući čelik	crno	kom	9,45	1 kom

Grupa proizvoda 200 279 C37

solido

Kvaka EUROLINE s rozetom

- s podiznim mehanizamom

Opseg isporuke:
bez pričvrsnih vijaka M5

Rozeta: 35 x 77 x 9 mm
Kvadratni trn: 8 mm
Izvedba: skriveno pričvršćivanje, podkonstrukcija: metalna, okretna

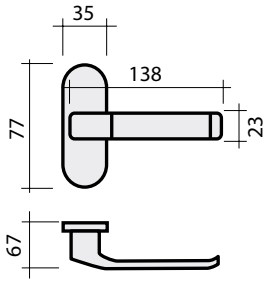

Br.art	Materijal	Boja	JM	Cijena BAM	za
102 245 301 •	aluminij	bijela	kom	20,70	1 kom

Grupa proizvoda 200 279 C79

MARCHESI

Kugla za vrata fiksna na ovalnoj rozeti

- podešeno za trn s navojem M12
- skriveno pričvršćenje
- podkonstrukcija nehrđajući čelik

Rozeta: 32 x 62 x 10 mm
Izvedba: fiksno
Kugla ø: 50 mm
Navoj: -

Br.art	Materijal	Površinska obrada	Kvadratni trn mm	JM	Cijena BAM	za
102 237 269	nehrđajući čelik	mat		kom	34,55	1 kom
102 237 280 •	nehrđajući čelik	crno	-	kom	52,20	1 kom

Grupa proizvoda 200 279 C37

MARCHESI

Kugla za vrata okretna na ovalnoj rozeti

- skriveno pričvršćenje
- podkonstrukcija nehrđajući čelik

Rozeta: 32 x 62 x 10 mm
Kvadratni trn: podešeno za 8 mm
Kugla ø: 50 mm
Navoj: -

Br.art	Materijal	Površinska obrada	Izvedba	JM	Cijena BAM	za
102 237 274 •	nehrđajući čelik	mat	fiksno okretna	kom	41,10	1 kom
102 237 281 •	nehrđajući čelik	crno	fiksna okretna	kom	52,20	1 kom

Grupa proizvoda 200 279 C37

solido

Kugla za vrata ø 60 mm savijena

Materijal: aluminij
Dimenzija: kugla: 65 x 50 mm
Rozeta: 35 x 75 x 9 mm
Izvedba: skriveno pričvršćivanje, fiksno sa rozetom
Razmak rupa: 50 mm

Br.art	Površinska obrada	JM	Cijena BAM	za
102 245 306 •	srebrno eloksirano	kom	19,80	1 kom
102 245 307 •	bijela	kom	19,80	1 kom

Grupa proizvoda 200 279 C79

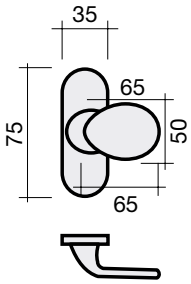

solido

Sigurnosna rozeta za cilindar 30 x 60 x 10

Napomena: na PVC podkonstrukciji

Materijal: aluminij
Rozeta: 30 x 60 x 10 mm

Br.art	Površinska obrada	Izvedba	JM	Cijena BAM	za
102 220 659 •	srebrno eloksirano	skriveno pričvršćivanje	PAR	6,37	1 PAR
102 220 712 •	efekt nehrđajućeg čelika	skriveno pričvršćenje	PAR	7,04	1 PAR
102 221 398 •	bijela	skriveno pričvršćenje	PAR	6,04	1 PAR

Grupa proizvoda 200 279 C37

HOPPE
Prava kvaka.

Kugla za 117GF/22

Dimenzija: 65 x 40 mm
Rozeta: 30 x 70 x 10 mm
Izvedba: vidljivo pričvršćenje, fiksna na rozeti

Br.art	Materijal	Površinska obrada	JM	Cijena BAM	za
102 248 262 •	aluminij	srebrno eloksirano	kom	49,65	1 kom

Grupa proizvoda CH1

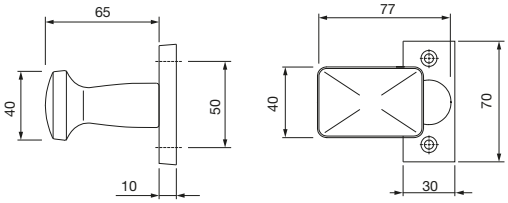

HOPPE
Prava kvaka.

Rozeta za cilindar 117GF/22

Rozeta: 29 x 68 x 8 mm
Izvedba: vidljivo pričvršćenje

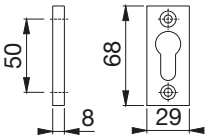

Br.art	Materijal	Površinska obrada	JM	Cijena BAM	za
102 248 263 •	aluminij	srebrno eloksirano	kom	8,81	1 kom

Grupa proizvoda CH1

MARCHESI

Rukohvat 4810 kosi

Za duljine rukohvata veće od 1500 mm u sredini je postavljen treći pričvrsni otvor.

Ugradnja: jednostrano ili u paru
Model: 4810
Navoj: M8
Pričvrsni pribor: naručuje se zasebno
Ručkica ø: 30 mm
Izbačaj: 90 mm
Odstojnik ø: 25 mm
Materijal: nehrđajući čelik
Površinska obrada: mat

Br.art	Duljina mm	Razmak rupa mm	Izvedba	JM	Cijena BAM	za
102 284 514 •	350	210	s 2 sokla	kom	72,30	1 kom
102 284 507 •	400	300	s 2 sokla	kom	76,60	1 kom
102 284 508 •	500	300	s 2 sokla	kom	85,10	1 kom
102 284 509 •	600	400	s 2 sokla	kom	93,70	1 kom
102 284 510 •	800	600	s 2 sokla	kom	109,50	1 kom
102 284 511 •	1200	900	s 2 sokla	kom	152,00	1 kom
102 284 512 •	1500	1300	s 3 sokla	kom	171,50	1 kom

Grupa proizvoda 200 279 C39

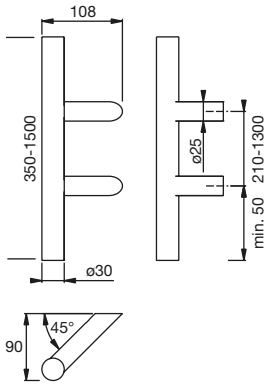

MARCHESI

Rukohvat 4800 ravni

Za duljine rukohvata veće od 1500 mm u sredini je postavljen treći pričvrsni otvor.

Ugradnja: jednostrano ili u paru
Model: 4800
Navoj: M8
Pričvrsni pribor: naručuje se zasebno
Ručkica ø: 30 mm
Izbačaj: 90 mm
Odstojnik ø: 25 mm
Materijal: nehrđajući čelik

Br.art	Duljina mm	Razmak rupa mm	Površinska obrada	Izvedba	JM	Cijena BAM	za
102 284 500 •	400	300	mat	s 2 sokla	kom	67,20	1 kom
102 284 501 •	500	300	mat	s 2 sokla	kom	76,60	1 kom
102 284 502 •	600	400	mat	s 2 sokla	kom	84,50	1 kom
102 284 503 •	800	600	mat	s 2 sokla	kom	80,20	1 kom
102 284 504 •	1200	900	mat	s 2 sokla	kom	139,50	1 kom
102 253 018 •	1200	900	crno mat	s 2 sokla	kom	129,00	1 kom
102 284 505 •	1500	1300	mat	s 3 sokla	kom	160,00	1 kom
102 284 506 •	2000	1800	mat	s 3 sokla	kom	205,00	1 kom

Grupa proizvoda 200 279 C39

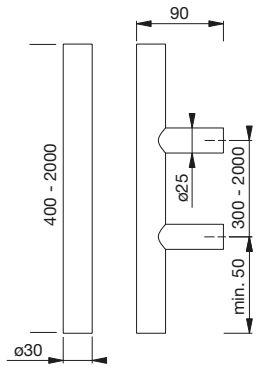

HOPPE
Prava kvaka.

Rukohvat za vrata E5011 ravni

Izvedba: ravni
Model: E5011
Ugradnja: jednostrano
Navoj: M12
Ručkica ø: 30 mm
Izbačaj: 90 mm
Odstojnik ø: 27 mm
Pričvrsni pribor: sa pričvrsnim priborom br. 11
Materijal: nehrđajući čelik
Površinska obrada: mat

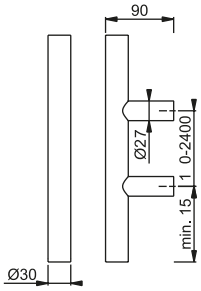

Br.art	Razmak rupa mm	Ukupna duljina mm	JM	Cijena BAM	za
102 293 140 •	300	400	kom	104,50	1 kom
102 285 160 •	300	500	kom	110,50	1 kom
102 293 141 •	400	600	kom	116,50	1 kom
102 293 142 •	560	800	kom	129,00	1 kom
102 285 161 •	700	1000	kom	141,00	1 kom
102 285 162 •	900	1200	kom	153,50	1 kom
102 285 163 •	1000	1400	kom	165,50	1 kom
102 285 164 •	1200	1600	kom	177,50	1 kom
102 285 165 •	1300	1800	kom	190,00	1 kom

Grupa proizvoda CH4

HOPPE
Prava kvaka.

Rukohvat E5012 kosi

Izvedba: koso
Model: E5012
Ugradnja: jednostrano
Navoj: M12
Ručkica ø: 30 mm
Izbačaj: 90 mm
Izbacivanje: 109 mm
Odstojnik ø: 27 mm
Pričvrsni pribor: sa pričvrsnim priborom br. 11
Materijal: nehrđajući čelik
Površinska obrada: mat

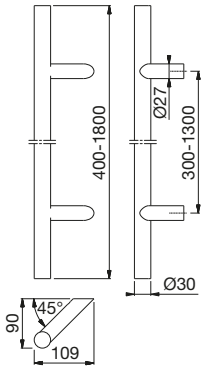

Br.art	Razmak rupa mm	Ukupna duljina mm	JM	Cijena BAM	za
102 223 892 •	300	400	kom	94,20	1 kom
102 223 893 •	400	600	kom	107,00	1 kom
102 223 894 •	600	800	kom	119,00	1 kom

Grupa proizvoda CH4

MARCHESI maniglie

Pričvrsni pribor za rukohvate M8 jednostrano, skriveno

Sastoji se od: 2 pričvrsne matice, 2 vijka s navojem za pričvršćivanje u drvo i metal, 2 plastične podloge za okrugle rukohvate i nastavke, 2 plastične podloge za rukohvate s kosim nastavcima
Za dvije točke pričvršćivanja.

Ugradnja: jednostrano skriveno
Primjena: drvo i metal
Odgovara za: rukohvat ø 25, 30, 32

Br.art	Materijal	Površinska obrada	JM	Cijena BAM	za
102 284 479 •	čelik	pocinčano	PAR	13,80	1 PAR

Grupa proizvoda 200 279 C39

MARCHESI maniglie

Pričvrsni pribor za rukohvate M6 obostrano

Sastoji se od:
4 pričvrsne matice,
po 2 navojna trna M6 x 30 (staklo) i M6 x 110 (drvo, metal),
2 odstojne čahure za staklo, 4 plastične podloške za okrugle rukohvate i držače,
4 plastične podloške za kose rukohvate.
Za 2 točke pričvršćivanja.

Ugradnja:	obostrano
Debljina vrata:	8 - 60 mm
Primjena:	staklo
Odgovara za:	rukohvat ø 20
Bušenje stakla:	12 mm

Br.art	Materijal	Površinska obrada	JM	Cijena BAM	za
102 284 470 •	čelik	pocinčano	GT	25,75	1 GT

Grupa proizvoda 200 279 C39

MARCHESI maniglie

Pričvrsni pribor za rukohvate M8 obostrano

Sastoji se od:
- 4 pričvrsne matice
- po 2 navojna trna M8 x 30 (staklo) i M8 x 110 (drvo, metal)
- 2 distanc čahure za staklo
- 4 plastične podloge za okrugle rukohvate i nastavke
- 4 plastične podloge za rukohvate s kosim nastavcima

Za dvije točke pričvršćenja.

Napomena:
s 4 pričvrsna podupirača

Ugradnja:	obostrano
Debljina vrata:	8 - 60 mm
Primjena:	drvo, staklo i metal
Odgovara za:	rukohvat ø 25, 30, 32
Bušenje stakla:	14 mm

Br.art	Materijal	Površinska obrada	JM	Cijena BAM	za
102 284 480 •	čelik	pocinčano	GT	22,05	1 GT

Grupa proizvoda 200 279 C39

MARCHESI maniglie

Pričvrsni pribor za rukohvate M6 jednostrano, skriveno

Sastoji se od sljedećeg:
2 pričvrsne matice,
2 vijka s navojnim sustavom za pričvršćivanje u drvo, plastiku i metal
2 kom plastičnih podloški za okrugle ručke i potpornje, 2 kom plastičnih podloški za ručke sa kosim potpornjima.
1 par = za 2 pričvrsne točke

Ugradnja:	jednostrano skriveno
Debljina vrata:	- mm
Primjena:	drvo i metal
Odgovara za:	rukohvat ø 20

Br.art	Materijal	Površinska obrada	JM	Cijena BAM	za
102 284 499 •	čelik	pocinčano	PAR	13,05	1 PAR

Grupa proizvoda 200 279 C39

ISEO

Višestruko zaključavajuća brava Performa - 3 točke

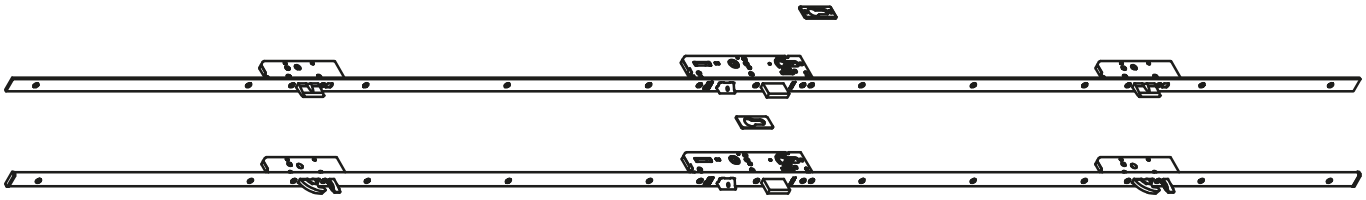

Tip: Performa
Udaljenost: 85 mm
Trn: 8 mm
Smjer: univerzalno
Čeona ploča materijal: nehrđajući čelik

Br.art	Ključna mjera mm	Širina brave mm	Čeona ploča (V x Š x D) mm	Zaključavanje	Čeona ploča izvedba	JM	Cijena BAM	za
102 218 470	35	47.5	2300 x 24 x 3	3 točke, s jezičkom i zasunom	ravna	kom	91,70	1 kom
102 218 471	45	57.5	2300 x 24 x 3	3 točke, s jezičkom i zasunom	ravna	kom	97,80	1 kom
102 218 472	35	44.5	2300 x 24 x 5	3 točke, s jezičkom i zasunom	U-oblik	kom	91,70	1 kom
102 218 473	45	54.5	2300 x 24 x 5	3 točke, s jezičkom i zasunom	U-oblik	kom	97,80	1 kom
102 218 474	35	47.5	2300 x 24 x 3	3 točke, s jezičkom, trnom, 2 kuke sa zasunom	ravna	kom	99,50	1 kom
102 218 475	45	57.5	2300 x 24 x 3	3 točke, s jezičkom, trnom, 2 kuke sa zasunom	ravna	kom	103,00	1 kom
102 218 476	35	44.5	2300 x 24 x 5	3 točke, s jezičkom, trnom, 2 kuke sa zasunom	U-oblik	kom	99,50	1 kom
102 218 477	45	54.5	2300 x 24 x 5	3 točke, s jezičkom, trnom, 2 kuke sa zasunom	U-oblik	kom	103,00	1 kom

Grupa proizvoda YE3

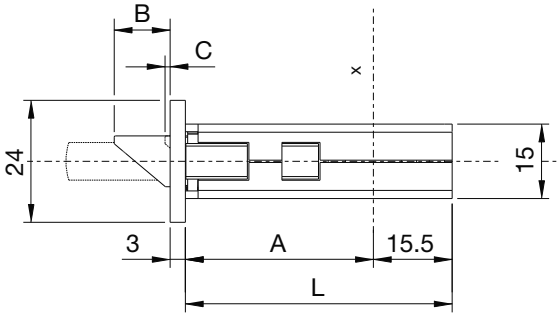

***	A	L	B	C	Ld
25	22	37.5	11min÷14max	1÷4	37.5
30	27	42.5	11min÷16max	1÷6	
35	32	47.5			
40	37	52.5			
45	42	57.5			
50	47	62.5			
55	52	67.5			
60	57	72.5			

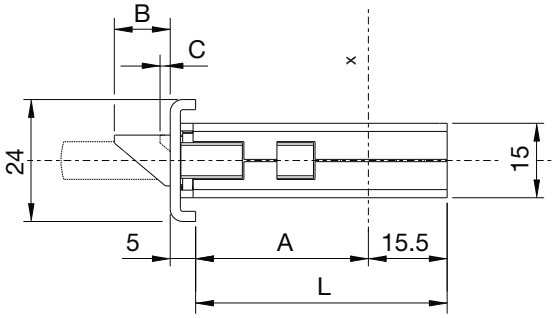

***	A	L	B	C	Ld
25	19	34.5	12min÷15max	2÷5	34.5
30	24	39.5	12min÷17max	2÷7	
35	29	44.5			
40	34	49.5			
45	39	54.5			
50	44	59.5			
55	49	64.5			
60	54	69.5			

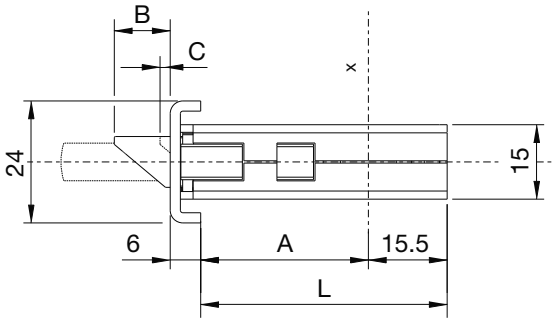

***	A	L	B	C	Ld
25	18	33.5	12min÷15max	2÷5	33.5
30	23	38.5	12min÷17max	2÷7	
35	28	43.5			
40	33	48.5			
45	38	53.5			
50	43	58.5			
55	48	63.5			
60	53	68.5			

*** Dornmaß / Backset / Ključna mjera
x Zylinderachse / Cylinder axis / Os cilindra

ISEO

Višestruko zaključavajuća brava Performa - 3 točke

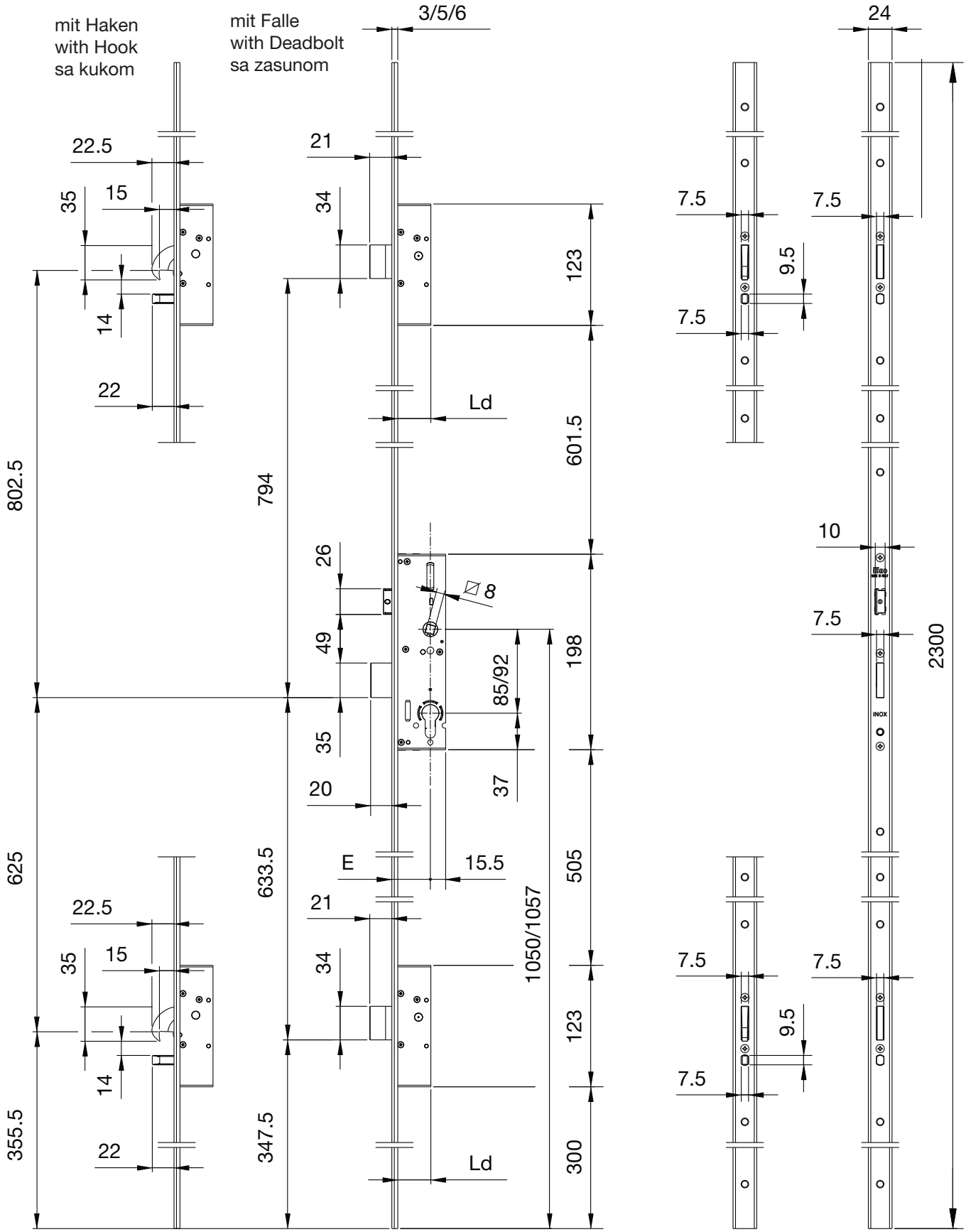

ISEO

Brava za profilna vrata 781

Ukopna brava za metalne okvire, LATERAL LOCKING, za euro profilne cilindre.

Debljina brave:	19 mm
Trn:	8 mm
Izbačaj zasuna:	24 mm
Zaključavanja:	1
Čeona ploča izvedba:	ravna
Čeona ploča materijal:	nehrđajući čelik
Visina brave:	174 mm
Materijal brave:	čelik pocinčani
Čeona ploča mjere:	290 x 24 x 3 mm
Zaštićeno od požara:	ne

Br.art	Tip	Izvedba	Ključna mjera mm	Udaljenost mm	Širina brave mm	Način zatvaranja	JM	Cijena BAM	za
102 218 360 •	781 1B	s jezičkom i zakretnim zasunom	25	85	40	PZ s izmjenom	kom	48,00	1 kom
102 218 362 •	781 1B	s jezičkom i zakretnim zasunom	30	85	45	PZ s izmjenom	kom	48,00	1 kom
102 218 415 •	781 1B	s jezičkom i zakretnim zasunom	35	85	50	PZW	kom	48,00	1 kom
102 218 416 •	781 2B	s rolicom i zakretnim zasunom	25		40	PZ	kom	53,20	1 kom
102 218 417 •	781 2B	s rolicom i zakretnim zasunom	30		45	PZ	kom	53,20	1 kom
102 218 418 •	781 2B	s rolicom i zakretnim zasunom	35		50	PZ	kom	53,20	1 kom

Grupa proizvoda YE3

ISEO

Brava za profilna vrata 741N

Poluautomatska zatvorena ukopna brava za metalne okvire, za euro profilne cilindre.

Tip:	741N
Izvedba:	s reverzibilnim jezičkom i zasunom
Udaljenost:	85 mm
Debljina brave:	16 mm
Trn:	8 mm
Izbačaj zasuna:	15 mm
Zaključavanja:	1
Čeona ploča izvedba:	ravna
Visina brave:	174 mm
Materijal brave:	čelik pocinčani
Zaštićeno od požara:	ne

Br.art	Ključna mjera mm	Širina brave mm	Način zatvaranja	Čeona ploča materijal	Čeona ploča mjere mm	JM	Cijena BAM	za
102 218 288	20	35.5	PZW	nehrđ. čelik	238 x 22 x 3	kom	17,35	1 kom
102 218 289	25	40.5	PZW	nehrđ. čelik	238 x 22 x 3	kom	17,35	1 kom
102 218 290	30	45.5	PZW	nehrđ. čelik	238 x 22 x 3	kom	17,35	1 kom
102 218 293	35	50.5	PZW	nehrđ, čelik	238 x 22 x 3	kom	17,10	1 kom
102 218 478	20	35.5	PZW	kromirano	238 x 22 x 2,7	kom	14,05	1 kom
102 218 479	25	40.5	PZW	kromirano	238 x 22 x 2,7	kom	14,05	1 kom
102 218 480	30	45.5	PZW	kromirano	238 x 22 x 2,7	kom	14,05	1 kom
102 218 481	35	60.5	PZW s izmj.	kromirano	238 x 22 x 2,7	kom	13,85	1 kom

Grupa proizvoda YE3

ISEO

Brava za profilna vrata 743N

Zatvorena ukopna brava za metalne okvire, za euro profilne cilindre.

Tip:	743N
Izvedba:	s podesivom rolicom i zasunom
Debljina brave:	16 mm
Trn:	8 mm
Izbačaj zasuna:	15 mm
Zaključavanja:	1
Način zatvaranja:	PZ
Čeona ploča izvedba:	ravna
Čeona ploča materijal:	nehrđajući čelik
Visina brave:	174 mm
Materijal brave:	čelik pocinčani
Čeona ploča mjere:	238 x 22 x 3 mm
Zaštićeno od požara:	ne

Br.art	Ključna mjera mm	Širina brave mm	JM	Cijena BAM	za
102 218 294	20	35.5	kom	17,60	1 kom
102 218 298	25	40.5	kom	17,65	1 kom
102 218 299	30	45.5	kom	17,65	1 kom
102 218 359	35	50.5	kom	17,35	1 kom

Grupa proizvoda YE3

ISEO

Brave za profilna vrata - skice

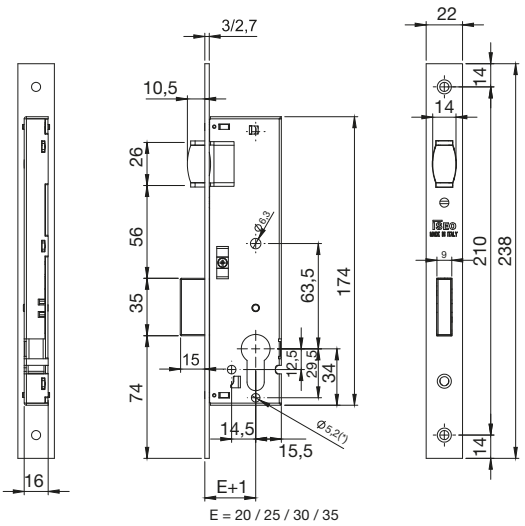

743N

741N

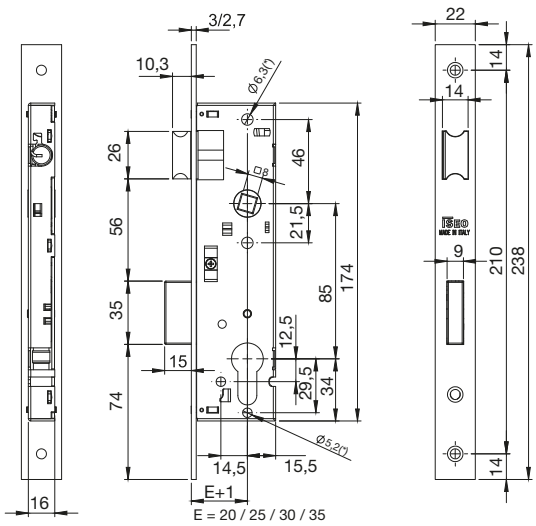

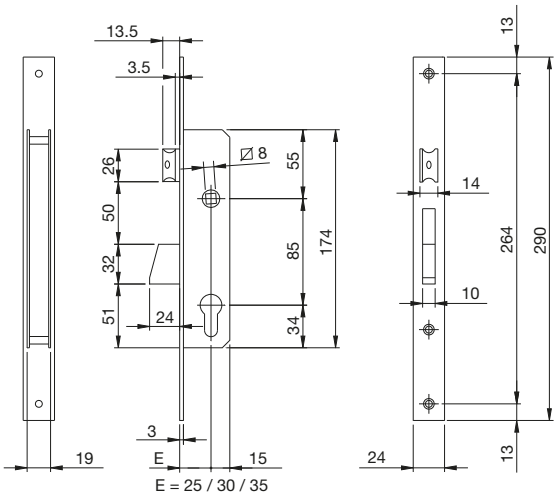

781 1B

781 2B

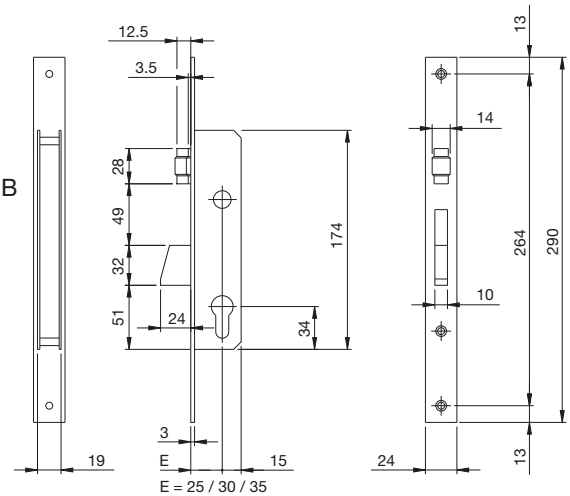

ISEO

Brave za profilna vrata Silver Line

Izvedba:	s jezičkom i zasunom
Debljina brave:	15 mm
Trn:	8 mm
Izbačaj zasuna:	16 mm
Zaključavanja:	1
Način zatvaranja:	PZ
Čeona ploča izvedba:	ravna čeona ploča
Čeona ploča materijal:	čelik pocinčani
Visina brave:	180 mm
Materijal brave:	čelik pocinčani
Čeona ploča mjere:	240 x 16 x 2,5 mm
Zaštićeno od požara:	ne

Br.art	Tip	Ključna mjera mm	Udaljenost mm	Širina brave mm	JM	Cijena BAM	za
102 210 988	35-118	25	85	40	kom	10,60	1 kom
102 210 989	35-109	30	85	45	kom	10,70	1 kom
102 210 990	35-95	35	85	50	kom	10,85	1 kom
102 210 991	35-123	25	92	40	kom	12,80	1 kom
102 210 992	35-111	30	92	45	kom	12,85	1 kom
102 210 993	35-96	35	92	50	kom	13,15	1 kom

Grupa proizvoda YE3

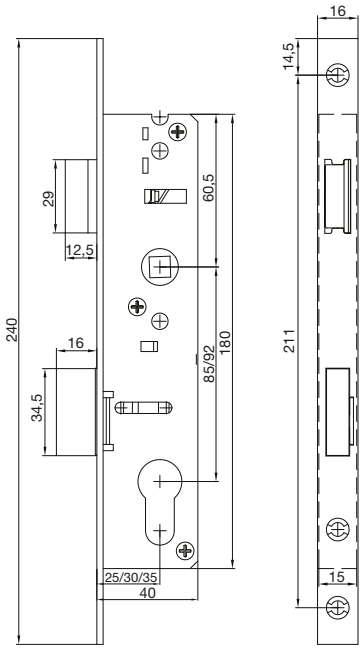

ISEO

Prihvatnik Silver Line

Tip:	Silver Line
Duljina:	230 mm
Širina:	30 mm
Debljina:	7 mm
Materijal:	čelik pocinčani

Br.art	Izvedba	JM	Cijena BAM	za
102 210 994	lijevo	kom	6,46	1 kom
102 210 995	desno	kom	6,46	1 kom

Grupa proizvoda YE3

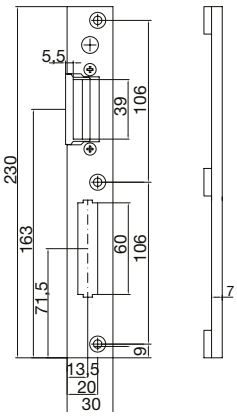

102 210 995

ISEO

Prihvatnik ravni

s plastičnom kapicom

Tip: Performa
Izvedba: vertikalno podešavanje preko navojnih pločica i horizontalno podešavanje ± mm 9

Br.art	Duljina mm	Materijal	Komponenta	JM	Cijena BAM	za
102 211 606	240 x 21	nehrđajući čelik	zatvoreni podesivi prihvatnik sa kadicom	kom	9,88	1 kom
102 218 465	240 x 21	nehrđajući čelik	otvoreni podesivi prihvatnik	kom	8,42	1 kom
102 218 466	240 x 21	cink	zatvoreni podesivi prihvatnik	kom	6,04	1 kom
102 218 467	197 x 22	nehrđajući čelik	zatvoreni podesivi prihvatnik	kom	11,05	1 kom

Grupa proizvoda YE3

ISEO

Prihvatnik ravni

Br.art	Tip	Dul-jina mm	Širina mm	Debl-jina mm	Materijal	JM	Cijena BAM	za
102 218 419 •	za serije 741 - 743 - 745, Multiblindo, horiz. podeš. ±9 mm	235	23	5.5	čelik crno lakirani	kom	21,30	1 kom
102 218 420 •	za serije 741 - 743 - 745	180	29	10.5	zamak	kom	6,42	1 kom
102 218 421 •	za serije 741 - 743 - 745	238	22	3	nehrđ. čelik	kom	9,80	1 kom
102 218 422 •	za serije 741 - 781	170	21	8.5	čelik crno lakirani	kom	13,70	1 kom
102 218 423 •	za serije 78 * -79 *	180	29	10.5	najlon	kom	6,13	1 kom
102 218 464	za serije 741 - 743 - 745	238	22	3	čelik kromirani	kom	4,63	1 kom

Grupa proizvoda YE3

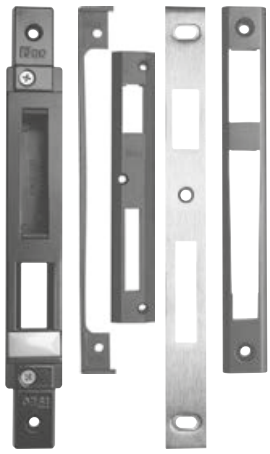

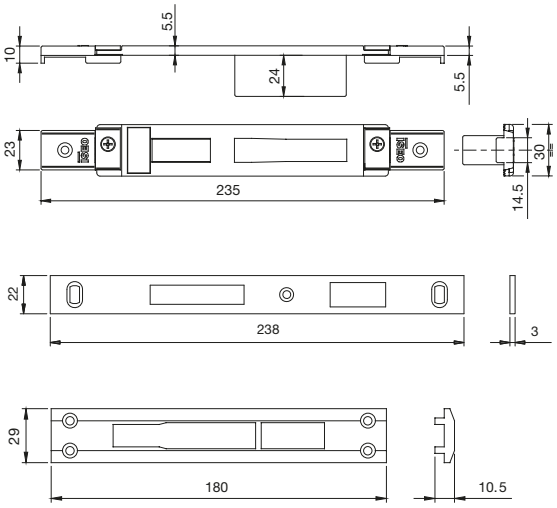

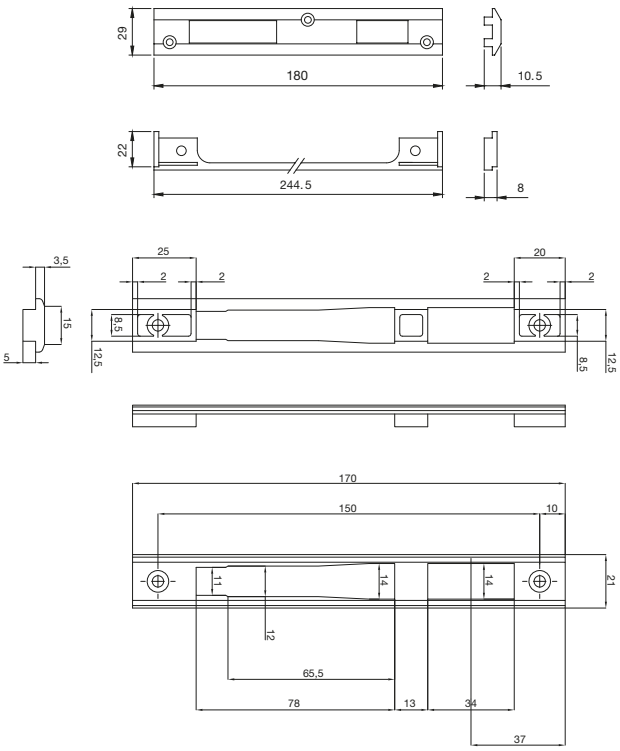

ISEO

Prihvatnik za U-prednju ploču

Podesivi prihvatnik U prednju ploču, podešen za elektro otvarače za brave serije Multiblindo.

Tip: Multiblindo classic
Materijal: nehrđajući čelik
Komponenta: zatvoreni prihvatnik, podesivi

Br.art	Duljina mm	Izvedba	JM	Cijena BAM	za
102 210 998	220 x 24 x 6	lijevo	kom	10,90	1 kom
102 210 999	220 x 24 x 6	desno	kom	10,90	1 kom
102 211 939	180 x 24 x 6	za zasun	kom	14,40	1 kom
102 211 940	180 x 24 x 6	za kuku	kom	14,40	1 kom

Grupa proizvoda YE3

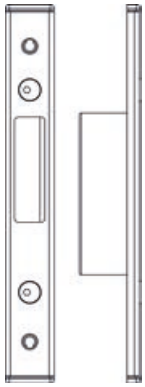
102 211 939

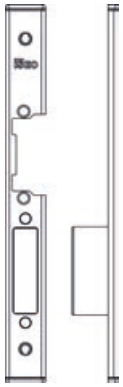
102 210 998

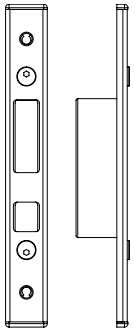
102 211 940

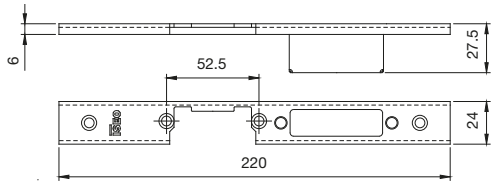

DIN RIGHT / RECHTS / DESNI

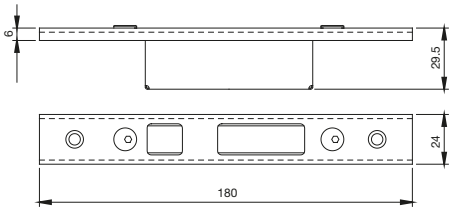

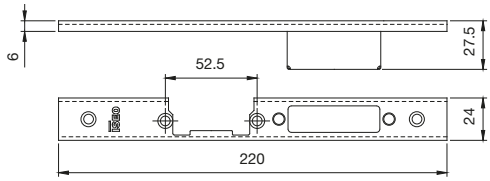

DIN LEFT / LINKS / LIJEVI

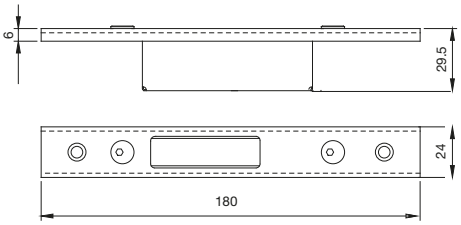

ISEO

Umetak za prihvatnik Multiblindo

Podesivi umetak za elektro otvarače i umetak za zasun za brave serije Multiblindo .

Tip: Multiblindo classic
Dimenzija: 60,4 x 16,5 x 14 mm
Materijal: zamak
Izvedba: za prihvatnik
Komponenta: podesivo s vijcima

Br.art	Dimenzije mm	JM	Cijena BAM	za
102 211 941	60,4 x 16,5 x 14	kom	5,18	1 kom

Grupa proizvoda YE3

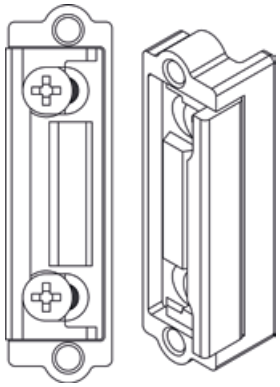

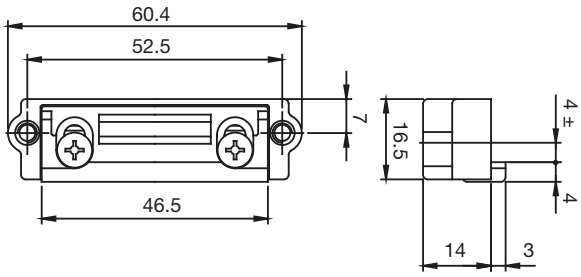

ISEO

Industrijski dvostruki cilindar F3

- EU profilni cilindar, 5 pinova, okrugli ključ

Opseg isporuke:
cilindar sa 3 ključa, pričvrsni vijak 65 mm, zapakirano u najlonskoj vrećici.
Materijal: mesing poniklani

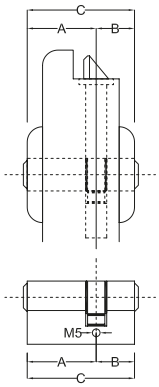

Br.art	Duljina A / B mm	Duljina C mm	JM	Cijena BAM	za
102 211 528	35 / 35	70	kom	12,70	1 kom
102 218 195	45 / 50	95	kom	16,20	1 kom
102 218 443	30 / 10	40	kom	8,76	1 kom
102 218 444	30 / 30	60	kom	11,45	1 kom
102 218 445	30 / 35	65	kom	12,10	1 kom
102 218 446	30 / 40	70	kom	12,50	1 kom
102 218 447	30 / 45	75	kom	13,25	1 kom
102 218 448	30 / 50	80	kom	13,75	1 kom
102 218 449	30 / 60	90	kom	15,15	1 kom
102 218 450	30 / 70	100	kom	17,10	1 kom
102 218 451	35 / 40	75	kom	13,45	1 kom
102 218 452	35 / 45	80	kom	13,75	1 kom
102 218 453	40 / 40	80	kom	13,75	1 kom
102 218 454	40 / 45	85	kom	14,30	1 kom
102 218 455	40 / 50	90	kom	15,25	1 kom
102 218 456	40 / 55	95	kom	15,70	1 kom
102 218 457	50 / 50	100	kom	16,40	1 kom

Grupa proizvoda YE4

ISEO

Ugradbeni cilindar R6 Plus

- cilindar sa duplim profilom, klasa 5: min. 30.000 zaključavanja
- zaštita protiv bušenja u tijelu cilindra, kodna numeracija na vratu ključa
- 5 glavnih ključeva i 1 servisni ključ od poniklanog mesinga
- pakiran u najlonskoj vrećici za industrijsku uporabu

Opseg isporuke: 5 ključeva, 5 plavih pokrivnih kapica, 1 servisni ključ, 1 CODE CARD za pravljenje duplikata ključa
Materijal: mesing poniklani mat

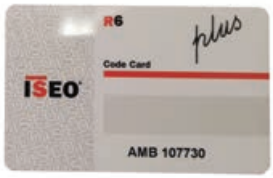

Br.art	Duljina A / B mm	JM	Cijena BAM	za
102 218 458	30 / 35	kom	32,65	1 kom
102 219 076	30 / 40	kom	34,10	1 kom
102 219 510	30 / 45	kom	35,75	1 kom
102 219 511	30 / 50	kom	37,00	1 kom
102 218 459	30 / 60	kom	41,60	1 kom
102 218 460	30 / 70	kom	46,40	1 kom
102 219 078	35 / 40	kom	34,65	1 kom
102 219 186	35 / 45	kom	35,55	1 kom
102 219 187	35 / 50	kom	36,45	1 kom
102 218 461	35 / 70	kom	57,30	1 kom
102 219 077	40 / 50	kom	41,60	1 kom
102 219 514	40 / 55	kom	46,30	1 kom
102 218 462	45 / 45	kom	42,20	1 kom
102 219 512	45 / 50	kom	46,00	1 kom
102 218 196	45 / 55	kom	49,85	1 kom
102 219 513	45 / 60	kom	47,70	1 kom
102 218 463	45 / 65	kom	56,50	1 kom

Grupa proizvoda YE4

AZZI FAUSTO

Leptir/gumb za cilindar

Opseg isporuke: leptir, imbus ključ, gumica i pločica

Tip:	PC/F
Prihvat:	Ø8 mm
Površinska obrada:	krom satinirano

Br.art	Materijal	JM	Cijena BAM	za
102 219 114	mesing	kom	10,20	1 kom

Grupa proizvoda YSI

ISEO

Ugradbeni cilindar s trnom - bez leptira

Opseg isporuke:
5 ključeva, 1 CODE CARD za pravljenje duplikata ključa

Duljina A / B:	30 / 30 mm
Duljina C:	60 mm
Materijal:	mesing
Komponenta:	cilindar bez gumba/leptira
Tip:	ISEO R6
Prihvat:	Ø 8 x 75 mm
Površinska obrada:	poniklano mat

Br.art	Materijal	JM	Cijena BAM	za
102 219 112	mesing	kom	35,05	1 kom

Grupa proizvoda YE4

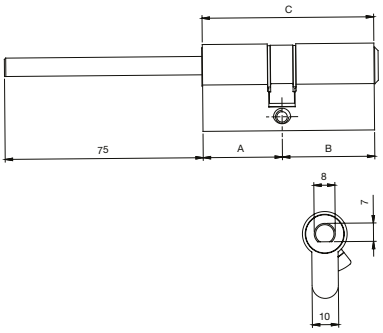

dormakaba

EN 1154

Zatvarač za vrata TS 90 Impulse, EN 3/4

S vodilicom
1- krilna
Univerzalni zatvarač za vrata s vodilicom i s jako padajućim momentom otvaranja, brzina zatvaranja može se podesiti u dva međusobno neovisna područja.
Jačina zatvaranja vel. EN 3/4, može se koristiti kao DIN-L i DIN-D.
Veličina zatvarača podešava se pomoću različitih dimenzija ugradnje.
U skladu s normom EN 1154.
Ispunjava zahtjeve prema CEN/TR15894 (40% manji moment otvaranja od 2-60° kuta otvaranja) i kod postavljanja veličine zatvaranja EN 3 i ÖN B1600.

Izvedba: bez kočnice
Ugradnja: montaža na krilo sa strane spojnice-montaža na dovratnik sa suprotne strane spojnice
Širina krila do: 1100 mm

Br.art	Boja	JM	Cijena BAM	za
102 280 330	srebrna	GT	120,00	1 GT

Grupa proizvoda 200 223

GEZE

EN 1154

Zatvarač za vrata TS 1500

Bez vodilice.
U skladu sa normom EN 1154.
Snaga zatvaranja može se regulirati EN 3-4.
Hidraulički završni moment i brzina zatvaranja mogu se regulirati s prednje strane.
Nije dopuštena primjena mehaničkog zaustavljanja na protupožarnim i protudimnim vratima..

Način montaže kod primjene:
vodilice: na vratno krilo ili dovratak na strani spojnice
poluge: montaža vratnog krila na strani ovjesa, montaža na dovratak-suprotno ovjesu

Izvedba: bez kočnice
Širina krila do: 1100 mm

Br.art	Boja	JM	Cijena BAM	za
102 282 288	srebrna	kom	76,90	1 kom

Grupa proizvoda 200 221

GEZE

EN 1154

Zatvarač za vrata TS 3000 V

Bez vodilice.
U skladu s normom EN 1154.
Snaga zatvaranja može se regulirati EN 1-4.
Hidraulički završni moment i brzina zatvaranja mogu se regulirati s prednje strane.
Za protupožarna i protudimna vrata (kod montaže na krilo vrata s montažnom pločicom).
Nije dopuštena primjena kočnice na protupožarnim vratima.

Ugradnja: montaža na krilo sa strane spojnice-montaža na dovratak sa suprotne strane spojnice
Širina krila do: 1100 mm

Br.art	Boja	JM	Cijena BAM	za
102 280 259	srebrna	kom	173,50	1 kom

Grupa proizvoda 200 221

GEZE

EN 1154

Zatvarač za vrata TS 5000

Bez vodilice.
U skladu s normom EN 1154.
Snaga zatvaranja može se regulirati EN 2-6.
Hidraulički završni moment i brzina zatvaranja mogu se regulirati.
Sve se funkcije mogu namjestiti s prednje strane.
Primjenjiv za desna i lijeva vrata s otvaranjem u jednom smjeru.
Za protupožarna i protudimna vrata (kod montaže vratnog krila s montažnom pločom).
Nije dopuštena primjena kočnice na protupožarnim vratima.

Ugradnja: montaža na krilo sa strane spojnice-montaža na dovratnik sa suprotne strane spojnice

Br.art	Boja	Širina krila do	JM	Cijena BAM	za
102 280 771	srebrna	1400 mm	kom	317,00	1 kom

Grupa proizvoda 200 221

GEZE

Montažna ploča za TS 4000/TS 5000

Debljina 5 mm, slika bušenja prema DIN.
Prilog 1 EN 1154, za vrata bez izravnog učvršćenja zatvaračem.

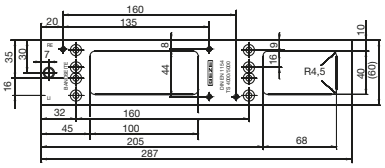

Br.art	Boja	JM	Cijena BAM	za
102 280 696	srebrna	kom	13,70	1 kom

Grupa proizvoda 200 221

GEZE

Vodilica TS 1500 G

Izvedba: bez kočnice
Ugradnja: montaža na strani spojnice

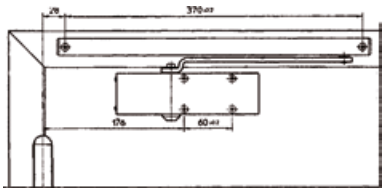

Br.art	Boja	JM	Cijena BAM	za
102 280 053	srebrna	kom	32,60	1 kom

Grupa proizvoda 200 221

GEZE

EN 1154

Vodilica bez kočnice

Izvedba: bez kočnice
Ugradnja: obostrana montaža vodilice

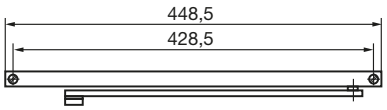

Br.art	Boja	JM	Cijena BAM	za
102 280 775	srebrna	kom	43,00	1 kom

Grupa proizvoda 200 221

GEZE

Kočnica

Ugradnjom kočnice u vodilicu omogućuje se zaustavljanje vrata između 80° i 130°.
Jačina kočenja je podesiva i može se isključiti.
Nije dopušteno na protupožarnim i protudimnim vratima!

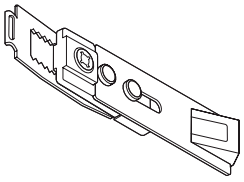

Izvedba: za Standard vodilice

Br.art	Boja	JM	Cijena BAM	za
102 280 749	srebrna	kom	36,25	1 kom

Grupa proizvoda 200 221

ISEO

Zatvarač za vrata IS10

Napomena:
CE-oznaka samo vel. 3 bez kočnice.

Ugradnja: montaža vratnog krila na strani spojnica, montaža na dovratnik-suprotno strani spojnica
Izvedba: sa polugom
Širina krila do: 1100 mm

Br.art	Boja	Izvedba	JM	Cijena BAM	za
102 281 994	srebrna	bez kočnice	kom	44,75	1 kom
102 281 995	bijela	bez kočnice	kom	44,75	1 kom
102 281 996	crna	bez kočnice	kom	44,75	1 kom
102 281 997	srebrna	sa kočnicom	kom	63,10	1 kom
102 281 998	bijela	sa kočnicom	kom	63,10	1 kom
102 281 999	crna	sa kočnicom	kom	63,10	1 kom

Grupa proizvoda 200 C76

GEZE

Zatvarač za vrata TS 1000 EN 2-3

- s polugom
- varijabilna snaga zatvaranja u dvije veličine pomoću jednostavnog zakretanja podnožja ležaja za polugu:
  snaga zatvaranja veličina 2 prema EN 1154 za širine krila vrata do 850 mm,
  snaga zatvaranja veličina 3 prema EN 1154 za širine krila vrata do 950 mm.
- moguće podešavanje brzine zatvaranja i hidrauličkog završnog udarca.
- montaža na krilo i dovratnik
- širina krila do 950 mm

Pakiranje: SK6

Br.art	Izvedba	Boja	Sadržaj kom	PJ	JM	Cijena BAM	za
105 020 400	bez kočnice	boja srebra	1	1	kom	57,20	1 kom
105 020 402	bez kočnice	bijela RAL 9016	1	1	kom	57,20	1 kom
102 229 769	sa kočnicom	srebrna	1	1	kom	101,00	1 kom

Grupa proizvoda 200 221

GEZE

EN 1154

Zatvarač za vrata TS 2000 V, EN 2/4/5 bez poluge

Podesiva snaga zatvaranja EN 2/4/5, može se koristiti za protupožarna vrata prema normi EN 1154A.
U kombinaciji s kočnicom nije dopušteno za protupožarna i protudimna vrata.

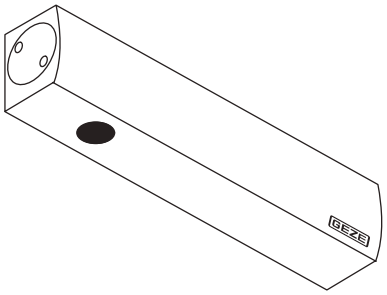

Ugradnja: montaža na krilo vrata ili dovratnik
Izvedba: bez poluge
Širina krila do: 1250 mm

Br.art	Boja	JM	Cijena BAM	za
102 280 181	srebrna	kom	91,10	1 kom

Grupa proizvoda 200 221

GEZE

EN 1154

Zatvarač za vrata TS 4000, EN 1-6 bez poluge

Bez poluge.
Prema normi EN 1154 A, podešavanje snage zatvaranja s prednje strane u veličinama 1-6, brzina zatvaranja i ublaživanje otvaranja. Standardna montaža na krilu vrata/strana spojnica.
U kombinaciji s kočnicom nije dopušteno za protupožarna i protudimna vrata.

Ugradnja: montaža vratnog krila na strani spojnica, montaža na dovratnik-suprotno strani spojnica
Izvedba: bez poluge
Širina krila do: 1400 mm

Br.art	Boja	JM	Cijena BAM	za
102 280 184	srebrna	kom	199,50	1 kom

Grupa proizvoda 200 221

dormakaba

Zatvarač za vrata TS 68

Izvedba: s mehanizmom poluga bez mogućnosti blokiranja
Širina krila do: 1100 mm
Duljina: 220 mm
Širina: 53.5 mm
Visina: 45 mm

Br.art	Boja	JM	Cijena BAM	za
102 224 510	srebrna	kom	84,80	1 kom

Grupa proizvoda 200 223

GEZE

Poluga za TS 1500/1000C

Izvedba s kočnicom nije pogodna za protupožarna vrata.

Br.art	Izvedba	Boja	JM	Cijena BAM	za
102 223 249	s kočnicom	srebrna	kom	41,95	1 kom
102 227 605	bez kočnice	srebrna	kom	18,15	1 kom

Grupa proizvoda 200 221

GEZE

EN 1154

Poluge za TS 2000 / TS 4000/TS 4000 E/EFS

Kod izvedbe s kočnicom: područje zaustavljanja 80 - 150°.
Kod protupožarnih vrata poluga nije dopuštena.

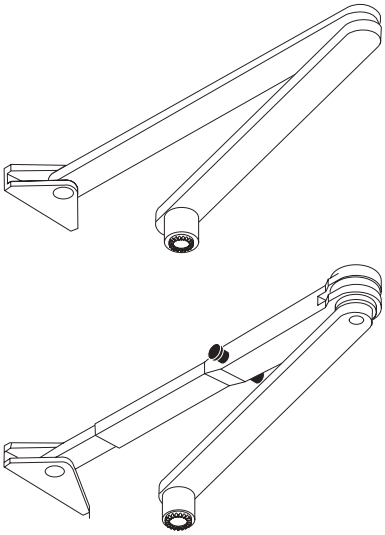

Br.art	Izvedba	Boja	JM	Cijena BAM	za
102 280 192	s kočnicom (mogućnost isključivanja)	srebrna	kom	61,20	1 kom
102 280 189	bez kočnice	srebrna	kom	22,65	1 kom

Grupa proizvoda 200 221

GEZE

Poluga s kočnicom TS 4/2000, bez mogućnosti isključivanja

Tip: TS4/2000

Br.art	Boja	JM	Cijena BAM	za
102 229 756	srebrna	kom	55,80	1 kom

Grupa proizvoda 200 221

Držač vrata, hod 30 mm

Teška, robusna i istodobno uska izvedba.
Nema izvirivanja pričvrsnih spojnica, jaka opruga.
maks. težina vrata 40 kg

Širina: 30 mm
Visina: 165 mm

Br.art	Materijal	JM	Cijena BAM	za
102 283 281 •	aluminij srebrno lakirani	kom	15,60	1 kom
102 283 289 •	aluminij tamnosmeđi eloksirani	kom	15,60	1 kom

Grupa proizvoda 200

KWS

Držač vrata s hodom od 60 mm

Teška, robusna i istodobno uska izvedba.
Nema izvirivanja pričvrsnih spojnica, jaka opruga.

Širina: 35 mm
Visina: 225 mm

Br.art	Materijal	JM	Cijena BAM	za
102 283 272 •	aluminij bijelo presvučen	kom	104,00	1 kom
102 283 274 •	aluminij crna mar RAL 9005	kom	109,50	1 kom
102 283 270 •	aluminij srebrno lakiran	kom	100,00	1 kom
102 283 276 •	aluminij tamna bronza eloks.	kom	104,00	1 kom
102 283 271 •	aluminij zlatno lakiran	kom	100,00	1 kom

Grupa proizvoda 200 295

FRIDAVO

Držač vrata s hodom od 30 mm

Teška, robusna izvedba s velikim gazištem.
Razmak između pričvrsnih rupa 27 mm.

Širina: 40 mm
Visina: 190 mm

Br.art	Materijal	JM	Cijena BAM	za
102 283 263 •	lijevani cink bijeli	kom	44,90	1 kom
102 283 261 •	lijevani cink srebrni	kom	44,90	1 kom
102 283 262 •	lijevani cink tamnosmeđi	kom	44,90	1 kom

Grupa proizvoda 200

MASTER

Zasun za vrata Tex 8

Model: Tex
Širina: 22 mm
Visina: 8 mm
Smjer: univerzalno
Materijal: zamak

102 219 590

Br.art	Tvornički broj	Odgovara za	Duljina mm	Boja	JM	Cijena BAM	za
102 219 587	A4504NEOPA.8	aluminijski profili sa euro utorom	140	crna	kom	17,65	1 kom
102 219 588	A4504ARGEN.8	aluminijski profili sa euro utorom	140	srebrno	kom	17,65	1 kom
102 219 589	A4501NEOPA.8	aluminijski profili bez euro utora	220	crna	kom	20,00	1 kom
102 219 590	A4501ARGEN.8	aluminijski profili bez euro utora	220	srebrno	kom	20,00	1 kom

Grupa proizvoda YA2

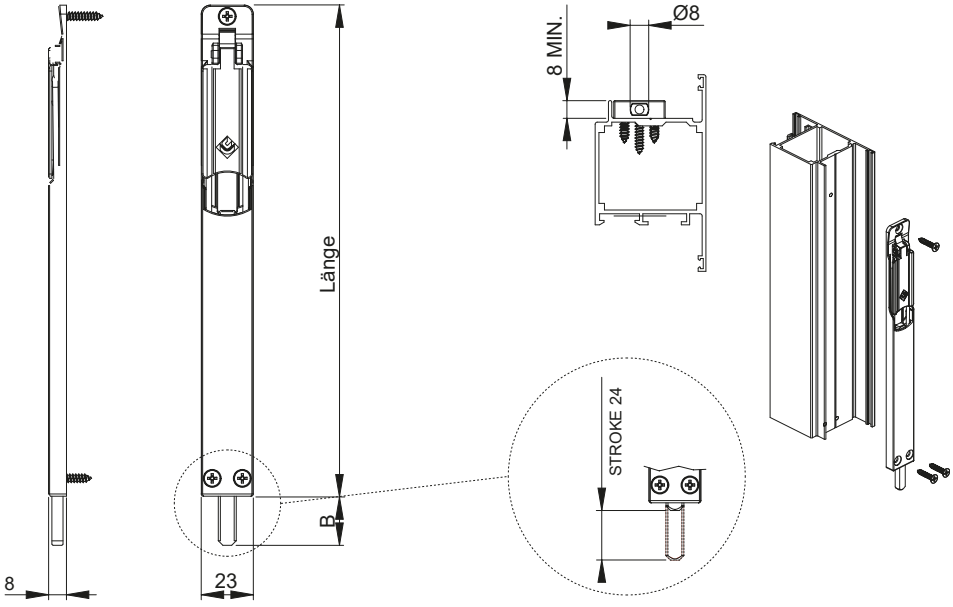

MASTER

Prihvatna pločica za zasun Tex

Model: Tex
Duljina: 35 mm
Širina: 16 mm
Visina: 10 mm
Boja: crna

Br.art	Tvornički broj	Materijal	JM	Cijena BAM	za
102 219 098	A4204	zamak	kom	2,05	1 kom

Grupa proizvoda YA2

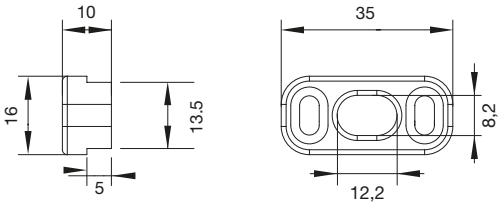

BURG WÄCHTER

Video-zurilo Door eGuard DG 8100

Video-zurilo za vrata Door eGuard je sustav na baterije, s kamerom i zaslonom u boji, koji se vrlo jednostavno instalira i korisniku omogućava uvid u dešavanja ispred ulaznih vrata, a da sam pri tome neće biti opažen.

- jednostavna ugradnja, montaža samo u zaštićenom (unutrašnjem) prostoru
- prikaz slike već nakon 1 sekunde
- jasna, oštra slika, čak i kod slabog osvjetljenja
- napajanje: 2 Micro baterije 1,5 V AAA (npr. LR 03)
- senzor slike: CMOS
- težina bez baterija: 100 g

Isporuka bez baterija.

Izvedba:	zaslon u boji 3,2" TFT Diagonale
Materijal:	plastika
Površinska obrada:	crna/bijela
Debljina vrata:	38 - 110 mm
Leća:	široki kut 105 °
Bušenje ø mm:	14 - 22 mm

Br.art	Duljina mm	PJ	JM	Cijena BAM	za
102 256 903 •	125 x 68 x 15/leća 32 mm	1	kom	N 274,00	1 kom

Grupa proizvoda CNT

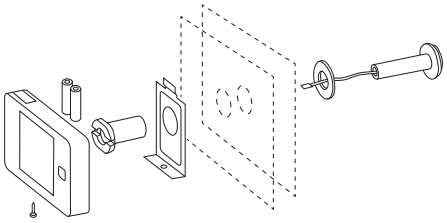

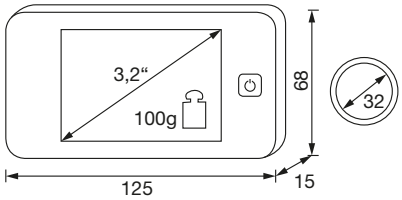

Zurilo ø 12 mm

Pozor: kod debljine vrata 15 - 25 mm bez mogućnosti produživanja

Građevinske okolnosti mogu ograničiti kuta gledanja.

Izvedba:	s pokrovom
ø:	12 mm
Materijal:	mesing

Br.art	Površinska obrada	Debljina vrata mm	Leća °	JM	Cijena BAM	za
102 256 905	polirano/lakirano	15-25	široki kut 90	kom	4,02	1 kom

Grupa proizvoda 200

AZZI FAUSTO

Zurilo ø 14 mm 180°

Napomena:
Imajte na umu da stvarni kut gledanja može biti ograničen ovisno o građevinskim okolnostima.

Izvedba:	s pokrovom
ø:	14 mm
Materijal:	mesing

Br.art	Površinska obrada	Debljina vrata mm	Leća °	JM	Cijena BAM	za
102 219 507	krom satinirano	50 - 80	široki kut 180	kom	9,45	1 kom

Grupa proizvoda YSI

Panik zaključavanje modularno IDEA Base

- certificirano prema EN 1125 i sa CE oznakom
- primjena na lijevoj i desnoj strani i potpuno modularno
- pripremljeno za dvostruko i trostruko bočno zaključavanje
- pripremljeno za gornje / donje šipke
- može se prilagoditi bilo kojoj vrsti i konfiguraciji vrata (aluminij, PVC, drvo itd.)
- antibakterijski tretman AntiGerm
- na upit dostupne izvedbe: crna metal siva, bijela

bez šipke (potrebno naručiti posebno)

Ispitano prema normi: EN 1125

Br.art	Tip	Materijal	JM	Cijena BAM	za
102 211 571	IDEA Base	zamak crni	kom	115,00	1 kom

Grupa proizvoda YIS

Panik zaključavanje gore/dolje IDEA Base

- vertikalno zaključavanje gore / dolje bez samozaključavanja

Isporuka uklj. pričvrsne vijke

Izvedba: zaključavanje gore/dolje

Br.art	Tip	Materijal	JM	Cijena BAM	za
102 211 572	IDEA Base	zamak crno lakiran	kom	83,70	1 kom

Grupa proizvoda YIS

Panik zaključavanje horizontalno IDEA Base

- horizontalno zaključavanje bez samozaključavanja

Isporuka uklj. pričvrsne vijke

Izvedba: zaključavanje horizontalno

Br.art	Tip	Materijal	JM	Cijena BAM	za
102 211 573	IDEA Base	zamak crno lakiran	kom	83,70	1 kom

Grupa proizvoda YIS

Panik spojna cijev horizontalna IDEA Base

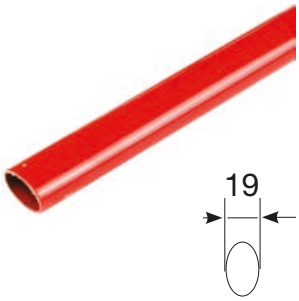

- horizontalna ovalna cijev za panik okov IDEA Base

Horizontalna ovalna cijev za Panik okov IDEA Base

Duljina: 1130 mm

Br.art	Tip	Materijal	JM	Cijena BAM	za
102 211 574	IDEA Base	čelik crveni	kom	16,20	1 kom

Grupa proizvoda YIS

ISEO

Panik spojne cijevi vertikalne - set IDEA Base

- šipke i pokrovi - set za 2 krila (sa jednom točkom zaključavanja), bez odstojnika

Odgovara za: visina vrata maks. 2400 mm
Materijal: metal crni

Br.art	Tip	JM	Cijena BAM	za
102 211 575	IDEA Base	GT	32,00	1 GT

Grupa proizvoda YIS

ISEO

Blokadni trn za zaključavanje

Blokadni trn za ugradnju u zaključavanje IDEA Base

Br.art	Tip	JM	Cijena BAM	za
102 210 997	IDEA Base	kom	4,77	1 kom

Grupa proizvoda YE3

ISEO

Panik kvaka vanjska Trim

- u skladu sa normom EN 1125 i EN 179
- može se ugraditi na jednokrilna i dvokrilna vrata
- pogodna za svaki okvir vrata (aluminij, PVC, drvo, itd.)
- jednostavna ugradnja pomoću dva vijka kroz profil vrata
- antibakterijski tretman AntiGerm
- sustav zaštite od vandalizma
- radna temperatura: ispitano od -25 ° C do + 60 ° C
- može se kombinirati sa svim panik okovima sa 1, 2 i 3 točke zaključavanja
- nije pogodna za protupožarna vrata
- na upit dostupna u izvedbama: crna, bijela, metalno siva, PVD nehrđajući čelik

Odgovara za: debljina vrata do 105 mm
Ispitano prema normi: EN 1125 i EN 179
Smjer: univerzalno
Priprema: PZ

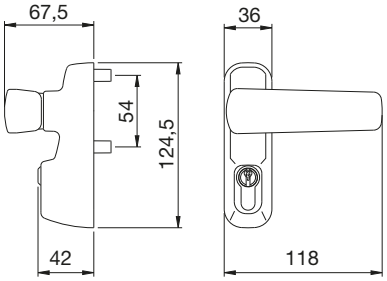

Br.art	Tip	Materijal	JM	Cijena BAM	za
102 226 645	Trim	zamak crni	GT	54,30	1 GT

Grupa proizvoda YIS

ISEO

Vanjski cilindar Trim

Vanjski cilindar sa 5 zadržavanja
Maks. debljina vrata 85 mm

Isporuka uklj. 3 ključa, pločicu i vijke za unutarnje pričvrščivanje, adapter, upute za montažu

Izvedba: okruglo

Br.art	Tip	Materijal	JM	Cijena BAM	za
102 210 996	Trim	mesing poniklani	kom	39,85	1 kom

Grupa proizvoda YE3

Sustav podizno-kliznih vrata MACO

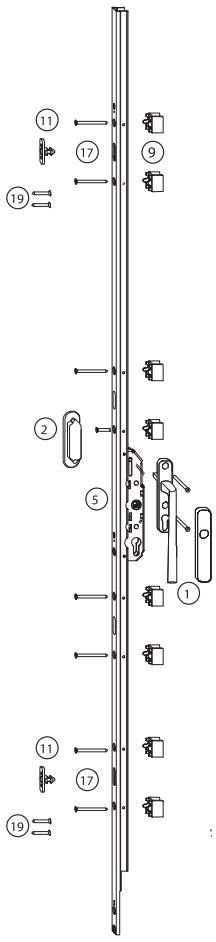

1. HS ručka
2. Ukopna ručka
3. HS četverokutni trn
4. Upušteni vijci
5. HS brava
6. Spojna šipka
7. HS prednji kotačići
8. HS stražnji kotačići
9. HS podloška za pogon
10. HS podloška za kotačiće
11. HS upadnica bolcna
12. Oslonac utora
13. Oslonac kotačića

Opcija

15. HS odbojnik
16. HS odbojniki
17. HS vijci
18. HS vijci
19. HS vijci
20. HS vijci
21. HS vijci
22. HS zaporni element

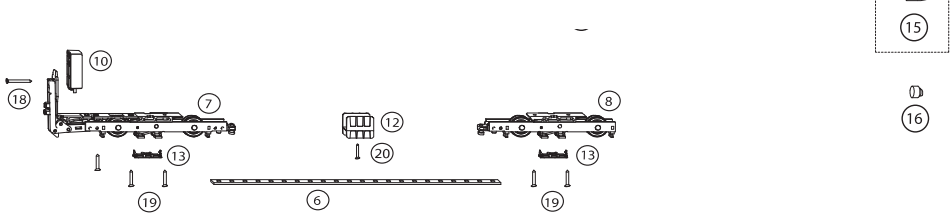

MACO HS kotačići - set 300 kg

bez pribora

Opseg isporukeg:
1 kotačić prednji
1 kotačić stražnji

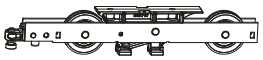

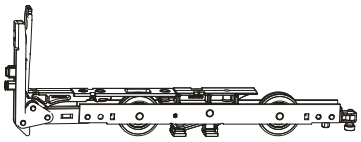

Materijal: čelik pocinčani srebrni

Br.art	Težina krila maks. kg	Izvedba	Tvornički broj	JM	Cijena BAM	za
102 218 715	300	bez četkica	105508	kom	108,50	1 kom

Grupa proizvoda 200 236

MACO HS oslonac kotačića 300/400 kg

za plastične profile

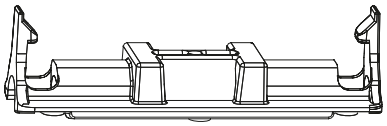

Oslonac kotačića se montira ispod kotačića. Rasterećuje kotačiće prilikom spuštene pozicije krila i brtvi bočno.

Materijal: plastika srebrne boje

Br.art	Odgovara za	Tvornički broj	JM	Cijena BAM	za
102 222 863	kotačiće 300 kg	363495	kom	4,77	1 kom

Grupa proizvoda 200 236

MACO HS dodatni kotačići 400 kg

ZA utor 22 x 42 mm (niska vodilica) ili 22 x 52 mm (visoka vodilica).
U kombinaciji sa MACO HS osnovnom garniturom kotačića 300 kg moguća je maks. težina krila 400 kg.
Odgovara za HS-kotačiće sa ili bez četkice.

Opseg isporuke:
1 dodatni prednji kotačić
1 dodatni stražnji kotačić
2 spojne šipke duljine 96 mm

Težina krila maks.: 400 kg
Materijal: čelik pocinčani srebrni

Br.art	Tvornički broj	JM	Cijena BAM	za
102 263 648	103071	kom	226,50	1 kom

Grupa proizvoda 200 236

MACO HS Spojna šipka ravna, bušena

Dimenzija: 16 x 6 mm
Materijal: pocinčani čelik

Br.art	Duljina mm	FFB od - do mm	Tvornički broj	JM	Cijena BAM	za
102 263 395	692	785-1350	359639	kom	10,10	1 kom
102 263 396	1196	1275-1850	359640	kom	15,80	1 kom
102 263 397	1700	1775-2350	359641	kom	25,85	1 kom
102 263 398	2204	2275-2850	359642	kom	31,30	1 kom

Grupa proizvoda 200 236

Vodilica šipke

Br.art	Izvedba	Tvornički broj	Materijal	JM	Cijena BAM	za
102 263 402	Potporanj utora 300 kg	359802	plastika siva	kom	2,10	1 kom

Grupa proizvoda 200 236

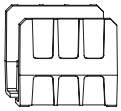

MACO HS pogonski mehanizam na zaključavanje PZ

Upozorenje: Područja primjene vrijede samo kod korištenja plitke vodilice s univerzal niskom donjom vodilicom odnosno sa pokrivkom. Kod primjene visoke vodilice povisuje se područje primjene za 10 mm.
Kod primjene vodilice C povisuje se područje primjene za 10 mm.

Ključna mjera: 27.5 mm
Visina ručkice mm: 1000
Trn: 10 mm

Br.art	Veličina	Visina krila u falcu od - do mm mm	Duljina mm	Materijal	Tvornički broj	JM	Cijena BAM	za
102 263 416	5	2460	2800	aluminij srebrno eloksiran	214414	kom	114,50	1 kom
102 263 565	3	1660-2160	2100	aluminij eloksirani srebrni	214412	kom	91,10	1 kom
102 263 566	4	2060-2560	2500	aluminij eloksirani srebrni	214413	kom	104,00	1 kom

Grupa proizvoda 200 236

MACO HS upadnica bolcna za PVC/alu

Tip: MACO HS pribor
Materijal: čelik pocinčani srebrni

Br.art	Tvornički broj	Mjera L mm	Mjera B mm	Izvedba	JM	Cijena BAM	za
102 218 717	217084	15,5	13	Standard	kom	8,60	1 kom
102 218 718	217085	15,5	13	mit Spaltluftung	kom	8,86	1 kom
102 210 104	217086	12	13	Standard	kom	8,61	1 kom
102 210 105	217087	12	13	mit Spaltluftung	kom	8,86	1 kom
102 246 283 •	228878	11,5	13	Standard	kom	10,85	1 kom

Grupa proizvoda 200 236

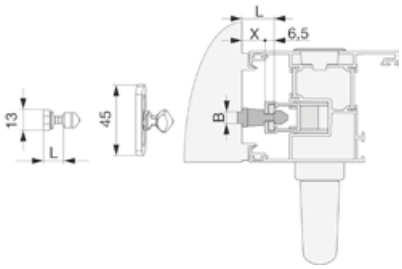

MACO HS podloška

Tip: MACO HS pribor

Br.art	Odgovara za	Tvornički broj	Mjera H mm	JM	Cijena BAM	za
102 210 833	kotačić	369362	14	kom	6,43	1 kom
102 210 834	pogon	369363	14	kom	5,32	1 kom
102 210 107	kotačić	370433	16,5	kom	7,22	1 kom
102 210 106	pogon	370432	16,5	kom	5,32	1 kom
102 246 286 •	pogon	370930	18,5	kom	9,36	1 kom
102 246 287 •	kotačić	370931	18,5	kom	7,72	1 kom

Grupa proizvoda 200 236

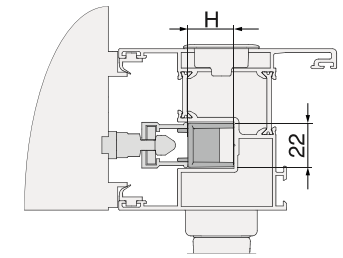

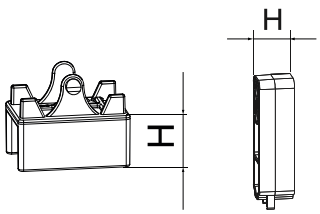

Pogon Kotačić

MACO HS ručka 12, unutanja, bez PZ perforacije

sa noknama

Trn: 10 mm

Br.art	Materijal	Tvornički broj	PJ	JM	Cijena BAM	za
102 222 852	aluminij bijela RAL 9016	218399	1	kom	92,00	1 kom
102 218 198	aluminij crna RAL 9005	226148	1	kom	92,00	1 kom
102 222 853	aluminij srebrno eloksiran	218397	1	kom	78,60	1 kom

Grupa proizvoda 200 236

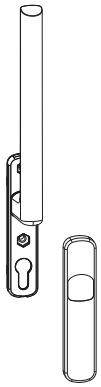

MACO HS ukopna ručkica kratka

Dubina upuštanja: 9 mm
Vanjska mjera: 110 x 36 mm

Br.art	Materijal	Tvornički broj	JM	Cijena BAM	za
102 210 821	aluminij bijelo lakiran RAL 9016	369776	kom	16,30	1 kom
102 210 831	aluminij crno presvučen RAL 9005	370973	kom	16,30	1 kom
102 210 830	aluminij srebrno eloksiran	369773	kom	12,75	1 kom

Grupa proizvoda 200 236

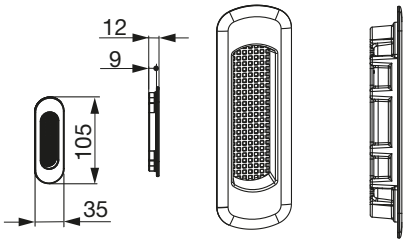

MACO HS pričvrsni set za ručke

Izvedba: vanjska ručka/unutarnja ukopna ručka
Trn: 10 mm

Br.art	Debljina vrata mm	Štift duljina mm	Tvornički broj	JM	Cijena BAM	za
102 218 232	73-77	75	105542	kom	8,23	1 kom
102 218 753	68-72	70	104826	kom	6,48	1 kom
102 218 754	78-82	80	104827	kom	8,03	1 kom
102 223 788	88-92	90	104828	kom	8,23	1 kom

Grupa proizvoda 200 236

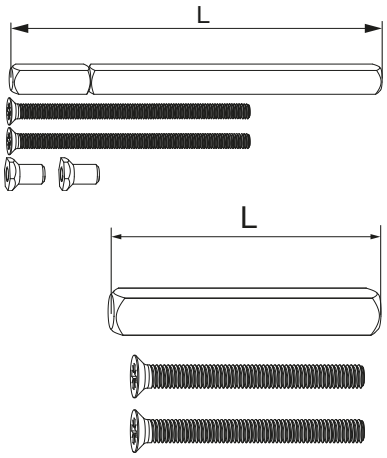

HS-dodatni pribor općenito

Komponenta: Odbojnik 20 mm visok
Tvornički broj: 201313

Br.art	Tvornički broj	Boja	JM	Cijena BAM	za
102 218 414	201313	crna	kom	3,58	1 kom

Grupa proizvoda 200 236

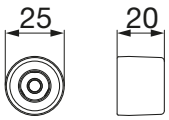

SPAX

Turbo vijak upuštena glava T-STAR plus – čelik Wirox - srebrni

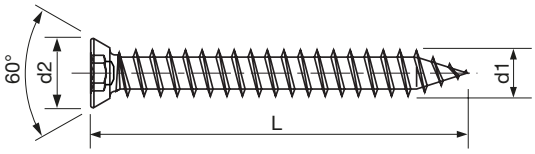

Vijak sa T-STAR plus pogonom i patentiranim valovitim profilom za pričvršćivanja bez tipli prozora i okvira vrata.
Ispitano na Institutu za prozorsku tehniku IFT Rosenheim (br. 509919675).

Br.art	d1 mm	L mm	d2 mm	Pogon	PJ	JM	Cijena BAM	za
104 402 960 •	7.5	40	11	TX 30	100	kom	24,60	100 kom
104 402 961 •	7.5	60	11	TX 30	100	kom	30,45	100 kom
104 402 962 •	7.5	80	11	TX 30	100	kom	37,65	100 kom
104 402 963 •	7.5	100	11	TX 30	100	kom	57,50	100 kom
104 402 964 •	7.5	120	11	TX 30	100	kom	70,80	100 kom
104 402 966 •	7.5	150	11	TX 30	100	kom	87,00	100 kom
104 402 967 •	7.5	180	11	TX 30	100	kom	122,00	100 kom
104 402 968 •	7.5	210	11	TX 30	100	kom	153,50	100 kom

Grupa proizvoda 400 473

Turbo vijak za prozorski okvir SNK Torx – čelik plavo pocinčan

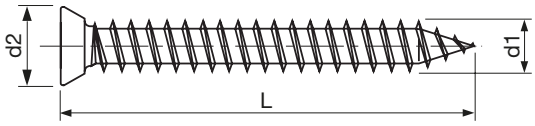

Izvedba s upuštenom glavom za pričvršćivanje metalnih i plastičnih prozora odn. okvira vrata bez uporabe tipli.

Napomena:
Može se koristiti i u crnogoričnom drvu.
Najmanja dubina navoja 60 mm.

Br.art	d1 mm	L mm	d2 mm	Pogon	PJ	JM	Cijena BAM	za
104 403 000 •	7.5	42	11	TX 30	100	kom	12,00	100 kom
104 403 001	7.5	52	11	TX 30	100	kom	11,20	100 kom
104 403 002 •	7.5	62	11	TX 30	100	kom	16,15	100 kom
104 403 003	7.5	72	11	TX 30	100	kom	14,60	100 kom
104 403 004 •	7.5	82	11	TX 30	100	kom	20,90	100 kom
104 403 005	7.5	92	11	TX 30	100	kom	19,30	100 kom
104 403 006 •	7.5	102	11	TX 30	100	kom	27,05	100 kom
104 403 007	7.5	112	11	TX 30	100	kom	24,55	100 kom
104 403 008	7.5	122	11	TX 30	100	kom	27,50	100 kom
104 403 009	7.5	132	11	TX 30	100	kom	30,50	100 kom
104 403 010	7.5	152	11	TX 30	100	kom	37,55	100 kom
104 403 011	7.5	182	11	TX 30	100	kom	56,00	100 kom
104 403 012	7.5	212	11	TX 30	100	kom	72,30	100 kom
104 403 014 •	7.5	252	11	TX 30	100	kom	215,00	100 kom
104 403 015 •	7.5	302	11	TX 30	100	kom	317,00	100 kom
104 403 029 •	7.5	342	11	TX 30	100	kom	424,00	100 kom
104 403 030 •	7.5	372	11	TX 30	100	kom	481,00	100 kom
104 403 031 •	7.5	402	11	TX 30	100	kom	598,00	100 kom

Grupa proizvoda 400 473

Turbo vijak cilindrična glava T-STAR plus – čelik Wirox - srebrni

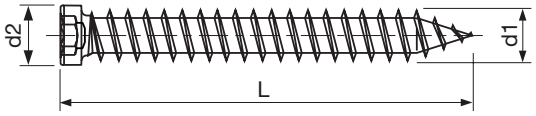

Vijak sa T-STAR plus pogonom i patentiranim valovitim profilom za pričvršćivanja bez tipli prozora i okvira vrata prvenstveno od drveta.
Ispitano na Institutu za prozorsku tehniku IFT Rosenheim (br. 509919675).

Br.art	d1 mm	L mm	d2 mm	Pogon	PJ	JM	Cijena BAM	za
104 402 970 •	7.5	60	8	TX 30	100	kom	30,45	100 kom
104 402 971 •	7.5	80	8	TX 30	100	kom	37,65	100 kom
104 402 972 •	7.5	100	8	TX 30	100	kom	57,50	100 kom
104 402 973 •	7.5	120	8	TX 30	100	kom	66,70	100 kom
104 402 975 •	7.5	150	8	TX 30	100	kom	87,00	100 kom
104 402 976 •	7.5	180	8	TX 30	100	kom	122,00	100 kom
104 402 977 •	7.5	210	8	TX 30	100	kom	153,50	100 kom

Grupa proizvoda 400 473

Turbo vijak cilindrična glava - čelik plavo pocinčan

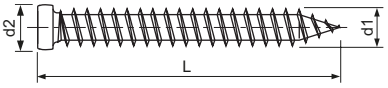

Cilindrična izvedba glave za pričvršćivanje bez tipli okvira vrata i prozora od drva.

Napomena:
Može se koristiti i u crnogoričnom drvu.
Najmanja dubina navoja 60 mm.

Br.art	d1 mm	L mm	d2 mm	Pogon	PJ	JM	Cijena BAM	za
104 403 016 •	7.5	52	7.5	TX 30	100	kom	13,95	100 kom
104 403 017 •	7.5	62	7.5	TX 30	100	kom	15,40	100 kom
104 403 018 •	7.5	72	7.5	TX 30	100	kom	17,35	100 kom
104 403 019 •	7.5	82	7.5	TX 30	100	kom	20,50	100 kom
104 403 020 •	7.5	92	7.5	TX 30	100	kom	24,35	100 kom
104 403 021 •	7.5	102	7.5	TX 30	100	kom	27,05	100 kom
104 403 022 •	7.5	112	7.5	TX 30	100	kom	30,00	100 kom
104 403 023 •	7.5	122	7.5	TX 30	100	kom	34,25	100 kom
104 403 024 •	7.5	132	7.5	TX 30	100	kom	37,35	100 kom
104 403 025 •	7.5	152	7.5	TX 30	100	kom	45,90	100 kom
104 403 026 •	7.5	182	7.5	TX 30	100	kom	68,50	100 kom
104 403 027 •	7.5	212	7.5	TX 30	100	kom	88,40	100 kom
104 403 040 •	7.5	252	7.5	TX30	100	kom	207,00	100 kom
104 403 041 •	7.5	302	7.5	TX30	100	kom	317,00	100 kom

Grupa proizvoda 400 473

SFS

FE

Montažni kutnik za velika opterećenja

Sigurno i učinkovito spajanje prozorskih elemenata s visokim podgradnim profilima.
Bez visokih pragova.

Slojevi podova su sve viši i kod prozorskih elemenata u ravnini poda su potrebni visoki profili pragova. Više spojenih profila djeluju statički kao zglob. Da bi se osigurala stabilnost praga i siguran prijenos opterećenja prozora uzrokovana vjetrom i korištenjem potrebno je koristiti odgovarajuća pričvršćenja. Riješenje je JB-A montažni sistem.

Prednosti proizvoda:
- pojačan prijenos opterećenja pomoću potpore (opcija)
- mogućnost korištenja kod visine praga 300 mm i veće
- obostrano koristivi kutnici

JB-A-190 / 240

JB-A- 150 / 280

Br.art	A mm	B mm	C mm	Rupa ø mm	Debljina materijala mm	PJ	JM	Cijena BAM	za
104 403 547 •	190	240	47	8	2,5	25	kom	19,16	1 kom
104 403 548 •	150	280	47	8	2,5	25	kom	19,16	1 kom

Grupa proizvoda 400 472

FE

Pozicioni kutnik easy-fix pocinčani

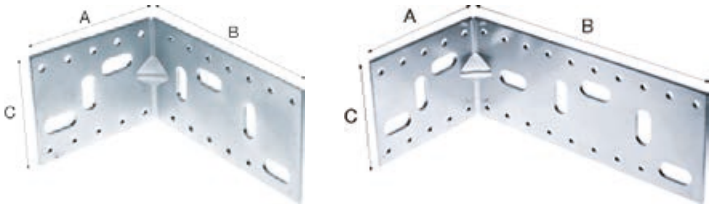

Za jednostavnu i točnu montažu.
Pomoću ovog kutnika, zahvaljujući jednostavnom rukovanju i preciznom pozicioniranju, štedi se vrijeme i trud prilikom montaže raznih elemenata,kao npr, prozora, vrata, balkona, itd.

Br.art	A mm	B mm	C mm	Debljina materijala mm	Broj rupa ø 5 kom	Broj rupa ø 14 kom	PJ	JM	Cijena BAM	za
104 445 125 •	100	150	80	3	22	7	50	kom	10,79	1 kom
104 445 126 •	100	200	80	3	28	8	50	kom	11,89	1 kom

Grupa proizvoda 477

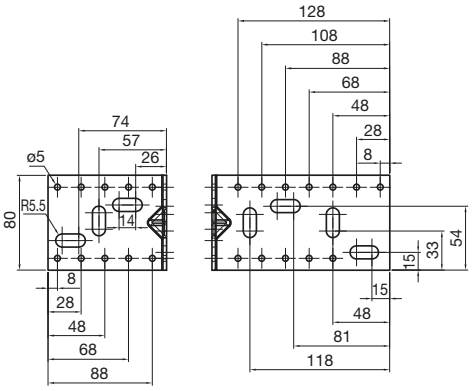

104445125

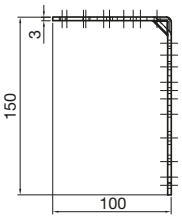

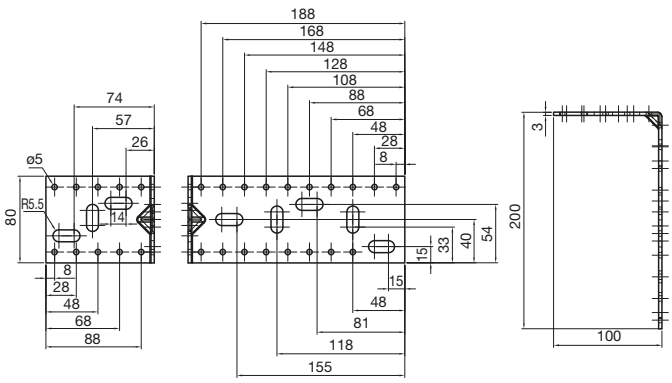

104445126

SFS

Poprečna potpora za montažni kutnik za velika opterećenja

Br.art	L mm	PJ	JM	Cijena BAM	za
104 403 549 •	205	25	kom	5,25	1 kom

Grupa proizvoda 400 472

Sidrena perforirana pločica za montažu prozora

Za pričvršćenje elemenata na zid.

Površinska obrada: plavo pocinčano

Br.art	Duljina mm	Izvedba	Veličina rupe	PJ	JM	Cijena BAM	za
102 279 670 •	120 x 20 x 1,5	ravno, verzija A	3 x 4 mm, 2 x 7 mm, 1 x 9 mm	100	kom	47,90	100 kom
102 279 675 •	140 x 20 x 1,25	ravno, verzija B	2 x 4 mm, 2 x 6 mm	250	kom	30,70	100 kom

Grupa proizvoda 200

Montažni kutnik - čelik vruće pocinčani

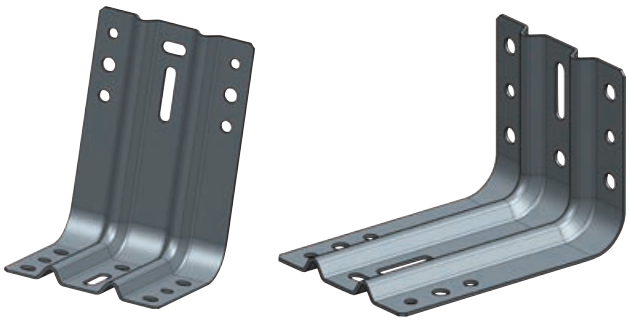

Simbolična slika

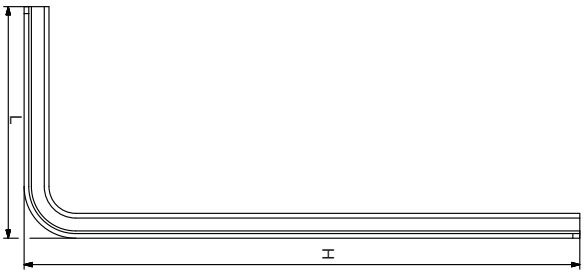

Montažni kutnik za pričvršćivanje elemenata prozora i vrata od poda. Dostupan je u različitim dimenzijama. Na upit dostupno u izvedbama galvanska ili vruće pocinčana.

Br.art	H mm	L mm	B mm	Debljina materijala mm	PJ	JM	Cijena BAM	za
104 465 830 •	150	100	106	2	40	kom	21,45	1 kom
104 465 831 •	200	100	106	2	25	kom	21,95	1 kom
104 465 832 •	220	100	106	2	25	kom	22,40	1 kom
104 465 833 •	240	100	106	2	25	kom	22,90	1 kom
104 465 834 •	260	100	106	2	25	kom	23,35	1 kom
104 465 835 •	280	100	106	2	25	kom	23,85	1 kom
104 465 836 •	300	100	106	2	25	kom	24,85	1 kom

Grupa proizvoda 477

Wera

Bit nastavak 1/4" šesterokut Phillips

Veličina: PH 2
Dodatna oznaka: Torsion
Pogon: 1/4"-šesterokut
Prihvat: Phillips

Br.art	Tip	Duljina mm	PJ	JM	Cijena BAM	za
101 155 471	851/1 TH	25	10	kom	1,76	1 kom

Grupa proizvoda A00 A52

BOHRCRAFT

Bit nastavak 1/4" šesterokut Phillips

Bitovi s oznakom u boji.

Pogon: 1/4"-šesterokut
Prihvat: Phillips

Br.art	Tip	Veličina	Duljina mm	PJ	JM	Cijena BAM	za
101 155 475	6123	PH 1	25	10	kom	0,60	1 kom
101 155 476	6123	PH 2	25	10	kom	0,60	1 kom
101 155 477	6123	PH 3	25	10	kom	0,60	1 kom

Grupa proizvoda A00 A46 A47

BOHRCRAFT

Bit nastavak 1/4" šesterokut Pozidriv

Bitovi s oznakom u boji.

Pogon: 1/4" šesterokut
Prihvat: Pozidriv

Br.art	Tip	Veličina	Duljina mm	PJ	JM	Cijena BAM	za
101 155 506	6133	PZ 1	25	10	kom	0,60	1 kom
101 155 507	6133	PZ 2	25	10	kom	0,60	1 kom
101 155 508	6133	PZ 3	25	10	kom	0,60	1 kom

Grupa proizvoda A00 A46 A47

Wera

Hex-Plus

Bit nastavak 1/4" šesterokut

Hex-Plus, posebne tvrdoće, posebno pogodno za teška uvrtanja i do 20% veće okretne momente, npr. u lim ili metal. Odgovara za držače prema DIN 3126-D 6,3, ISO 1173.

Dodatna oznaka: Hex-Plus
Pogon: 1/4"-šesterokut
Prihvat: unutarnji šesterokut

Br.art	Tip	Širina ključa mm	Duljina mm	PJ	JM	Cijena BAM	za
101 155 562	840/1 Z	3	25	10	kom	3,73	1 kom
101 155 563	840/1 Z	4	25	10	kom	3,73	1 kom

Grupa proizvoda A00 A52

Bit nastavak 1/4" šesterokut Diamant Pozidriv

Upotrebom sustava BiTorsion apsorbiraju se štetne vršne sile i značajno povećava izdržljivost alata. U kombinaciji s dodatnim dijamantnim slojem bit-nastavaka čine savršen alat u usporedbi sa skupim izvlakačima. Tisuće sitnih dijamantnih čestica povezuje se u glavi vijka. Pritom se izbačajne sile značajno smanjuju.

Dodatna oznaka: BiTorsion
Pogon: 1/4"-šesterokut
Prihvat: Pozidriv

Br.art	Tip	Veličina	Duljina mm	PJ	JM	Cijena BAM	za
101 155 661	855/1 BDC	PZ 2	25	10	kom	6,81	1 kom

Grupa proizvoda A00 A52

Bit nastavak 1/4" šesterokut Torx®

Bit umetak Torx za upotrebu s vijcima s unutarnjim Torx prihvatom, vrlo čvrst, posebno prikladan za tvrdi vijčani spoj, torzijski oblik.

Dodatna oznaka: Torsion
Pogon: 1/4"-šesterokut
Prihvat: Torx®

Br.art	Tip	Veličina	Duljina mm	PJ	JM	Cijena BAM	za
101 155 586	867/1 TZ	TX 20	25	10	kom	3,38	1 kom
101 155 587	867/1 TZ	TX 25	25	10	kom	3,38	1 kom
101 155 589	867/1 TZ	TX 30	25	10	kom	3,38	1 kom

Grupa proizvoda A00 A52

Bit nastavak 1/4" šesterokut Torx®

Bitovi s oznakom u boji.

Pogon: 1/4"-šesterokut
Prihvat: Torx®

Br.art	Tip	Veličina	Duljina mm	PJ	JM	Cijena BAM	za
101 155 461	6143	TX 10	25	10	kom	0,78	1 kom
101 155 462	6143	TX 15	25	10	kom	0,78	1 kom
101 155 463	6143	TX 20	25	10	kom	0,78	1 kom
101 155 464	6143	TX 25	25	10	kom	0,78	1 kom
101 155 466	6143	TX 30	25	10	kom	0,78	1 kom
101 155 467	6143	TX 40	25	10	kom	0,78	1 kom

Grupa proizvoda A00 A46 A47

Bit nastavak T-Star plus Torx® s dodatkom za stabilnost 1/4" 6-kutni

Spax bit nastavci s dodatkom za stabilnost garantiraju precizan prihvat, bolji prijenos snage, optimalne vrijednosti prijenosa tvrdoće i zakretnog momenta, dugi vijek trajanja i brz odabir zahvaljujući oznakama u boji.

Pogon: 1/4“ šesterokut
Prihvat: Torx® s dodatkom za stabilnost
Sadržaj: 5 kom

Br.art	Tip	Veličina	Duljina mm	PJ	JM	Cijena BAM	za
101 106 916	T-Star plus	T 20	25	5	PK	13,60	1 PK

Grupa proizvoda A00 A46

BOC BOHRCRAFT

Bit-set PB32 - CR 32

Nastavci označeni bojom, zbog lakšeg i bržeg odabira

Sadržaj: magnetni držač biteva 60 mm (brzoizmjenjivi)
1 adapter s kuglom 25 mm za 1/4",
po 1 bit SL 3, 4, 5, 6,
1 x PH1, 2 x PH2, 1 x PH3,
1 x PZ1, 2 x PZ2, 1 x PZ3,
po 1 bit 3, 4, 5, 6,
po 1 bit TX10, TX15, TX20, TX25, TX27, TX30, T40,
po 1 bit TT10, TT15, TT20, TT25, TT27, TT30, TT40.

Prihvat: ravni, Phillips, Pozidriv, Torx®, Hex

Br.art	Duljina mm	Veličina kompleta	JM	Cijena BAM	za
101 109 828	25	32-dijel.	kom	33,10	1 kom

Grupa proizvoda A66

metabo PROFESSIONAL POWER TOOL SOLUTIONS

Bit-Box Promotion 32-dijelni set

Bitovi od krom-vanadij čelika (S2-kvalitet), sa oznakama u boji za brz odabir odgovarajućeg nastavka.

Sadržaj: 1x adapter, 1x magnetni držač biteva 65 mm
PH 1 x 1, PH 2 x 2, PH 3 x 1,
PZ 1 x 1, PZ 2 x 2, PZ 3 x 1,
SL 3, SL 4, SL 5, SL 6,
po 1 x H 3, H 4, H 5, H 6,
TX 10, TX 15, TX 20, TX 25, TX 27, TX 30, TX 40
Torx-Tamper: po 1 x TX 10, TX 15, TX 20, TX 25, TX 27, TX 30, TX 40.

Prihvat: Schlitz, Phillips, Pozidriv, Torx®, Hex

Br.art	Duljina mm	Veličina kompleta	JM	Cijena BAM	za
101 145 183	25	32-dij.	Set	26,30	1 Set

Grupa proizvoda A00

metabo PROFESSIONAL POWER TOOL SOLUTIONS

Bit-Box i račna set Promotion 26-dijelni

Bitovi od krom-vanadij čelika (S2-kvalitet), sa oznakama u boji za brz odabir odgovarajućeg nastavka.

Sadržaj: po 1 x PH 1, PH 2, PH 3
po 1 PZ 1, PZ 2, PZ 3,
po 1 H 3, H 4, H 5, H 6,
po 1 TX 10, TX 15, TX 20, TX 25, TX 30,
po 1 SL 4, SL 5,5, SL 6,5,

Prihvat: Schlitz, Phillips, Pozidriv, Torx®, Hex

Br.art	Duljina mm	Veličina kompleta	JM	Cijena BAM	za
101 145 184	25	26-dij.	Set	49,95	1 Set

Grupa proizvoda A00

Spiralno svrdlo DIN 338 RN

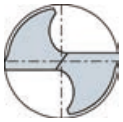

Univerzalno spiralno svrdlo, kovano, visoke elastičnosti. Prikladno za uporabu s ručnim bušilicama, za obrađivanje legiranih i nelegiranih čelika. Promjer se sužava od vrha do kraja utora – bez zaglavljivanja.

DIN: 338 RN
Prihvat: cilindrični
Materijal: HSS
Izvedba: kut 118°

Br.art	Svrdlo ø mm	Ukupna duljina mm	Duljina utora mm	PJ	JM	Cijena BAM	za
101 110 215	1.5	40	18	10	kom	1,13	1 kom
101 110 220	2	49	24	10	kom	1,13	1 kom
101 110 225	2.5	57	30	10	kom	1,13	1 kom
101 110 230	3	61	33	10	kom	1,13	1 kom
101 110 232	3.2	65	36	10	kom	1,33	1 kom
101 110 235	3.5	70	39	10	kom	1,41	1 kom
101 110 240	4	75	43	10	kom	1,40	1 kom
101 110 242	4.2	75	43	10	kom	1,55	1 kom
101 110 245	4.5	80	47	10	kom	1,70	1 kom
101 110 250	5	86	52	10	kom	1,88	1 kom
101 110 255	5.5	93	57	10	kom	1,75	1 kom
101 110 260	6	93	57	10	kom	2,39	1 kom
101 110 265	6.5	101	63	10	kom	2,50	1 kom
101 110 270	7	109	69	10	kom	2,96	1 kom
101 110 280	8	117	75	10	kom	3,63	1 kom
101 110 285	8.5	117	75	10	kom	4,08	1 kom
101 110 290	9	125	81	10	kom	4,42	1 kom
101 110 300	10	133	87	10	kom	5,21	1 kom
101 110 305	10.5	133	87	5	kom	5,81	1 kom
101 110 310	11	142	94	5	kom	6,79	1 kom
101 110 320	12	151	101	5	kom	8,14	1 kom
101 110 325	12.5	151	101	5	kom	8,58	1 kom

Grupa proizvoda A00 A10

Spiralno svrdlo DIN 338 RN HSS

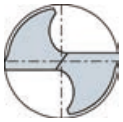

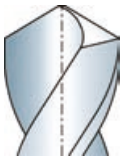

Snažno spiralno svrdlo od kvalitetnog čelika, pogodno za normalna bušenja u standardnim materijalima.
Područja primjene: za čelik i lijevani čelik, sinterirani čelik, itd.

DIN: 338 RN
Prihvat: cilindrični
Materijal: HSS
Izvedba: kut 118° i stožasti presjek
Sadržaj: 10 kom

Br.art	Svrdlo ø mm	Ukupna duljina mm	Duljina utora mm	PJ	JM	Cijena BAM	za
101 104 413	2	49	24	1	PK	3,83	1 PK
101 104 415	3	61	33	1	PK	4,48	1 PK

Grupa proizvoda A00 A03

maykestag

Spiralno svrdlo DIN 340 RN HSS dugo

Precizno spiralno svrdlo s cilindričnim prihvatom za bušenje legiranog i nelegiranog čelika, lijevanog čelika, legure bakra, novog srebra, grafita itd.

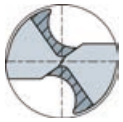

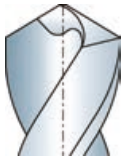

Svrdlo ø:	4 mm
Duljina utora:	78 mm
DIN:	340 RN
Prihvat:	cilindrični
Materijal:	HSS
Izvedba:	kut 118° i križno brušenje AC

Br.art	Ukupna duljina mm	PJ	JM	Cijena BAM	za
101 111 840	119	10	kom	7,95	1 kom

Grupa proizvoda A00 A10

BOC BOHRCRAFT

Spiralno svrdlo DIN 338 RN

5% kobalt-legirano spiralno svrdlo sa 135° križnim brušenjem za maksimalna opterećenja u **teško rezivim materijalima**, kao što su V2A i V4A, čelik, lijevano željezo itd.

DIN:	338 RN
Prihvat:	cilindrični
Materijal:	HSS Co5
Izvedba:	kut 135° i križno brušenje

Br.art	Svrdlo ø mm	Ukupna duljina mm	Duljina utora mm	PJ	JM	Cijena BAM	za
101 110 580	1	34	12	10	kom	0,69	1 kom
101 110 582	2	49	24	10	kom	0,92	1 kom
101 110 583	2.5	57	30	10	kom	1,11	1 kom
101 110 584	3	61	33	10	kom	1,62	1 kom
101 110 585	3.5	70	39	10	kom	1,75	1 kom
101 110 586	4	75	43	10	kom	2,12	1 kom
101 110 587	4.5	80	47	10	kom	2,68	1 kom
101 110 588	5	86	52	10	kom	3,28	1 kom
101 110 589	5.5	93	57	10	kom	3,51	1 kom
101 110 590	6	93	57	10	kom	4,01	1 kom
101 110 591	6.5	101	63	10	kom	4,43	1 kom
101 110 594	8	117	75	10	kom	7,94	1 kom
101 110 595	8.5	117	75	10	kom	8,45	1 kom
101 110 598	10	133	87	10	kom	12,20	1 kom
101 110 599	10.5	133	87	5	kom	13,35	1 kom
101 110 600	11	142	94	5	kom	14,35	1 kom

Grupa proizvoda A00 A03

BOSCH
Technik fürs Leben

SDS plus-5

Udarno svrdlo SDS-Plus-5

Za sve bušilice s udarnim momentom s prihvatom SDS-Plus. Nova geometrija tvrdog metala za iznimnu izdržljivost i najbolji prijenos snage. Četverostruka spirala za brzo bušenje. Svrdlo SDS-plus ne zaustavlja se čak ni u željeznoj armaturi. Velik napredak u bušenju zidova i najtvrđeg granita.

Sigurnosna napomena: pri upotrebi svrdla duljih od 460 mm prethodno je potrebno izbušiti rupu dubine 150 mm. Svrdla Bosch nose oznaku sukladnosti Udruženja za ispitivanje zidarskih svrdla (Prüfgemeinschaft Mauerbohrer eV. - PGM). **PGM-pečat** jamstvo je za: pridržavanje malih tolerancija, dimenzionalnu stabilnost bušenja, siguran dosjed tipli.

Prihvat: SDS-Plus
Izvedba: 2 oštrice
Materijal: HM

Br.art	Svrdlo ø mm	Duljina utora mm	Ukupna duljina mm	JM	Cijena BAM	za
101 115 414	6	50	115	kom	5,94	1 kom
101 115 416	6	100	165	kom	7,06	1 kom
101 115 418	6	150	215	kom	9,88	1 kom
101 115 420	6	200	265	kom	14,25	1 kom
101 115 428	6.5	200	265	kom	14,20	1 kom
101 115 438	8	100	165	kom	7,96	1 kom
101 115 440	8	150	215	kom	9,65	1 kom
101 115 442	8	200	265	kom	12,89	1 kom
101 115 454	10	200	265	kom	14,45	1 kom
101 115 468	12	200	265	kom	15,45	1 kom

Grupa proizvoda A00 A09

solido

Rezna ploča tanka

Čiste rezane površine, minimalni rub kod profila, cijevi, limova, čeličnih sajli i kabela. Velika brzina rezanja - ekstremna točnost i malo toplinsko opterećenje predmeta obrade. Bez željeza, sumpora i klora = 0,1%.

Izvedba: ravna
Primjena: čelik i nehrđajući čelik
Oblik: 41

Br.art	ø mm	Debljina mm	Bušenje mm	Broj okretaja maks. o/min	PJ	JM	Cijena BAM	za
101 125 040	115	1	22.23	13280	25	kom	2,27	1 kom
101 125 041	125	1	22.23	12220	25	kom	2,35	1 kom

Grupa proizvoda A00 B99

LUKAS

Rezna ploča PROMAX** tanka

Tanka rezna ploča namjenjena za rezanje čelika otpornog na hrđu i kiselinu (prema ISO 603-16). **Primjena:** čelik, ljevanji čelik, visoko legirani i kaljeni čelik, alatni čelik do 65 HRC, neh. čelik, titan i nikl, v=max: 80 m/s Bez željeza, sumpora i klora, do 0,1%.

Izvedba: ravni oblik
Primjena: čelik i nehrđajući čelik

Br.art	ø mm	Debljina mm	Bušenje mm	Broj okretaja maks. o/min	Oblik	PJ	JM	Cijena BAM	za
101 121 680	125	1	22.23	12200	T41	50	kom	1,85	1 kom
101 121 681	230	1.9	22.23	6600	T41	25	kom	5,03	1 kom
101 121 995	115	1	22.23	13300	T41	50	kom	1,59	1 kom
101 121 996	125	1.6	22.23	12200	T41	50	kom	2,25	1 kom
101 121 997	125	2	22.23	12200	T41	25	kom	2,40	1 kom
101 121 998	180	1.6	22.23	8500	T42	25	kom	3,55	1 kom
101 121 999	230	3	22.23	6600	T42	25	kom	6,46	1 kom

Grupa proizvoda YL3

LUKAS

Rezna ploča Base-X *

Primjena: čelik, lijevani čelik, legirani čelik, čelik za alate do 65 HRC, čelik otporan na koroziju, kiselinu i toplinu, legure od titana i nikla. v=max: 80 m/s Bez željeza, sumpora i klora, do 0,1%.

Izvedba: ravni oblik
Primjena: čelik i nehrđajući čelik
Oblik: T41

Br.art	ø mm	Debljina mm	Bušenje mm	Broj okretaja maks. o/min	PJ	JM	Cijena BAM	za
101 121 653	115	1	22.23	13300	100	kom	1,19	1 kom
101 121 654	125	1	22.23	12200	100	kom	1,27	1 kom
101 121 655	230	1.9	22.23	6600	25	kom	3,87	1 kom

Grupa proizvoda YL3

Rezna ploča Progress ***

Visokokvalitetna rezna ploča za rezanje nehrđajućeg čelika i čelika otpornog na kiseline (prema ISO 603-16). **Primjena:** čelik, lijevani čelik, legirani čelik, čelik za alate do 65 HRC, čelik otporan na koroziju, kiselinu i toplinu, legure od titana i nikla. v=max: 80 m/s Bez željeza, sumpora i klora, do 0,1%.

Broj okretaja maks.: 12200 o/min
Izvedba: ravni oblik
Primjena: čelik i nehrđajući čelik
Oblik: T41

Br.art	ø mm	Debljina mm	Bušenje mm	PJ	JM	Cijena BAM	za
101 121 686	125	1	22.23	50	kom	2,63	1 kom

Grupa proizvoda YL3

Rezna ploča Premiumflex *

Broj okretaja maks.: 8500 o/min
Izvedba: ravni oblik
Primjena: čelik i nehrđajući čelik
Oblik: T41

Br.art	ø mm	Debljina mm	Bušenje mm	PJ	JM	Cijena BAM	za
101 121 994	180	1.6	22.23	25	kom	2,85	1 kom

Grupa proizvoda YL3

Dijamantna rezna ploča LD3 S10

LD3 S10 rezna ploča za armirani beton i građevinske materijale prožeta je sintetičkim dijamantima i novom legurom. Omogućava univerzalno rezanje najtvrđih materijala pri velikim radnim brzinama. Zahvaljujući optimiziranoj segmentiranoj geometriji, ne samo da se povećava radni vijek, već se smanjuju i vibracije i poboljšava sigurnost. Oštre dijamantne oštrice rezne ploče bez problema režuju ciglu, krovne pločice, zidove, plino-beton, betonske proizvode i ostale građevinske materijale i nude vrlo dobar omjer cijene i performanse. Ovaj rezna ploča je pravi alat za brze građevinske radove s čistim reznim rubovima bez osipanja. Za korištenje sa svim standardnim kutnim brusilicama.

Visina obloge: 11 mm
Primjena: kamen, opeka, gas beton, beton, armirani beton, granit

Br.art	ø mm	Debljina mm	Bušenje mm	Broj okretaja maks. o/min	Materijal	JM	Cijena BAM	za
101 121 936	300	2.8	25.4	6400	dijamant	kom	199,00	1 kom
101 121 937	350	3	25.4	5500	dijamant	kom	263,00	1 kom
101 121 938	400	3.2	25.4	4800	dijamant	kom	326,00	1 kom

Grupa proizvoda YL3

LUKAS

Dijamantna rezna ploča Blue Cut

Blue Cut rezna ploča za gradilišta prožeta je sintetičkim dijamantima i novom legurom. Omogućava univerzalno rezanje najtvrđih materijala pri velikim radnim brzinama. Zahvaljujući optimiziranoj segmentiranoj geometriji, ne samo da se povećava radni vijek, već se smanjuju i vibracije i poboljšava sigurnost. Oštre dijamantne oštrice rezne ploče bez problema režuju ciglu, krovne pločice, zidove, plinobeton, betonske proizvode i ostale građevinske materijale i nude optimalan omjer cijene i performanse. Ovaj rezna ploča je pravi alat za brze građevinske radove s čistim reznim rubovima bez osipanja. Za korištenje sa svim standardnim kutnim brusilicama.

Visina obloge: 10 mm
Primjena: kamen, opeka, gas beton
Materijal: dijamantni

Br.art	ø mm	Debljina mm	Bušenje mm	Broj okretaja maks. o/min	JM	Cijena BAM	za
101 121 933	115	2	22.23	13300	kom	10,70	1 kom
101 121 934	125	2	22.23	12200	kom	12,15	1 kom
101 121 935	230	2.5	22.23	6600	kom	36,30	1 kom

Grupa proizvoda YL3

LUKAS

Dijamantna rezna ploča FC7

Dijamantnu reznu ploču FC7 odlikuje optimalan omjer cijene i učinka.

Visina obloge: 7 mm
Materijal: dijamantni
Primjena: keramika, pločice

Br.art	ø mm	Debljina mm	Bušenje mm	Broj okretaja maks. o/min	JM	Cijena BAM	za
101 121 941	115	1.8	22.23	13300	kom	9,88	1 kom
101 121 942	125	2	22.23	12200	kom	11,95	1 kom

Grupa proizvoda YL3

LUKAS

Dijamantna rezna ploča LD7 S10

LD7 S10 je idealna rezna ploča ra rezanje asfalta. Karakteriziraju je posebno oblikovani segmenti za dugotrajan rad s minimalnim vibracijama i veću sigurnost. Laserski vareno.

Visina obloge: 11 mm
Primjena: svježi beton, asfalt

Br.art	ø mm	Debljina mm	Bušenje mm	Broj okretaja maks. o/min	Materijal	JM	Cijena BAM	za
101 121 939	300	3.2	25.4	6400	dijamant	kom	218,50	1 kom
101 121 940	350	3.2	25.4	5500	dijamant	kom	273,00	1 kom

Grupa proizvoda YL3

Brusna ploča Premiumflex *

Brusna ploča za obradu čelika PREMIUMFLEX.

Bušenje: 22,23 mm
Primjena: čelik i lijevani čelik, legirani / kaljeni čelik, alatni čelik, nehrđajući čelik
Oblik: T27

Br.art	ø mm	Debljina mm	Broj okretaja maks. o/min	PJ	JM	Cijena BAM	za
101 121 989	115	6	13300	10	kom	2,82	1 kom
101 121 990	125	6	12200	10	kom	3,21	1 kom
101 121 991	230	6	6600	10	kom	7,39	1 kom

Grupa proizvoda YL3

Brusna ploča Promax **

Brusna ploča za obradu čelika i nehrđajućeg čelika (prema ISO 6,3-14). Ne sadrži Fe-, S- und Cl (<0,1%).

Bušenje: 22.23 mm
Primjena: čelik i nehrđajući čelik

Simbolična slika

Br.art	ø mm	Debljina mm	Broj okretaja maks. o/min	Oblik	PJ	JM	Cijena BAM	za
101 121 992	115	6	13300	T27	10	kom	3,88	1 kom
101 125 490	125	6	12200	T 27	10	kom	4,76	1 kom
101 121 993	180	6	8500	T27	10	kom	7,11	1 kom
101 121 692	230	6	6600	T 27	10	kom	9,58	1 kom

Grupa proizvoda YL3

Brusna lamelna ploča SLRT

Konusni oblik Za uklanjanje strugotina, žbuke, skidanje hrđe, ravnanje čelika, metale koje je teško rezati, materijale s ekstremno otpornim površinama (npr. zavareni dijelovi), titan i legure titana, čelike iznimne otpornosti na toplinu.

Upotreba sa snažnom kutnom brusilicom!

Bušenje: 22,23 mm
Materijal: cirkonski korund

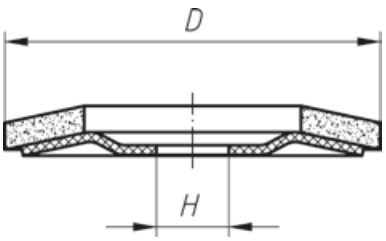

Br.art	ø mm	Veličina zrna	Broj okretaja maks. o/min	PJ	JM	Cijena BAM	za
101 125 620	115	40	13300	10	kom	4,33	1 kom
101 125 621	115	60	13300	10	kom	4,33	1 kom
101 125 622	115	80	13300	10	kom	4,33	1 kom
101 125 623	125	40	12200	10	kom	4,91	1 kom
101 125 624	125	60	12200	10	kom	4,80	1 kom
101 125 625	125	80	12200	10	kom	4,80	1 kom

Grupa proizvoda YL3

LUKAS

Brusna lamelna ploča BASE-X

Učinkovita brusna ploča sa nosačem od staklenih vlakana. Za uklanjanje strugotina, žbuke, skidanje hrđe, ravnanje čelika, metale koje je teško rezati, materijale s ekstremno otpornim površinama (npr. zavareni dijelovi), titan i legure titana, čelike iznimne otpornosti na toplinu. Materijal: cirkonski korund

Bušenje: 22,23 mm
Materijal: cirkonski korund

Br.art	ø mm	Veličina zrna	Broj okretaja maks. o/min	Izvedba	PJ	JM	Cijena BAM	za
101 121 664	115	40	13300	SLTO ravna	10	kom	3,52	1 kom
101 121 665	115	60	13300	SLTO ravna	10	kom	3,52	1 kom
101 121 666	115	80	13300	SLTO ravna	10	kom	3,52	1 kom
101 121 671	115	40	13300	SLTR kosa	10	kom	3,52	1 kom
101 121 672	115	60	13300	SLTR kosa	10	kom	3,52	1 kom
101 121 673	115	80	13300	SLTR kosa	10	kom	3,52	1 kom

Grupa proizvoda YL3

LUKAS

Dijamantna brusna ploča DST S5

Za površinsku obradu, poliranje, zaglađivanje i obradu betonskih proizvoda, granita, estriha i prirodnog kamena, te za uklanjanje ljepila i drugih izbočina. Djeluje vrlo ravnomjerno, razvija manje vibracija i stoga je pravo sredstvo za brze radove na gradilištu. Za korištenje sa svim standardnim kutnim brusilicama.

Bušenje: 22,23 mm
Materijal: dijamant
Primjena: kamen, opeka, gas beton, beton, armirani beton

Br.art	ø mm	Visina obloge mm	Broj okretaja maks. o/min	JM	Cijena BAM	za
101 121 931	115	5	13300	kom	97,20	1 kom
101 121 932	125	5	12200	kom	103,50	1 kom

Grupa proizvoda YL3

Brusna fiber ploča FIS BASE X NK

Za kutne brusilice do 80 80 m/s. Disk od tkanine za križnim prorezom, izvrsna iskoristivost zahvaljujuću optimiziranom rasporedu brusnih zrna. Malo trošenje alata i optimalna granulacija: rezultat je dug radni vijek diska i manje izmjene alata. Normalni korund kod ovog diska impresionira svojim dugim vijekom trajanja kod brušenja građevinskog čelika, grubog brušenja i grubog poliranja. Redovna ispitivanja vlaknastih diskova jamče visoku razinu sigurnosti.

Primjena: čelik i ljevani čelik, legirani čelik, plastika, drvo i guma

Boja: crvena

Br.art	ø mm	Veličina zrna	PJ	JM	Cijena BAM	za
101 121 943	115	36	25	kom	1,04	1 kom
101 121 944	115	40	25	kom	1,00	1 kom
101 121 945	115	60	25	kom	0,93	1 kom
101 121 946	115	80	25	kom	0,89	1 kom

Grupa proizvoda YL3

Brusna fiber ploča FIS ZK

Za kutne brusilice do 80 80 m/s. Disk od tkanine za križnim prorezom, cirkonska granulacija - izuzetno otporna brusna zrna visoke otpornosti na pritisak.

Primjena: legirani / kaljeni čelik, čelici za alat, čelik otporan na hrđanje, kiselinu i toplinu, lijevani čelik, lijevano željezo, titan i nikl legure

Boja: plava

Br.art	ø mm	Veličina zrna	PJ	JM	Cijena BAM	za
101 121 951	115	36	50	kom	1,55	1 kom
101 121 952	115	40	50	kom	1,63	1 kom
101 121 953	115	60	50	kom	1,32	1 kom
101 121 954	115	80	50	kom	1,25	1 kom

Grupa proizvoda YL3

Libela Kompakt Go! magnetna Clip

Kompaktna, lagana, praktična libela, sa jakim neodimijskim magnetom za veliku snagu držanja, sa libelama od akrilnog stakla otpornim na lomove sa lećama za povećavanje (+60 %), mjerna površina sa praktičnim V-utorom za cijevi, robusna čelična kopča za remen, vodoravno i okomito mjerenje.

Mjere u (D x Š x V)

Br.art	Duljina mm	Materijal	JM	Cijena BAM	za
101 167 466 •	75 x 35 x 45	poliamid ojačan staklenim vlaknima	kom	36,75	1 kom

Grupa proizvoda A00 A17

Magnetna libela AZM

Od aluminijskog četvrtastog cjevastog profila, visoke čvrstoće, stabilna pri okretanju, otporna na trenje i lagana. Dno opremljeno magnetima. Vodoravna i okomita libela Focus od nelomljivog blok akrilnog stakla. Vodoravna libela sa svijetlećom oblogom i povećalom. Maks. mjerna tolerancija: u standardnom položaju: 0,5 mm/m (0,029°), pri okomitom mjerenju: 0,75 mm/m (0,043°).

Presjek: 49,9 x 23,6 mm
Površinska obrada: zlatno eloksirana

Br.art	Duljina mm	Materijal	Magneti	JM	Cijena BAM	za
101 168 340 •	300	aluminij	2	kom	69,00	1 kom
101 168 341 •	400	aluminij	2	kom	92,60	1 kom
101 168 342 •	500	aluminij	4	kom	96,20	1 kom
101 168 343 •	600	aluminij	4	kom	101,00	1 kom
101 168 344 •	800	aluminij	4	kom	130,00	1 kom
101 168 345 •	1000	aluminij	6	kom	139,00	1 kom
101 168 349 •	2000	aluminij	8	kom	224,00	1 kom

Grupa proizvoda A00 A17

Montažni čistač SQ-200

Prvoklasni, visoko učinkoviti čistač za održavanje u industrijskoj proizvodnji.

Specijalno sredstvo za čišćenje koje je posebno razvijeno za industriju. Ne korodira, u slučaju kratkotrajnog kontakta ne nagriza kožu, gumu i obujmice. Može se upotrebljavati i kao sredstvo za čišćenje i uklanjanje masnoća sa svih vrsta metala, stakla i keramike. U potpunosti se može odstraniti bez ostataka, brzo hlapi, ne korodira, uklanja tragove vlage na metalnim površinama. Proizvod se može koristiti za sve vrste čišćenja metala i uklanjanja masnoća, osobito za pripremu prije lakiranja i nanošenja temeljne boje. Iznimno prikladno i za uklanjanje ostataka silikona s metala. Potrebno provjeriti kompatibilnost materijala na manje vidljivim mjestima.

Presnosti proizvoda:
- čisti i odmasćuje dubinski
- odstranjuje ulja, masnoće, katran itd.
- brzo ispari

Napomena: **isprobati na neprimjetnom mjestu.**

Br.art	Sadržaj ml	Pakiranje	PJ	JM	Cijena BAM	za
110 642 000 •	500	limenka	12	kom	8,86	1 kom

Grupa proizvoda D00 D35

Industrijski čistač SQ-220

Visoko učinkovit čistač i odmaščivač na bazi alkohola za pripremu metalnih površina za ljepljenje.

Namijenjen za brzo čišćenje prije primjene STALOC anaerobnih ljepila kao i STALOC trenutnih ljepila. U potpunosti se može odstraniti bez ostataka, ne korodira, u slučaju kratkotrajnog kontakta ne nagriza kožu, gumu i obujmice. Može se upotrebljavati i kao sredstvo za čišćenje i uklanjanje masnoća sa stakla i keramike. Iznimno prikladno i za uklanjanje ostataka silikona s metala. Provjeriti kompatibilnost materijala na manje vidljivim mjestima.

Prednosti proizvoda:
- odstranjuje ulja, masnoće, silikon, ostatke voska itd.
- brzo ispari

Napomena: **isprobati na neprimjetnom mjestu.**

Br.art	Sadržaj ml	Pakiranje	PJ	JM	Cijena BAM	za
110 642 001 •	400	limenka	12	kom	14,20	1 kom

Grupa proizvoda D00 D35

Odstranjivač silikona

Odstranjuje ostatke silikona, ulja, masnoće i voska s lakiranih površina.

Pakiranje: limenka

Br.art	Sadržaj ml	PJ	JM	Cijena BAM	za
110 680 314 •	400	1	kom	9,63	1 kom

Grupa proizvoda D00 D13

Sredstvo za čišćenje na bazi naranče SQ-240

Prikladno za brzo čišćenje lanaca, plastike, aluminijskih površina itd.

U potpunosti se može odstraniti bez ostataka, ne korodira, u slučaju kratkotrajnog kontakta ne nagriza kožu, gumu i manžete. Može se upotrebljavati i kao sredstvo za čišćenje i uklanjanje masnoća sa stakla i keramike. Prikladno za osjetljive površine. Provjeriti kompatibilnost materijala na manje vidljivim mjestima.

Napomena:
isprobati na neprimjetnom mjestu.

Br.art	Sadržaj ml	Pakiranje	PJ	JM	Cijena BAM	za
110 642 002 •	500	limenka	12	kom	14,20	1 kom

Grupa proizvoda D00 D35

Čistač na bazi limuna SQ-245

Visoko učinkovit čistač za opću namjenu unutar metalne proizvodnje, izgradnje sajmova i unutarnjeg uređenja. Uklanja etikete i naljepnice.

Visko učinkovit sprej za čiščenje i odmašćivanje. Odstranjuje tvrdokornu prljavštinu s metala i plastike. Odstranjuje ulje, smolu, flomastere, katran itd. Učinkovito uklanja različite vrste ljepila (kao npr. ostatke ljepila na plastičnim i metalnim površinama).

Napomena:
isprobati na neprimjetnom mjestu.

Br.art	Sadržaj ml	Pakiranje	PJ	JM	Cijena BAM	za
110 642 005 •	500	limenka	12	kom	15,65	1 kom

Grupa proizvoda D00 D35

Sredstvo za čišćenje nehrđajućeg čelika SQ-260

Njeguje, čisti i štiti površine od nehrđajućeg čelika

Tretirane površine mogu se vrlo lako očistiti bez struganja. Lagana i ekonomična primjena. Zaštitni sloj koji ostaje odbija kapljice vode.

Prednosti proizvoda:
- čisti i njeguje istodobno
- ne nagriza lak
- ostavlja zaštitni sloj
- čisti bez ostavljanja tragova
- idealno za kućnu primjenu

Primjena:
- perilice posuđa, radne površine, ormari, regali, termičke vage, šankovi, zidne obloge
- liftovi, rukohvati, ograde itd.

Br.art	Sadržaj ml	Pakiranje	PJ	JM	Cijena BAM	za
110 642 003 •	400	limenka	12	kom	19,70	1 kom

Grupa proizvoda D00 D35

Čistač za nehrđajući čelik SQ-261

Poseban čistač za čiščenje površina od nehrđajućeg čelika s ugodnim voćnim mirisom

Površine se lako čiste i ponovo dobijaju idealan sjaj. Lagana i ekonomična primjena. Tanki zaštitni sloj odbija vodu i štiti od korozije. Efektivno štiti od nakupljanja nečistoća.

Br.art	Sadržaj ml	Pakiranje	PJ	JM	Cijena BAM	za
110 642 011 •	400	limenka	12	kom	17,60	1 kom

Grupa proizvoda D00 D35

Odstranjivač ljepila i brtvila SQ-740

Djelotvorno uklanja stvrdnute ostatke ljepila i brtvila, masti, laka, smole i katrana.

Može se koristiti na predmetima od metala, drva, keramike, stakla, polietilena ili polipropilena. Ovaj proizvod pouzdano uklanja brtvene materijale, ostatke karboniziranog ulja, boje, ostatke maziva i sredstva za podmazivanje. Testirati na pločicama.

Prednosti proizvoda:
- otapa stvrdnute ostatke ljepila i brtvila
- odstranjuje ulja, lakove, smole i katran

Nije prikladan za:
osjetljivu plastiku poput PVC-a, sintetike, linoleuma, itd.

Napomena:
isprobati na neprimjetnom mjestu.
Za osjetljive površine se proporuča korištenje STALOC Hybrid Cleaner.

Br.art	Sadržaj ml	Pakiranje	PJ	JM	Cijena BAM	za
110 643 410 •	400	limenka	12	kom	17,70	1 kom

Grupa proizvoda D00 D35

Hibridni čistač SQ-745

Svestrani čistač za otklanjanje ljepila i brtvila na osjetljivim površinama kao što su plastika, lakirane i presvučene površine.

STALOC Hybrid čistač ujedinjuje više osobina različitih sredstava za čišćenje. STALOC Hybrid čistač čisti i odmašćuje razne površine. Može se upotrijebiti na svim plastičnim površinama. Odstranjuje smolu, vosak i katran. Odstranjuje ostatke ljepila i brtvila. Brzo isparava i ne ostavlja tragove.

Napomena:
isprobati na neprimjetnom mjestu.
Za tvrdokorne ili deblje slojeve ostataka ljepila i brtvila na neosjetljivim površinama se proporuča korištenje STALOC odstanjivač ljepila i brtvila.

Br.art	Sadržaj ml	Pakiranje	PJ	JM	Cijena BAM	za
110 642 014 •	500	limenka	12	kom	17,45	1 kom

Grupa proizvoda D00 D35

Odstranjivač ljepila i brtvila

Ostranjuje papirnate etikete, naljepnice, ljepilo ukrasnih lajsni, ostatke ljepila i brtvila brzo i nježno.

Pakiranje: limenka

Br.art	Sadržaj ml	PJ	JM	Cijena BAM	za
110 680 310 •	200	1	kom	11,15	1 kom

Grupa proizvoda D00 D13

Br. 1 zeleni odstranjivač boje i ljepila

Brzo djelovanje. Nagrizajuće sredstvo bez metilenklorida, odstranjuje sve vrste boja i ljepila.

Pakiranje: limenka

Br.art	Sadržaj ml	PJ	JM	Cijena BAM	za
110 680 324 •	500	1	kom	29,65	1 kom

Grupa proizvoda D00 D13

Ambrosol univerzalni čistač

Svestran i moćan čistač. Idealno za unutarnje uređivanje, namještaj, kuhinje, površine od tekstila te blago čišćenje osjetljivih površina!

Pakiranje: limenka

Br.art	Sadržaj ml	PJ	JM	Cijena BAM	za
110 680 319 •	400	1	kom	8,89	1 kom

Grupa proizvoda D00 D13

Silikon u spreju

Koncentrirano sredstvo za podmazivanje i odvajanje. Istodobno štiti i njeguje plastiku, gumu i metal.

Pakiranje: limenka

Br.art	Sadržaj ml	PJ	JM	Cijena BAM	za
110 680 316 •	400	1	kom	9,63	1 kom

Grupa proizvoda D00 D13

Univerzalno sredstvo za podmazivanje

Univerzalni podmazivač za svakodnevu uporabu.

Pakiranje: limenka

Br.art	Sadržaj ml	PJ	JM	Cijena BAM	za
110 680 315 •	500	1	kom	13,35	1 kom

Grupa proizvoda D00 D13

Ulje za bušenje i rezanje

Produljuje vijek alata za bušenje i rezanje. Idealno za narezivanja posebno tvrdog čelika.

Pakiranje: limenka

Br.art	Sadržaj ml	PJ	JM	Cijena BAM	za
110 680 317 •	400	1	kom	8,89	1 kom

Grupa proizvoda D00 D13

Odstranjivač hrđe

Za brzo i učinkovito otapanje zahrđanih spojeva.

Pakiranje: limenka

Br.art	Sadržaj ml	PJ	JM	Cijena BAM	za
110 680 305 •	400	1	kom	7,41	1 kom

Grupa proizvoda D00 D13

Sredstvo za uklanjanje hrđe SQ-620

Služi za otapanje hrđe i kao zaštita od daljnje korozije.
- koristi se prilikom stezanja i otpuštanja vijaka, spojnica itd.
- odbija vodu - zbog toga se može koristiti i za električne kontakte na motornim vozilima u slučaju smetnji prilikom paljenja
- protiv škripanja amortizera, lančanih pogona, ovjesa itd. na motornim vozilima
- čisti mrlje od katrana s laka na motornim vozilima
- njeguje i štiti kromirane dijelove na motornim vozilima
- izvrsno podmazivanje zahvaljujući dodatku MoS2
- područje temperature od -20 do +200 °C

Temperaturna postojanost: -20° do +200°C

Br.art	Sadržaj ml	Pakiranje	PJ	JM	Cijena BAM	za
110 660 240 •	400	limenka	12	kom	9,60	1 kom

Grupa proizvoda D00 D16

Odstranjivač hrđe

Za brzo i efikasno otpuštanje zahrđalih dijelova

STALOC „razbijač hrđe s hladnim udarom“ služi za brzo popuštanje hrđe i sprečavanje daljeg hrđanja, npr. kod vijaka, matica, sajli, spojnica, itd. Kombinacija „hladnog šoka“ i specijalnog prodirućeg ulja čini ovaj STALOC sprej neophodnom pomoći kod održavanja i popravki. Njegovo jako brzo djelovanje povećava učinkovitost u industrijskom održavanju i time štedi novac i vrijeme.

Prednosti proizvoda:
- brzo opuštanje hrđe
- sprečava dalje hrđanje
- za proizvodnju, održavanje i popravke
- bez silikona, smole i kiselina
- bez štetnosti za gume i brtve
- bez ostataka

Br.art	Sadržaj ml	Pakiranje	PJ	JM	Cijena BAM	za
110 660 241 •	500	limenka	12	DO	19,95	1 DO

Grupa proizvoda D00 D16

Odstranjivač hrđe s grafitom

Otapa hrđu i štiti od daljnje korozije.

Pakiranje: limenka

Br.art	Sadržaj ml	PJ	JM	Cijena BAM	za
110 680 318 •	400	1	kom	9,41	1 kom

Grupa proizvoda D00 D13

TERMOPRODUCTS

Termopur čistač

Termopur sredstvo za čišćenje je otapalo za svježu poliuretansku pjenu. Koristi se za čišćenje i odmašćivanje željeza, čelika, kroma, aluminija, eloksiranog aluminija, nelakiranog drva i mramora (kamena).
Koristi se kako za čišćenje pištolja, tako i za ručno čišćenje alata i radnog mjesta.
Uklanja masti, ulje, katran, vosak, ostatke politura, ljepila i svježih brtvećih masa.

Područja primjene:
Odstranjuje mast, ulje, čađu, smolu, vosak, ostatke politure, nestvrdnutu poliuretansku pjenu, ostatke ljepila, svježeg kita i brtvila. Koristi se i za čišćenje pištolja za PU pjenu.

Br.art	Sadržaj ml	PJ	JM	Cijena BAM	za
110 680 411	500	12	kom	6,71	1 kom

Grupa proizvoda YT3

weiss

COSMO CL-300.150 - specijalno sredstvo za čišćenje

Nerazrijedivo. Odstranjuje svježe ostatke ljepila kod ljepljenih kutova, prašinu, ostatke ljepljive zaštitne folije, masnoće, tragove od gume, svježu PUR pjenu, svježa brtvila, katran i bitumen točkice od špricanja.

Područja primjene:
čišćenje prahom presvučenog i eloksiranog aluminija kao i različitih plastičnih materijala.
Za pripremanje površina za ljepljenje, završno čišćenje alata i građevinskih dijelova.
Čišćenje i razrijeđivanje (podešavanje viskoziteta) različitih ljepila.

Br.art	Boja	Sadržaj ml	Pakiranje	PJ	JM	Cijena BAM	za
110 642 123 •	bezbojna	1000	limenka	12	kom	14,60	1 kom

Grupa proizvoda D00 D26

Krpe za čišćenje

Odabrani komadi tekstila. **Može sadržati sintetičke materijale.**

Sadržaj palete: 10 kg
Boja: šareno
Izvedba: dobro upijanje

Br.art	Materijal	JM	Cijena BAM	za
107 880 776	pamuk	kg	2,72	1 kg

Grupa proizvoda 700 721

MS Hybrid ljepilo / brtvilo

Prednosti proizvoda:
- za čvrste veze u unutarnjoj i vanjskoj uporabi
- ne sadrži otapala, izocijanat i PVC
- vrlo dobra UV otpornost i otpornost na starenje
- otporno na slanu vodu, gljivice, klor itd.
- trajno elastično na temperaturama od -40 °C do + 100 °C
- neutralno, bez mirisa i brzo se stvrdnjava
- može se bojati / ne bubri

Područja primjene:
krovni solarni sustavi, podne konstrukcije, lijepljenje prozorskih klupčica, stepenica, lajsni, okvira vrata, U-profila, ogledala, poliester dijelova na metalnim okvirima i veze kutnih profila. Elastično lijepljenje i brtvljenje npr. pri konstrukciji autobusa, kamp prikolica, vlakova i kamiona. Brtvljenje spojeva od poliestera. Lijepi drvo, kamen (neporozni), beton, ogledalo, gips, polikarbonat, PVC, raznu plastiku, keramičke pločice, bakar, olovo, cink, aluminij, nehrđajući čelik, staklo itd.

Nestvrdnuti ostaci ljepila mogu se ukloniti sa STALOC Turbo maramicama (110 642 300).

Napomena:
temelji se silan-modificiranim polimerima (SMP / MS polimer)

Br.art	Boja	Sadržaj ml	Pakiranje	PJ	JM	Cijena BAM	za
110 611 400 •	prozirna	290	kartuša	20	kom	21,50	1 kom
110 611 401 •	bijela	290	kartuša	20	kom	19,75	1 kom
110 611 402 •	siva	290	kartuša	20	kom	21,50	1 kom
110 611 403 •	crna	290	kartuša	20	kom	21,50	1 kom
110 611 405 •	smeđa	290	kartuša	12	kom	24,30	1 kom

Grupa proizvoda D00 D05

Ljepilo / brtvilo MS Hybrid Plus

Prednosti proizvoda:
- prikladan za unutarnju i vanjsku uporabu
- idealno za ljepljenje lajsni sokla
- za veze visoke čvrstoće
- ne sadrži otapala, izocijanat i PVC
- vrlo dobra UV otpornost i otpornost na starenje
- trajno elastično na temperaturama od -40 °C do + 100 °C
- neutralno, bez mirisa, može se bojati i brzo se stvrdnjava

Druga područja primjene:
krovni sustavi, podne konstrukcije, lijepljenje prozorskih klupčica, stepenica, lajsni, okvira vrata, U-profila, ogledala, poliesterskih dijelova na metalnim okvirima i veza kutnih profila. Elastično lijepljenje i brtvljenje npr. pri konstrukciji autobusa, kamp prikolica, vlakova i kamiona. Lijepi drvo, metal, plastiku, beton, kamen, pločice, gips, kamen, PVC, polikarbonat, čelik, aluminij, bakar, olovo, cink, stakla, itd.

Nestvrdnuti ostaci ljepila mogu se ukloniti sa STALOC Turbo maramicama (110 642 300).

Br.art	Boja	Sadržaj ml	Pakiranje	PJ	JM	Cijena BAM	za
110 611 410 •	bijela	290	kartuša	12	kom	22,50	1 kom

Grupa proizvoda D00 D05

HPFLEX konstrukcijsko ljepilo

Glavno područje primjene
konstrukcijsko Premium ljepilo s 380% istezanjem za uporabu na metalu, staklu i fasadama.

Značajke proizvoda:
- otporno na UV zrake i starenje
- otporno na vatru i dim prema NF F 16-101 i STM-S 001
- otporno na slanu i svježu vodu, kiseline i razna ulja
- neutralno, bez mirisa, brzo stvrdnjavanje
- premazivo sa svim industrijskim lakovima i mazivima
- premazivo nakon stvaranja tankog tvrdog sloja (vlažno na vlažno)
- bez otapala, izocijanata i silikona

Konstrukcijsko ljepilo HPFLEX je revolucionarno ljepilo s visokim stupnjem elasticiteta i brzom snagom lijepljenja, namijenjen za ljepljenje površina koje zahtijevaju iznimnu čvrstoću. Na osnovu svoje jedinstvene formule HPFLEX kontrukcijsko ljepilo moguće je primijeniti prije praškaste obrade. Zbog toga je prikladan i za primjenu u autoindustriji, strojogradnji i industrogradnji.

Ostala područja primjene:
Visoka razina rastezljivosti kao i izvrsna UV otpornost omogućuju primjenu u brodogradnji, izgradnji vjetrenjača i pogona za solarni sustav.

Br.art	Boja	Sadržaj ml	Pakiranje	PJ	JM	Cijena BAM	za
110 611 450 •	crna	290	kartuša	12	kom	31,35	1 kom
110 611 451 •	bijela	290	kartuša	24	kom	31,35	1 kom
110 611 452 •	siva	290	kartuša	12	kom	31,35	1 kom

Grupa proizvoda D00 D05

HPFLEX Plus konstrukcijsko ljepilo

Osnovna primjena:
Brzo stvrdnjavajuće Premium konstrukcijsko ljepilo sa do 250% vlačnim rastezanjem za primjene u metalogradnji, staklogradnji gradnji fasada.
IZUZETNO VISOKO POČETNO VEZIVANJE

Informacije o proizvodu:
- V-šav mlaznica
- visko početno vezivanje
- odlična UV otpornost i otpornost na starenje
- otporno na vatru i dim prema NF F 16-101 i STM-S 001
- dobra otpornost na slanu i svježu vodu, kiseline i razna ulja
- neutralno, bez mirisa, brzo stvrdnjavajuće
- može se premazivati sa većinom industrijskih boja i lakova, kako na alkidnoj, tako i na disperzijskoj bazi (preporučuju se testovi kompatibilnosti)
- može se premazivati nakon stvaranja korice (mokro na mokro)
- bez otapala, izocijanata (otrovnih spojeva) i silikona

HPFLEX Plus konstrukcijsko lijepilo je revolucionarni sistem lijepila sa visokom elastiščnošću i brzom snagom lijepljenja
za elastično konstruktivno lijepljenje koje zahtijeva visoku snagu spoja i pod najekstremnijim uvjetima. S obzirom na
jedinstvenu formulu moguće je HPFLEX Plus konstrukcijsko lijepilo koristiti za lijepljenje praškasto premazanih
dijelova (powdercoating). Zahvaljujući tome ovo pouzdano lijepilo jako se dobro da koristiti u autoindustriji, na strojevima i pogonima.

Ostala područja primjene:
Visoko tlačno rastezanje kao i odlična UV otpornost čine ovo konstrukcijsko ljepilo idealnim proizvodom za ljepljenje kod gradnje brodova i jahti, vjetrenjača i solarnih sustava.

Br.art	Boja	Sadržaj ml	Pakiranje	PJ	JM	Cijena BAM	za
110 611 460 •	crna	290	kartuša	1	kom	33,15	1 kom

Grupa proizvoda D00 D05

weiss

COSMO PU-100.130 - ljepilo za kutne spojeve

Glavno područje primjene:
1K-PUR ljepilo za ljepljenje kutnih spojeva kod izrade aluminijske stolarije.

Prednosti proizvoda:
- jednostavno rukovanje
- univerzalna primjena
- visoka čvrstoća
- pri ljepljenju drva prema EN 204 postiže grupu opterećenje D4
- otpornost na starenje i vremenske uvjete
- za ispunu utora
- bez sredstva za razrjeđivanje

Područje primjene:
za ljepljenje aluminijskih kutnih spojeva kod izrade prozora i vrata, izgradnje stubišta, građevinskih radova i razna montažna lijepljenja.

Br.art	Boja	Sadržaj ml	Pakiranje	PJ	JM	Cijena BAM	za
110 611 030	bijela	310	kartuša	20	kom	16,70	1 kom

Grupa proizvoda D00 D26

weiss

COSMO PU-200 - 2K - ljepilo za kutne spojeve

Glavno područje primjene:
2K-PUR ljepilo za ljepljenje kutnih spojeva kod izrade aluminijske stolarije

Prednosti proizvoda:
- široki spektar prijanjanja za različite materijale
- jednostavno rukovanje
- dugo vrijeme obrade
- kontrolirano stvrdnjavanje
- visoka čvrstoća
- bez sredstva za razrjeđivanje
- neutralnog mirisa
- za ispunu utora
- čvrsta ljepljiva fuga
- prikladno za brušenje i lakiranje
- visoka otpornost na vremenske uvjete
- duroplastična ljepljiva fuga
- prikladno za praškasto lakiranje

Područja primjene:
izrada metalnih prozora i vrata, industrijskih vrata, izrada vitrina, izrada u akustici, nadogradnja vozila, izrada oznaka i ploča.

Br.art	Boja	Sadržaj g	Paki-ranje	Izvedba	Vrijeme obrade min	PJ	JM	Cijena BAM	za
110 611 000 •	bijela	550	dvo-struka kartuša	Stan-dard	cca. 30	10	kom	34,60	1 kom
110 611 001 •	bež	550	dvo-struka kartuša	Stan-dard	cca. 30	10	kom	37,40	1 kom
110 611 004 •	bež	900	dvo-struka kartuša	Stan-dard	cca. 30	10	kom	49,45	1 kom
110 611 012 •	bijela	900	dvo-struka kartuša	Duo.20	cca. 10	10	kom	46,20	1 kom

Grupa proizvoda D00 D26

weiss

COSMO EP-200.110 ljepilo za kutne spojeve

Glavno područje primjene:
2K-Epoxi reaktivno ljepilo za lijepljenje aluminijske stolarije.

Prednosti proizvoda:
- viskozan
- ne kapa
- bez otapala
- u stvrdnutom stanju može se lakirati
- otporno na vremenske uvjete
- moguće obrada praškastim lakom

Područja primjene:
COSMO EP-200.110 je pogodan za konstruktivno lijepljenje aluminijskih kutova u eloksirane ili praškasto presvučene maske i profile za aluminijske prozore, vrata i pročelja. Koristi se za lijepljenje materijala kao što su aluminij, HPL (High Pressure Laminate - ploče proizvedene pod visokim pritiskom), GFK (glass-fiber reinforced plastics - plastika ojačana staklenim vlaknima).

Opseg isporuke:
1 x COSMO EP-205.110 (komponenta A), težina 1470 g
1 x COSMO EP-201.110 (komponenta B), težina 1530 g

Vrijeme obrade: cca. 30 min

Br.art	Boja	Sadržaj ml	PJ	JM	Cijena BAM	za
110 611 050 •	siva	2000	5	kom	137,00	1 kom

Grupa proizvoda D00 D26

weiss

COSMO CA-500 - trenutno ljepilo

Za ljepljenje različitih gumenih i plastičnih površina u gradnji prozora.

Prednosti proizvoda:
- osobito kratko vrijeme fiksiranja
- visoka čvrstoća
- čvrste fuge
- brzo se stvrdnjava
- dobra otpornost na hladnoću i toplinu
- dobra otpornost na vremenske uvjete
- dobra UV stabilnost
- lijepi mnoge plastike i metale
- bez otapala

Područja primjene:
npr. tehnika brtvljenja, tehnika odvodnje otpadnih voda, industrija obrade plastike i metaloprerađivačka industrija. Ljepilo se posebno koristi za lijepljenje različitih gumenih i plastičnih površina. Između ostalog, koristi se i pri izradi prozora za lijepljenje brtvenih profila APTK (EPDM), npr. na kosinama, preklopima i profilima od tvrdog PVC-a i aluminijskim profilima. COSMOPLAST 500 u kombinaciji s temeljnim premazom COSMO SP-860.120 može se koristiti i za lijepljenje silikonskih i TPE brtvi.

Br.art	Sadržaj g	Viskozitet mPa·s	PJ	JM	Cijena BAM	za
110 611 190 •	20	20	20	kom	5,66	1 kom
110 611 191 •	50	20	10	kom	12,45	1 kom
110 611 195 •	20	100	20	kom	6,55	1 kom

Grupa proizvoda D00 D26

TERMOPRODUCTS

Termotan P40 fix & seal PU brtvilo

Termotan fix & seal je jednokomponentno poliuretansko brtvilo. Stvrdnjava se pod utjecajem vlage iz zraka. Koristi se za brtvljenje i lijepljenje u građevinarstvu, obradi metala i izradi krovova.

Prednosti proizvoda:
- odlično prijanja na većinu građevnih i metalnih materijala - beton, cigla, drvo, aluminij, željezo, nehrđajući čelik, bakar i različite plastike
- brzo stvrdnjivanje, otporan je na različite vremenske uvjete, kišu, snijeg, ekstremne temperature, UV postojan, trajno prenosi 25% dilatacije
- ne uzrokuje koroziju, visoka tvrdoća, može sa prebojiti
- dobra mehanička svojstva, prikladan za brtvljenje u horizontalnim fugama

Područja primjene:
Dilatacijske fuge u građevinarstvu.Brtvljenje i lijepljenje metalnih i građevnih materijala. Ljepljenje prozorskih okvira, krovnih pokrivača, podnih ploča. Brtvljenje fuga u vakumskim uređajima, mrežama komprimiranog zraka, kontejnerima, cisternama, silosima, aluminijskim konstrukcijama, kanalizacijama.

Rok trajanja: 15 mjeseci na suhom i hladnom mjestu u originalnoj, zatvorenoj kutiji.

Izvedba: PU brtvilo
Pakiranje: kartuša
Sadržaj: 310 ml

Br.art	Boja	PJ	JM	Cijena BAM	za
110 680 394	siva	12	kom	9,79	1 kom
110 680 395	bijela	12	kom	9,79	1 kom
110 680 396	crna	12	kom	9,79	1 kom

Grupa proizvoda YT4

TERMOPRODUCTS

Termotan M15 fix & seal MS polimerno brtvilo

Termotan M15 je jednokomponentno elastično hibridno brtvilo za brtvljenje dilatacijskih fuga.

Prednosti proizvoda:
- odlično prianja na većinu građevnih materijala - beton, opeku, drvo, aluminij, željezo, nehrđajući čelik, bakar i različite plastike
- lagano se istisne i pri niskim temperaturama
- ne klizi u okomitim fugama
- odlična mehanička svojstva, visoka elastičnost i fleksibilnost
- sigurno za okoliš; bez otapala, izocijanata i silikona
- u potpunosti kemijski neutralno i bez mirisa
- može se bojati, skupljanje prilikom stvrdnjivanja manje od 1%
- dobra otpornost na vremenske uvjete i starenje, UV postojano

Područja primjene:
Izuzetno pogodno na mjestima gdje dolazi do velikih dilatacija i opterećenja. Za spojeve fuga na plastici, metalu, betonu. Primjena na mjestima na kojima je potrebno bojati fuge ili gdje nisu poželjna silikonska brtvila. Za dilatacijske fuge u građevinarstvu, na vanjskim zidovima i zidovima plastenika, za brtvljenje prozorskih okvira.

15 mjeseci na suhom mjestu pri temperaturi između 10 °C i 30° C u zatvorenom originalnom pakiranju.

Pakiranje: kartuša
Sadržaj: 280 ml
Naslov: hibridno ljepilo/brtvilo

Br.art	Izvedba	PJ	JM	Cijena BAM	za
110 680 397	MS polimer	12	kom	8,57	1 kom
110 680 398	MS Polimer	12	kom	8,57	1 kom
110 680 399	MS polimer	12	kom	8,57	1 kom

Grupa proizvoda YT4

TERMOPRODUCTS

Termosil K11 sanitarni silikon

Termosil K11 sanitar acetat je jednokomponentno trajno elastično silikonsko brtvilo izrađeno na acetatnoj osnovi. Stvrdnjava pod utjecajem vlage iz zraka. Do potpunog stvrdnjavanja, odnosno vulkanizacije, iz mase izlazi para octene kiseline. Pogodno je za brtvljenje stakla, keramike i aluminija u vlažnim prostorima.

Prednosti proizvoda:
- sadrži dodatak koji sprječava nastanak plijesni na silikonu
- odlično prianja na staklo, aluminij, profilirano staklo, keramiku i glatke površine
- otporan na različite vremenske uvjete, kišu, snijeg, ekstremne temperature
- otporan na široki spektar kemikalija
- UV postojan
- trajno podnosi 20% dilatacije
- ima dugi rok skladištenja
- dobra mehanička svojstva
- prikladan za brtvljenje u vertikalnim fugama

Područja primjene:
Brtvljenje fuga u sanitarnim i drugim vlažnim prostorima. Brtvljenje spojeva između keramike, stakla, aluminija.

Napomena: Nije pogodan za brtvljenje pocinčanog lima.

Br.art	Boja	Pakiranje	Sadržaj ml	PJ	JM	Cijena BAM	za
110 680 390	bijela	kartuša	280	12	kom	5,29	1 kom
110 680 391	prozirna	kartuša	280	12	kom	5,29	1 kom

Grupa proizvoda YT4

TERMOPRODUCTS

Termosil N6 sanitarni silikon

Termosil N6 sanitar je jednokomponentno trajno elastično silikonsko brtvilo izrađena na neutralnoj osnovi. Stvrdnjiva pod utjecajem vlage iz zraka. Prikladan je za brtvljenje fuga u vlažnim prostorijama.

Prednosti proizvoda:
- odlično prijanja na većinu građevnih materijala bez prednamaza
- otporan je na različite vremenske uvjete, kišu, snijeg, ekstremne temperature
- UV postojan
- trajno prenosi 25% dilatacije
- ne uzrokuje koroziju
- otporan na kemikalije
- dobra mehanička svojstva
- prikladan za brtvljenje u vertikalnim fugama

Područja primjene:
Brtvljenje fuga između raznih materijala u vlažnim prostorijama: kupaone, tuš kabine, kuhinje, bolnice, škole, restauracije.
Brtvljenje spojeva različitih materijala kao što su: staklo, drvo, beton, cigla, kamen, keramika, čelik, aluminij, većina plastika.

Br.art	Boja	Pakiranje	Sadržaj ml	PJ	JM	Cijena BAM	za
110 680 392	bijela	kartuša	280	12	kom	6,47	1 kom
110 680 393	prozirna	kartuša	280	12	kom	6,47	1 kom

Grupa proizvoda YT4

TERMOPRODUCTS

Termosil K1 univerzalni silikon

Termosil K1 je jednokomponentno trajno elastično silikonsko brvilo na acetatnoj osnovi. Stvrdnjiva se pod utjecajem vlage iz zraka. Do potpunog stvrdnjivanja odnosno vulkanizacije iz mase izlazi para ocatne kiseline.

Prednosti proizvoda:
- dobro prijanja na staklo, aluminij, profilirano staklo, keramiku i glatke površine
- otporan je na različite vremenske uvjete, kišu, snijeg, ekstremne temperature
- UV postojan
- otporan na kemikalije
- dobra mehanička svojstva
- prikladan za brtvljenje u vertikalnim fugama

Područja primjene:
Nezahtjevna brtvljenja i zastakljivanja prozora i vrata, profiliranog stakla i keramike.

Napomena: Nije prikladan za brtvljenje pocinčanog lima.

Br.art	Boja	Pakiranje	Sadržaj ml	PJ	JM	Cijena BAM	za
110 680 379	bijela	kartuša	280	12	kom	4,79	1 kom
110 680 380	prozirna	kartuša	280	12	kom	4,66	1 kom

Grupa proizvoda YT4

TERMOPRODUCTS

Termosil N6 neutralni silikon

Termosil N6 je jednokomponentno trajno elastično silikonsko brtvilo izrađena na neutralnoj osnovi. Stvrdnjiva se pod utjecajem vlage iz zraka.

Prednosti proizvoda:
- odlično prijanja na većinu građevnih materijala bez prednamaza
- otporan je na različite vremenske uvjete, kišu, snijeg, ekstremne temperature
- UV postojan
- trajno prenosi 25% dilatacije
- ne uzrokuje koroziju
- otporan na kemikalije
- dobra mehanička svojstva
- prikladan za brtvljenje u vertikalnim fugama

Područja primjene:
Ugradnja stakla u drvene, aluminijske ili PVC okvire.Dilatacijske fuge u građevinarstvu. Brtvljenje spojeva različitih materijala kao što su: staklo, drvo, beton, cigla, kamen, keramika, čelik, aluminij, većina plastika.

Br.art	Boja	Pakiranje	Sadržaj ml	PJ	JM	Cijena BAM	za
110 680 386	bijela	kartuša	280	12	kom	5,96	1 kom
110 680 381	prozirna	kartuša	280	12	kom	5,96	1 kom
110 680 387	crna	kartuša	280	12	kom	7,22	1 kom
110 680 388	siva	kartuša	280	12	kom	7,22	1 kom
110 680 389	smeđa	kartuša	280	12	kom	7,22	1 kom
110 680 383	bijela	vrećica	600	20	kom	12,60	1 kom
110 680 382	prozirna	vrećica	600	20	kom	11,75	1 kom
110 680 384	smeđa	vrećica	600	20	kom	12,60	1 kom
110 680 385	tamno smeđa	vrećica	600	20	kom	12,60	1 kom

Grupa proizvoda YT4

TERMOPRODUCTS

Termokril akril

Termokril acryl je jednokomponentno brtvilo izrađeno na akrilnoj osnovi. Stvrdnjiva isparavanjem vode iz mase. Koristi se za brtvljenje poroznih materijala u unutarnjim prostorijama.

Prednosti proizvoda:
- dobro prijanjanje na porozne materijale
- jednostavno nanošenje, može i na vlažnu podlogu
- nakon stvrdnjivanja neosjetljiv je na vodu i može se bojiti
- otporan na atmosferske utjecaje, sunčevu svjetlost i starenje
- ne sadržava otapala
- trajno prenosi 10% dilatacije
- jednostavno čišćenje vodom
- prikladan za brtvljenje u vertikalnim fugama

Područja primjene:
Brtvljenje poroznih materijala koji su izloženi manjim opterećenjima (beton, plinobeton, drvo, keramičke pločice, gipsane ploče) u unutarnjim prostorijama. Spojevi između prozora, vrata i zida, gipsanih ploča i betona. Popravci manjih pukotina u zidovima.

Br.art	Boja	Pakiranje	Sadržaj ml	PJ	JM	Cijena BAM	za
110 680 374	bijela	kartuša	280	12	kom	2,42	1 kom

Grupa proizvoda YT4

Ergo pištolj za pjenu

Prednosti proizvoda:
- lagani pištolj od plastike/metala s metalnim okidačem
- izvrsno podešavanje zahvaljujući posebno velikom vijku za podešavanje
- ergonomska gumirana ručka

Br.art	Materijal	PJ	JM	Cijena BAM	za
101 164 010	plastika/metal	1	kom	46,10	1 kom

Grupa proizvoda A00 A05

Schuller Ehklar

Pištolj za kartuše Marathon Standard

Robusan pištolj

Br.art	Materijal	Odgovara za	JM	Cijena BAM	za
101 163 986	metal	310 ml kartuše	kom	9,46	1 kom

Grupa proizvoda A00 A05

Termopur Max 100 1K pištoljska pjena 750 ml

Termopur Max 100 pištoljska pjena je jednokomponentna poliuretanska pjena koja stvrdnjava pomoću vlage iz zraka. Daje dobru zvučnu i toplinsku izolaciju. Dobro prianja na sve građevinske materijale osim na polietilen, silikon i teflon.

Prednosti proizvoda:
- precizno doziranje i manja potrošnja
- jednostavna primjena
- bez kapanja i prolijevanja
- pjena ne stvrdnjava pri prekidu rada
- manje čišćenja
- brza zamjena kartuše

Područja primjene:
Koristi se u građevinarstvu za brtvljenje, ispunjavanje, izolaciju, montažu i ugradnju (vrata, prozora, roleta), u izradi čamaca, prikolica, itd.

Napomena:
Više temperature skraćuju vrijeme uporabe. Čuvati u okomitom položaju.

Izvedba: B3
Temperaturna postojanost: -40° do +90° C °C

Br.art	Boja	Sadržaj ml	Količina istisnute pjene ca. l	PJ	JM	Cijena BAM	za
110 680 407	žuta	750	40 - 45 (slobodno širenje pjene)	12	kom	7,86	1 kom

Grupa proizvoda YT3

Termopur Low Expansion 1K pištoljska pjena

Niskoekspandirajuća jednokomponentna poliuretanska pjena za ljepljenje, koja stvrdnjava pomoću vlage iz zraka. Specijalna formulacija daje pjenu koja ima jako nisku ekspanziju.

Prednosti proizvoda:
Dobro prijanja na sve građevinske materijale, kao što su drvo, beton, plinobeton, cigla, metal, aluminij, osim na polietilen, silikon i PTFE.

Područja primjene:
Zbog male ekspanzije i dobrog prianjanja se koristi za pričvršćivanje i ljepljenje različitih građevnih materijala, kao što su: drvene stepenice, prozorske klupčice, itd. Precizan nanos pjene omogućuje bržu izvedbu završnih radova i ekonomičnu uporabu.

Izvedba: B3
Temperaturna postojanost: -40° do +90° C °C

Br.art	Boja	Sadržaj ml	Količina istisnute pjene ca. l	PJ	JM	Cijena BAM	za
110 680 408	žuta	750	42 - 47 (slobodno širenje pjene) (750 ml)	12	kom	8,98	1 kom

Grupa proizvoda YT3

TERMOPRODUCTS

Termopur Max 100 1K montažna pjena

Termopur Max 100 PU pjena je jednokomponentna poliuretanska pjena koja stvrdnjiva pomoću vlage iz zraka.

Prednosti proizvoda:
Pruža dobru zvučnu i toplinsku izolaciju. Dobro prijanja na sve građevinske materijale kao što su drvo, beton, plinobeton, cigla, metal, aluminij, ali ne prijanja na polietilen, silikon i teflon.

Područja primjene:
Koristi se u građevinarstvu za brtvljenje, ispunjanje, izolaciju, montažu i ugradnju (vrata, prozora, roleta), u izradi čamaca, prikolica, itd.

Napomena:
Više temperature skraćuju vrijeme uporabe. Doze treba čuvati u okomitom položaju.

Temperaturna postojanost: -40° do +90° C °C

Br.art	Izvedba	Boja	Sadržaj ml	Količina istisnute pjene ca. l	PJ	JM	Cijena BAM	za
110 680 405	B3	žuta	750	40 - 45 (slobodno širenje pjene)	12	kom	7,70	1 kom

Grupa proizvoda YT3

TERMOPRODUCTS

Termopur Low Expansion 1K montažna pjena

Niskoekspandirajuća jednokomponentna poliuretanska pjena za ljepljenje, koja stvrdnjiva pomoću vlage iz zraka. Specijalna formulacija daje pjenu koja ima veoma nisku ekspanziju.

Prednosti proizvoda:
Dobro prijanja na sve građevinske materijale, kao što su drvo, beton, plinobeton, cigla, metal, aluminij, **osim** na polietilen, silikon i PTFE.

Područja primjene:
Zbog manje ekspanzije i dobrog prijanjanja koristi se za pričvršćivanje i ljepljenje različitih građevinskih materijala, kao što su: drvene stepenice, prozorske klupice, itd. Precizan nanos pjene omogućuje bržu izvedbu završnih radova i ekonomičnu uporabu.

Napomena:
Više temperature skraćuju vrijeme uporabe. Čuvati u okomitom položaju.

Temperaturna postojanost: -40° do +90° C °C

Br.art	Izvedba	Boja	Sadržaj ml	Količina istisnute pjene ca. l	PJ	JM	Cijena BAM	za
110 680 406	B3	žuta	750	33 - 38 (slobodno širenje pjene) (750 ml)	12	kom	8,60	1 kom

Grupa proizvoda YT3

illbruck making it perfect.

RAL GÜTEZEICHEN

Prozorska folija ME508 TwinAktiv VV EW

Samoljepljiva Twin Aktiv folija. Po čitavoj površini samoljepljiva folija ME 508 VV EW se koristi za brtvljenje završnih fuga oko prozora. Velika sposobnost prijanjanja na sve površine čini montažu lakšom i bržom. Zahvaljujući varjabilnoj sd-vrijednosti, ova folija je primjenljiva i vani i unutra. Folija ispunjava uslove Asocijacije za kvalitet za prozore i vrata za RAL montažu (unutar brtvi jače nego vani).

Prednosti proizvoda:
- B2 normalno zapaljiva
- mali rizik planiranja, jer ne postoji mogućnost zamjene (jedna folija za vani i unutra)
- odličan potencijal za sušenje (preventivno protiv plijesni)
- inteligentno upravljanje vlagom zahvaljujući varjabilnoj Sd-vrijednosti
- sa RAL oznakom "Brtvljenje komponenti i sustava"
- 3 mjeseca UV-postojano
- ljepljenje čitavom površinom

Primjena: Spezial-SK

Br.art	Širina mm	Duljina role m	Rok trajanja ca. mj	Rola po paketu kom	PJ	JM	Cijena BAM	za
110 621 281	100	25	24	3	3	ROL	75,90	1 ROL

Grupa proizvoda D40 D42

illbruck making it perfect.

ME402 butilna traka aluminij

illbruck ME402 butilna traka alu se sastoji od samoljepljive plasto-elastične butil kaučuk mase visoke snage ljepljenja, s jedne strane presvučena plastično-aluminijskom folijom otpornom UV zrake i vremeske uvjete.

Prednosti proizvoda:
- prianja bez Primera na različite podloge
- površina otporna na UV zrake i vremenske uvjete
- nepropusna na plin i difuznost vodene pare

Područja primjene:
- brtvljenje spojeva i preklopa u unutarnjem i vanjskom području
- popravljanje ili saniranje istrošenih fuga (npr. u staklenicima)
- brtvljenje priključaka i šavova, kod kojih je potrebna izolacija nepropusna na plin i difuznost vodene pare

Širina: 45 mm
Materijal: butil kaučuk

Br.art	Tip	Duljina role m	Debljina mm	PJ	JM	Cijena BAM	za
110 622 611	ME402	25	0.7	6	ROL	39,85	1 ROL

Grupa proizvoda D00 D24

Radne hlače s naramenicama Praktika kraljevska/mornarsko plava

Džep na prsima sa skrivenim patentnim zatvaračem, dodatni džep na prsima s preklopom i gumbima, Clippy brzi zatvarač, elastične naramenice, podešavanje širine struka i bokova bočno s 2 gumba i gumenom trakom, 2 džepa, metalni patentni zatvarač, 2 pojačana stražnja džepa, jedan s preklopim zatvaračem na čičak, 1 bočni džep, dupli džep za preklopni metar, džep za mobitel na desnoj nogavici, 2 džepa na koljenima, dodatno s modnim aplikacijama.

Težina: 260 g/m²
Materijal: 60% poliester, 40% pamuk

Br.art	Boja	Veličina	JM	Cijena BAM	za
101 146 164 •	kralj. plava/mornarsko plava	46	kom	68,30	1 kom
101 146 165 •	kralj. plava/mornarsko plava	48	kom	68,30	1 kom
101 146 166 •	kralj. plava/mornarsko plava	50	kom	68,30	1 kom
101 146 167 •	kralj. plava/mornarsko plava	52	kom	68,30	1 kom
101 146 168 •	kralj. plava/mornarsko plava	54	kom	68,30	1 kom
101 146 169 •	kralj. plava/mornarsko plava	56	kom	75,10	1 kom
101 146 170 •	kralj. plava/mornarsko plava	58	kom	75,10	1 kom
101 146 171 •	kralj. plava/mornarsko plava	60	kom	75,10	1 kom

Grupa proizvoda YKL

Radne hlače Praktika kraljevska/mornarsko plava

Guma na struku i omče za remen, 2 integrirana džepa, metalni patentni zatvarač, 2 pojačana stražnja džepa, jedan s preklopnim zatvaračem na čičak, 1 bočni džep, dupli džep za preklopni metar, džep za mobitel na desnoj nozi, **2 džepa na koljenima.**

Težina: 260 g/m²
Materijal: 60% poliester, 40% pamuk

Br.art	Boja	Veličina	JM	Cijena BAM	za
101 146 214 •	kralj. plava/mornarsko plava	46	kom	53,30	1 kom
101 146 215 •	kralj. plava/mornarsko plava	48	kom	53,30	1 kom
101 146 216 •	kralj. plava/mornarsko plava	50	kom	53,30	1 kom
101 146 217	kralj. plava/mornarsko plava	52	kom	53,30	1 kom
101 146 218	kralj. plava/mornarsko plava	54	kom	53,30	1 kom
101 146 219 •	kralj. plava/mornarsko plava	56	kom	58,70	1 kom
101 146 220 •	kralj. plava/mornarsko plava	58	kom	58,70	1 kom
101 146 221 •	kralj. plava/mornarsko plava	60	kom	58,70	1 kom

Grupa proizvoda YKL

pka

Kratke hlače Praktika kraljevska/mornarsko plava

Guma na struku i omče za remen, 2 integrirana džepa, metalni patentni zatvarač, 2 stražnja džepa, jedan s preklopnim zatvaračem na čičak, 1 bočni džep s preklopnim zatvaračem na čičak, dupli džep za preklopni metar, džep za mobitel.

Težina: 260 g/m²
Materijal: 60% poliester, 40% pamuk

Br.art	Boja	Veličina	JM	Cijena BAM	za
101 146 174 •	kralj. plava/mornarsko plava	46	kom	48,00	1 kom
101 146 175 •	kralj. plava/mornarsko plava	48	kom	48,00	1 kom
101 146 176 •	kralj. plava/mornarsko plava	50	kom	48,00	1 kom
101 146 177 •	kralj. plava/mornarsko plava	52	kom	48,00	1 kom
101 146 178 •	kralj. plava/mornarsko plava	54	kom	48,00	1 kom
101 146 179 •	kralj. plava/mornarsko plava	56	kom	52,80	1 kom
101 146 180 •	kralj. plava/mornarsko plava	58	kom	52,80	1 kom
101 146 181 •	kralj. plava/mornarsko plava	60	kom	52,80	1 kom

Grupa proizvoda YKL

pka

Jakna Praktika kraljevska/mornarsko plava

Duga, 2 džepa na prsima s preklopom i skrivenim gumbima, 2 velika bočna džepa, 1 unutarnji džep na prsima, skriveno zatvaranje gumbima. Džep za mobitel na lijevom rukavu, 2 nabora u stražnjem dijelu, širina struka podesiva, širina manžeta podesiva.

Težina: 260 g/m²
Materijal: 60% poliester, 40% pamuk

Br.art	Boja	Veličina	JM	Cijena BAM	za
101 146 194 •	kralj. plava/mornarsko plava	46	kom	60,40	1 kom
101 146 195 •	kralj. plava/mornarsko plava	48	kom	60,40	1 kom
101 146 196 •	kralj. plava/mornarsko plava	50	kom	60,40	1 kom
101 146 197	kralj. plava/mornarsko plava	52	kom	60,40	1 kom
101 146 198	kralj. plava/mornarsko plava	54	kom	60,40	1 kom
101 146 199 •	kralj. plava/mornarsko plava	56	kom	66,50	1 kom
101 146 200 •	kralj. plava/mornarsko plava	58	kom	66,50	1 kom
101 146 201 •	kralj. plava/mornarsko plava	60	kom	66,50	1 kom

Grupa proizvoda YKL

GEBOL

Radne rukavice Basic

Od svijetle kože, **podstavljena unutrašnjost**, gornja strana i manžete od platna.
Područje primjene: građevinski radovi.

EN 388
3121

Materijal: koža, pamuk / poliester mješavina
Norma: EN 388
Kategorija: kategorija II

Br.art	Veličina	Boja	PJ	JM	Cijena BAM	za
101 175 405	10.5	smeđa	12	PAR	5,21	1 PAR

Grupa proizvoda AS0 AS1

GEBOL

Radne rukavice Eco

Debljina goveđe cijepane kože cca. 1 mm, obložena iznutra i 7 cm duge, ojačane manžete.
Područje primjene: građevinski radovi.

EN 388
3132X

Materijal: koža/pamuk
Norma: EN 388
Kategorija: kategorija II

Br.art	Veličina	Boja	PJ	JM	Cijena BAM	za
101 175 404	10.5	plava/siva	12	PAR	4,98	1 PAR

Grupa proizvoda AS0 AS1

GEBOL

Zaštitne rukavice Multi Flex Eco

Od finog poliester pletiva s premazom od nitril pjene s hrpavom površinom na dlanu, ugodan kroj, odbija tekućine, otporna na sva ulja i masti, dobar prihvat glatkih predmeta.
Područje primjene: montažni radovi.

EN 388
4121X

Materijal: poliester
Obloga: nitril pjena s hrapavom površinom
Norma: EN 388
Kategorija: kategorija II

Br.art	Veličina	Boja	PJ	JM	Cijena BAM	za
101 175 437	8	crna	12	PAR	4,01	1 PAR
101 175 438	9	crna	12	PAR	4,01	1 PAR
101 175 439	10	crna	12	PAR	4,01	1 PAR
101 175 440	11	crna	12	PAR	4,01	1 PAR

Grupa proizvoda AS0 AS1

GEBOL

LATEX 360°

Zaštitne rukavice Eco Grip

Profesionalna kvaliteta. Od finog pletiva bez šavova, lateksom presvučena unutrašnjost za veću udobnost nošenja. Siguran prihvat vlažnih predmeta.
Područja upotrebe: obrada i prerada metala, drvna industrija, transport i logistika, vrtlarstvo i uređenje krajolika, građevinarstvo i obrt.

EN 388
2131X

Materijal: poliester
Obloga: Crinkle lateks hrapavi
Norma: EN 388
Kategorija: kategorija II

Br.art	Veličina	Boja	Kod boje	PJ	JM	Cijena BAM	za
101 175 473	8	crvena/siva	narančasta	12	PAR	3,05	1 PAR
101 175 474	9	crvena/siva	bijela	12	PAR	3,05	1 PAR
101 175 475	10	crvena/siva	žuta	12	PAR	2,91	1 PAR

Grupa proizvoda AS0 AS1

GEBOL

360°

Zaštitne rukavice Micro Flex sive

Profesionalna kvaliteta. **Fino pletivo bez šavova od poliestera s poliuretanskim** unutarnjim premazom, dobar kroj i sigurnost prihvata, visoka otpornost na habanje, dobar osjećaj dodira.
Područje primjene: montažni radovi, .

EN 388
3121X

Materijal: poliester
Obloga: poliuretan
Norma: EN 388
Kategorija: kategorija II

Br.art	Veličina	Boja	Kod boje	PJ	JM	Cijena BAM	za
101 175 416	8	siva	narančasta	12	PAR	1,75	1 PAR
101 175 417	9	siva	bijela	12	PAR	2,18	1 PAR
101 175 418	10	siva	žuta	12	PAR	1,75	1 PAR
101 175 419	11	siva	crna	12	PAR	1,75	1 PAR
101 175 420	12	siva	tamnoplava	12	PAR	1,75	1 PAR

Grupa proizvoda AS0 AS1

GEBOL

Zaštitne rukavice Midi Flex

Profesionalna kvaliteta, nitrilni premaz na poliesterskom tkanju bez šavova, odbija ulja i masti, velika otpornost na habanje, visoka sigurnost prihvata i dobar osjet dodira.

Područje primjene: rukovanje sitnim predmetima, logistika i skladištenje, automobilska industrija i proizvodnja plastike.

EN 388
4121

Materijal: poliester
Obloga: nitril
Norma: EN 388
Kategorija: kategorija II

Br.art	Veličina	Boja	Kod boje	PJ	JM	Cijena BAM	za
101 175 477	8	siva/crna	narančasta	12	PAR	2,08	1 PAR
101 175 478	9	siva/crna	bijela	12	PAR	2,08	1 PAR
101 175 479	10	siva/crna	žuta	12	PAR	2,08	1 PAR

Grupa proizvoda AS0 AS1

JS

Rukavica za zaštitu od posjekotina PU-Protect GR 04

Poliuretanski premaz na kvalitetnom tkanju bez šavova nudi **dobru zaštitu od posjekotina razine 3B.** Strana dlanova potpuno presvučeno, druga strana presvučeno samo oko vrhova prstiju. Anatomska forma i elastična traka za optimalno prianjanje. **Izvrstan osjet dodira**. **Odlična otpornost na habanje.** Spojevi bez šavova. Perivo na temperaturama do 40°C.
Područja primjene: Montaža sitnih dijelova, radovi s keramikom, rukovanje oštrim sitnim dijelovima, pairom i kartonima.

EN 388
4X42B

Pakiranje = 12 pari

Materijal: HDPE tkanina / PU premaz
Norma: EN 388
Kategorija: kategorija II

Br.art	Veličina	Boja	Kod boje	PJ	JM	Cijena BAM	za
101 175 183 •	10	siva	crna	12	PAR	6,09	1 PAR
101 175 180 •	7	siva	crvena	12	PAR	6,48	1 PAR
101 175 181 •	8	siva	žuta	12	PAR	6,37	1 PAR
101 175 182 •	9	siva	smeđa	12	PAR	6,37	1 PAR

Grupa proizvoda AS0 AS1

OPĆI UVJETI POSLOVANJA

SCHACHERMAYER D.O.O.
Džemala Bijedića 156, 71000 Sarajevo
info@schachermayer.ba
www.schachermayer.ba

Član 1. OPĆE ODREDBE

1.1. Opći uvjeti poslovanja Društva sa ograničenom odgovornošću Schachermayer d.o.o. Sarajevo (u daljem tekstu Prodavac) sadrže standardne uvjete poslovanja sa fizičkim i pravnim licima (u daljem tekstu Kupci), i odnose se na postupak komunikacije, na uvjete za obavljanje svih poslovnih transakcija i druga pitanja od interesa za poslovanje između Prodavca i Kupca, u namjeri da se obezbijedi primjena dobrih poslovnih običaja i prakse i fer odnos prema Kupcu.

1.2 Opći uvjeti poslovanja čine sastavni dio svih ponuda i ugovora koji se zaključuju između Prodavca i Kupca.

1.3 Smatra se da Kupac prihvata Opće uvjete poslovanja u trenutku zaključivanja ugovora, odnosno zaključivanjem kupovine (potvrdom naloga).

1.4 Ukoliko se pojedni uvjeti u Ugovoru o uvjetima i načinu prodaje zaključenog s Kupcem razlikuju od Općih uvjeta poslovanja, važeći je Ugovor o uvjetima i načinu prodaje.

1.5 Ako je Prodavac sa Kupcem u dužem poslovnom odnosu, ovi uvjeti se primjenjuju, čak i ako njihovo važenje nije posebno istaknuto.

1.6 Opći uvjeti poslovanja važe za sve dodatne poslove neophodne Prodavcu za ispunjavanje obaveze prema Kupcu.

1.7 Opći uvjeti poslovanja važe za sve naloge, čak i one koji nisu posebno dogovoreni u pismenoj formi.

Član 2. SKLAPANJE POSLOVNOG ODNOSA

2.1 Ponude Prodavca – čak i one na zahtjev Kupca – nisu obavezujuće za Kupca, u pogledu u njima utvrđene, cijene, rokova i načina isporuke. Dostavljene tehničke informacije o proizvodima ili rješenja predložena od strane Prodavca i uzorci su isto tako neobavezujući i informativnog karaktera.

2.2 Po isteku roka naznačenog na ponudi, iste nisu obavezujuće za Prodavca.

2.3 Poslovni odnos se smatra sklopljenim u momentu pismene potvrde ponude odnosno naružbe Kupca (fax, mail, narudžbenica, web shop).

2.4 U slučaju da potvrđena ponuda od strane Kupca odstupa od njegove narudžbe, važi potvrđena ponuda.

Član 3. PRODAJA ROBE

3.1 Prodaja robe se vrši u sjedištu Prodavca u trenutku plaćanja, kad je Kupac fizičko lice.

3.2 U uvjetima "prodaje pouzećem" prodaja robe se vrši prilikom preuzimanja, odnosno uručenja.

3.3 Kada je Kupac pravno lice prodaja robe se vrši na način predviđen ugovorom stranaka ukoliko isti postoji. U suprotnom se primjenjuju uvjeti iz Općih uvjeti poslovanja.

3.4 Prodavac je izvršio obavezu prodaje robe Kupcu kada mu robu uruči ili preda ispravu kojom se roba može preuzeti.

3.5 Za kupljenu robu Prodavac će kupcu izdati račun - otpremnicu. Kupac je dužan na računu – otpremnici potvrditi primitak robe. Pravilna i potpuna potvrda primitka robe od strane kupca sadrži: čitko ime i prezime osobe koja preuzima robu, potpis osobe koja preuzima robu.

Član 4. PREUZIMANJE ILI ISPORUKA ROBE I REKLAMACIJE

4.1 Roba za preuzimanje, za koju se Kupcu izda obavijest da je spremna za otpremu, mora se preuzeti u roku od 14 dana, ukoliko to nije drugačije dogovoreno. Ukoliko se to ne izvrši Prodavac ima pravo otpremiti robu na trošak i rizik kupca.

4.2 Kupac je dužan u trenutku predaje odnosno preuzimanja pregledati robu. Preuzimanjem robe Kupac potvrđuje da je roba bez materijalnih nedostataka.

4.3 Ako je roba isporučena na adresu Kupca, kupac je dužan prebrojati broj paketa, koleta, paleta i buntova i uporediti sa stanjem na prevoznici. U slučaju neslaganja ili u slučaju vidljivih vanjskih oštećenja isporučene pošiljke, Kupac je dužan napraviti zapisnik o nedostacima isporuke, isti dati isporučiocu na potpis te dostaviti Prodavcu.

4.4 Kupac je dužan isporučenu robu na uobičajeni način pregledati ili je dati na pregled, čim je to prema redovnom toku stvari moguće, i o vidljivim nedostacima obavijestiti Prodavca najkasnije u roku od 7 (sedam) dana od dana preuzimanja, inače gubi pravo koje mu po toj osnovi pripada.

4.5 Prodavac će prihvatiti reklamacije na isporučenu robu, kvalitativne i kvantitativne, samo u pismenom obliku u roku od 7 radnih dana od dana preuzimanja robe. Kupac je dužan da u reklamacijskom zapisniku navede tačan broj i datum otpremnice i računa, kako bi se zadovoljili reklamacijski uvjeti.

4.6. Nakon isteka reklamacijskog roka od 7 radnih dana, reklamacije se neće uvažiti.

4.7 U slučaju nedostataka na proizvodu, prodavac se obavezuje na zahtjev i po izboru Kupca:
-zamjeniti proizvod sa nedostatkom drugim istovjetnim novim ispravnim proizvodom,
-vratiti plaćeni iznos i nadoknaditi stvarne razumne dokumentovane troškove vraćanja proizvoda sa nedostatkom ili ukloniti nedostatak na proizvodu o svom trošku.

Član 5. ODIJELJENE ISPORUKE

5.1 Prodavcu su dopuštene podijeljene odnosno djelomične isporuke, ukoliko to nije drugačije dogovoreno sa Kupcem.

5.2 Otkazivanje ugovora ili bilo koji drugi način raskida poslovnog odnosa ne utiče na isporuku preostalih dijelova isporuke, osim ako se u raskidu ugovora to nije izričito naznačilo.

Član 6. ROKOVI ISPORUKE

6.1 Prodavac se obavezuje isporučiti naručenu robu: u roku od 3 dana od dana narudžbe, ako se roba nalazi na skladištu u Sarajevu, u roku od 14 dana od dana narudžbe, ako se roba nalazi na skladištu u Linz-u (Austrija) u slučaju da se naručeni artikli ne nalaze ni na jednom skladištu firme Schachermayer ili da naručeni artikli prelaze količinu koja se nalazi na skladištu, vrijede rokovi isporuke od proizvođača (od 4 do 16 sedmica od dana narudžbe).

6.2 Rok isporuke počinje teći od dana prijema pismene potvrde ili narudžbe od strane Kupca.

6.3 U slučaju dogovorene isporuke na adresu kupca, Prodavac se obavezuje isporučivati robu po paritetu FCO-Kupac, ako je vrijednost jedne isporuke veća od 300 KM bez poreza, a ako je vrijednost jedne isporuke manja, Prodavac će zaračunati transportne troškove.

Član 7. VIŠA SILA

7.1 Termin „Viša sila", za potrebe ovih Općih uvjeta poslovanja, označava vanjske i izvanredne okolnosti koje nisu postojale u trenutku sklapanja posla, koje se nisu mogle predvidjeti, te su nastale bez htijenja i utjicaja Prodavca, a njihovo nastajanje, tok i posljedice nisu mogli biti spriječeni mjerama, sredstvima ili radnjama, koje su se, u predmetnom međuodnosu okolnosti i nastaloj stvarnoj situaciji, mogli opravdano zahtijevati i razumno očekivati od Prodavca. Pod pojmom Više sile ili okolnosti za koju nije opravdano i razumno očekivati da se nalazi pod kontrolom ili utjicajem Prodavca podrazumijevaju se prirodne nepogode, uključujući i požar, potres, olujno nevrijeme ili poplava, državni akt ili akt nekog drugog nadležnog tijela, obustava rada, eksplozija, nesreća, pad električne mreže, značajne političke i socijalne nemire, značajne političke ili ekonomske okolnosti poput pobune, terorističkog čina ili objavljenog i neobjavljenog rata.

Član 8. ODGOVORNOST I ISKLJUČENJE ODGOVORNOSTI PRODAVCA

8.1. Za proizvode koje isporuči Prodavac a podliježu garanciji, vrijede garancijski uvjeti koji su priloženi svakom pojedinom proizvodu.

8.2 Prodavac odgovara i za pravne nedostatke prodane robe i dužan je štititi Kupca od prava i zahtjeva trećih lica kojima bi njegovo pravo bilo isključeno ili suženo.

8.3 Do predaje robe Kupcu rizik slučajne propasti ili oštećenja stvari snosi Prodavac, a s predajom robe rizik prelazi na Kupca.

8.4 Opis proizvoda u katalozima, lecima i drugim javnim izjavama, ne opisuju kvalitetu robe. Slike, dimenzije i težine u našim listama i ponudama su samo približne i mogu odstupati od izleda proizvoda u stvarnosti, u okviru uobičajenih trgovačkih tolerancija ili dozvoljene prema odgovarajućim normama.

8.5 Prodavac ne preuzima garanciju za odstupanje nijanse boje proizvoda koja je zavisna od proizvodnje ili materijala.

8.6 Ako je kupac dobio uzorak proizvoda, tada kvalitet isporučenog proizvoda, treba da odgovara uzorku.

8.7 Garancijske izjave od proizvođača, čak i ako su dalje proslijeđene od Prodavca, mogu se potraživati samo od proizvođača.

Član 9. POVRAT ROBE

9.1 Povrat robe koja nije predmet reklamacije, a koja je sa skladišta u Bosni i Hercegovini, moguće je izvršiti uz zaračunavanje manipulativnih troškova u iznosu od 15% od ukupne vrijednosti vraćene robe.

9.2 Povrat robe koja nije predmet reklamacije, a bila je sa skladišta u Austriji, moguće je izvršiti samo u slučaju da je za istu i Prodavcu omogućen povrat u Austriju. Ukoliko se kupcu odobri takav povrat, biti će mu zaračunati anipulativni troškovi u iznosu 15% od ukupne vrijednosti vraćene robe.

9.3 Gore navedeni povrat Prodavac prihvata samo ako su artikli u originalnom pakiranju, u ispravnom stanju, bez znakova korištenja. Troškove povrata snosi kupac.

9.4 Artikle koji se od proizvođača naruče direktno za kupca, tj. artikle koji nisu sa skladišta Prodavca (u poslovnom žargonu Prodavca KB artikli) nije moguće vratiti.

Član 10. CIJENE

10.1 Za sve kupce važe jedinstvene cijene koje se formiraju u skladu sa Pravilnikom o formiranju cijena.

10.2 Cijene su u konvertibilnim markama (KM) sa obaveznom naznakom da li su to maloprodajne cijene sa uračunatim PDV-om ili veleprodajne cijene bez uračunatog PDV-a.

10.3 Izuzetno, ugovorne strane mogu zaključivanjem ugovora utvrditi drugačije cijene, dodatne pogodnosti, rabate i druge uvjete prodaje.

10.4. Prodavac se zbog velikog asortimana robe ne obavezuje obavijestiti kupca o nastalim promjenama cijena.

Član 11. UVJETI PLAĆANJA

11.1 Plaćanje robe se vrši isljučivo u konvertibilnim markama (KM), osim kod ino plaćanja, kada ino Kupac uplatu vrši na devizni račun Prodavca.

11.2 Kupac fizičko lice, dužan je platiti robu u trenutku preuzimanja robe od Prodavca, odnosno prilikom dostave od strane prevoznika u uvjetima "plaćanje pouzećem".

11.3 Kod uvjeta prodaje "plaćanje pouzećem" roba se naplaćuje prilikom uručenja, osim ako je to drugačije dogovoreno.

11.4 Kad je Kupac fizičko lice, plaćanje se vrši gotovinom ili kreditnom karticom. Kad je Kupac pravno lice, plaćanje se vrši preko žiro računa, karticom koja glasi na ime firme ili na drugi način određen ugovorom stranaka.

11.5 Sa kupcem, fizičkim ili pravnim licem je moguće sklopiti ugovor o prodaji putem komercijalnih / robnih kredita.

11.6 Za kupce (pravna lica) koji se po prvi put pojavljuju kao kupac i za koje se ne može očekivati kontinuitet saradnje, uobičajeni način plaćanja je predračunski. Sa kupcima kod kojih je vjerovatan kontinuitet saradnje, odnosno postoji određeni ekonomski interes, zaključuje se Ugovor o uvjetima i načinu prodaje, kako bi se definisali svi relevantni uvjeti prodaje/suradnje, ili ako je isporuka manje vrijednosti, ti uvjeti će biti iskazani na fakturi. Kad je kupac fizičko lice ugovor se ne zaključuje, a ako dođe do zaključivanja ugovora nije potrebna posebna forma.

11.7 Prodavac se obavezuje Kupcu izdati račun / fakturu, bez obzira da li je fizičko ili pravno lice.

11.8 Rok za plaćanje počinje teći sa danom izdavanja fakture.

11.9 Kupac u zakašnjenju plaćanja je dužan nadoknaditi Prodavcu sve troškove nastale zbog Kupčevog zakašnjenja, kao i pripadajuću zakonsku kamatu od 12%. U slučaju da Kupac pravno lice na dan uplate ima otvorenih stavki van valute Prodavac će zatvarati račune po starosti.

Član 12. ODOBRENJA

12.1 Za povrat robe Kupcu se ispostavlja Odobrenje. Prodavac izdaje odobrenje tek kada je roba koja predmet povrata stvarno vraćena Prodavcu, ondnosno pristigla u sjedište Prodavca.

12.2 Svaki kupac je dužan po primitku odobrenja, jedan primjerak ovjeriti i vratiti zbog ispravke poreza.

Član 13. UGOVORI

13.1 Prilikom potpisivanja ugovora, Kupac predaje Prodavcu sljedeću dokumentaciju:

- Izvod iz sudskog registra ili Rješenje o osnivanju sa svim izmjenama i dopunama
- Uvjerenje o PDV registraciji (ID firme ukoliko Kupac nije PDV obveznik)

13.2 Svaka obavijest koju ugovorne strane upućuju jedna drugoj biti će poslane pismom ili faksom i isto tako potvrđene.

13.3 U slučaju da jedna od Ugovornih strana promijeni sjedište, dužna je da o tome obavijesti drugu Ugovornu stranu, u roku od 8 dana od dana promjene adrese sjedišta. Ukoliko to ne učini, sve isporuke će se smatrati uredno izvršenim ukoliko budu isporučene na posljednju poznatu adresu sjedišta Ugovorne strane.

13.4 Prodavac će odobriti kupcu kreditni limit, odnosno maksimalni iznos zaduženja kupca u određenom trenutku. Kupac se obavezuje da će isporučenu robu plaćati u dogovorenom roku.

13.5 Ukoliko vrijednost naručene robe prelazi iznos limita, kupac je dužan prije isporuke platiti iznos za koji se isti prekoračuje.

13.6 Ukoliko Kupac ne podmiri dugovanja u dogovorenom roku, Prodavac će ga kontuinirano obavještavati i to:

- pismenom Obavijesti
- pismenom Opomenom
- pismenom Opomenom pred blokadu isporuke robe
- pismenom Opomenom pred preduzimanje pravnog postupka

13.7 Ukoliko Kupac ne ispuni obavezu plaćanja ni nakon pismene Opomene pred preduzimanje pravnog postupka, isti je saglasan da Ugovor o uvjetima i načinu prodaje ima snagu isprave temeljem koje će se, u slučaju nepodmirenja obaveze, naplata tj. izvršenje moći provesti u izvršnom postupku.

Član 14. RASKID UGOVORA ZBOG NEISPUNJAVANJA

14.1 Kada Kupac, koji je fizičko lice ne izvrši svoju obavezu, Prodavac ima pravo zahtjevati ispunjenje obaveze.

14.2 Kada Kupac, koji je pravno lice, ne izvrši svoju obavezu Prodavac ima pravo:

- zahtjevati ispunjenje obaveze,
- odrediti naknadni rok za ispunjenje obaveze ili
- raskinuti ugovor.

14.3 Prodavac ima pravo raskinuti ugovor sa Kupcom kada Kupac ne izvrši svoju ugovorenu obavezu u predviđenom roku, ili prije isteka roka za ispunjenje obaveze ako je očito da Kupac neće ispuniti svoju obavezu iz ugovora.

14.4 Ako nakon sklapanja ugovora nastupe okolnosti koje otežavaju ispunjenje obaveze jedne strane, ili ako se zbog njih ne može ostvariti svrha ugovora, a u jednom i u drugom slučaju u toj mjeri da je očito da ugovor više ne odgovara očekivanjima ugovornih strana i da bi po općem mišljenju bilo nepravično održati ga na snazi takav kakav je, strana kojoj je otežano ispunjenje obaveze, odnosno strana koja zbog promijenjenih okolnosti ne može ostvariti svrhu ugovora može zahtjevati da se ugovor raskine.

14.5 Raskid ugovora ne može se zahtjevati ako je strana koja se poziva na promijenjene okolnosti bila dužna u vrijeme sklapanja ugovora uzeti u obzir te okolnosti ili ih je mogla izbjeći ili savladati.

14.6 Strana koja zahtjeva raskid ugovora ne može se pozivati na promijenjene okolnosti koje su nastupile nakon isteka roka određenog za ispunjenje njezine obaveze.

14.7 Ugovor se neće raskinuti ako druga strana ponudi ili pristane da se odgovarajući uvjeti ugovora pravično izmijene.

14.8 Ugovor se neće raskinuti ako druga strana ponudi ili pristane da se odgovarajući uvjeti ugovora pravično izmijene.

14.9 Kada je ispunjenje ugovorne obaveze jedne strane postalo nemoguće zbog događaja za koji nije odgovorna ni jedna ni druga strana, gasi se obaveza druge.

14.10 Druga strana može raskinuti ugovor ako djelimično ispunjenje ne odgovara njezinim potrebama.

Član 15. ZAŠTITA PODATAKA

15.1. Vrlo ozbiljno shvaćamo zaštitu podataka o kupcima. Za sve informacije o zaštiti podataka, molimo vas da pogledate naša pravila o privatnosti, dostupna na www.schachermayer.ba/datenschutz.

Član 16. ZAVRŠNE ODREDBE

16.1. Sva pitanja koja nisu regulisana Općim uvjetima poslovanja se reguliraju ugovorom stranaka i zakonom koji regulira predmetna pitanja.

16.2. Opći uvjeti poslovanja će se objaviti na način dostupan Kupcu u sjedištu, poslovnicama i na web stranici Prodavca.

16.3. U slučaju spora u vezi tumačenja, primjene, pravdanja, trajanja, pravovaljanosti ili posljedica Općih uvjeta poslovanja ugovorne strane će pokušati spor riješiti sporazumnim putem. U suprotnom, nadležan je Općinski sud u Sarajevu.

16.4. Opći uvjeti poslovanja stupaju na snagu i primjenjuju se danom donošenja.

Sarajevo, maj 2018

Schachermayer d.o.o.

BA-Sarajevo 71000, Džemala Bijedića 156
T. +387 (0)33 775 344; +387 (0)33 775 345
F. +387 (0)33 775 330

Odjel unutarnje uređenje
T. +387 (0)33 775 338; +387(0)33 775 339

Odjel građevina - metal - staklo
T. +387 (0)33 775 334; +387 (0)33 775 335

Odjel specijalizirane trgovine
T. +387 (0)33 775 341

BA-Mostar 88000, Bišće polje bb
T. +387 (0)36 350 302
F. +387 (0)36 352 781

SCH Internacionalno

Mađarska - Češka - Slovenija - Slovačka -
Austrija - Poljska - Bosna i Hercegovina -
Rumunjska - Srbija - Italija - Njemačka

schachermayer

www.schachermayer.ba
E. info@schachermayer.ba

032021